HITACHI
Inspire the Next

Принтер HITACHI

Модел UX2

Ръководство за основни дейности

- Това ръководство описва основните работни процедури за принтера.
- Преди да инсталирате принтера, внимателно прочетете отделното Ръководство за оптимална употреба на принтера.
- След като прочетете това Ръководство за основни дейности, запазете го грижливо за бъдещи справки.

При износ на продукта, проверете разпоредбите за контрол на износа, като Закона за валутните и външнотърговските сделки и Регламентите за административно регулиране, и следвайте необходимите процедури.
Ако имате въпроси, свържете се с Вашия търговски представител на Hitachi.

М. август, 2021 г. (първо издание)

- Никоя част в това ръководство не може да се копира или възпроизвежда без разрешение.
- Съдържанието на това ръководство е обект на промяна без предизвестие с цел подобрение.

Всички права запазени. Авторско право © 2021 г., Hitachi Industrial Equipment Systems Co.,Ltd

Важни бележки

■ Предпазни мерки преди използване на продукта

- Трябва внимателно да прочетете отделното Ръководство и свързаните документи преди да използвате този продукт. За правилна употреба следвайте инструкциите, като описание на продукта, информация за безопасност и предпазни мерки, методи за работа и боравене.
  - Уверете се, че винаги използвате продукта в рамките на обхвата на техническите характеристики, посочени в това ръководство.
  - Извършвайте подходяща инспекция и поддръжка, за да предотвратите неизправност.
- След като прочетете ръководството, приберете го на леснодостъпно място за бъдещи справки.

■ Ограничения за износа

- С настоящото потребителят се съгласява да не изнася и да не реекспортира този продукт до краен потребител, за който потребителят има основания да подозира, че може да използва продукта за дизайн, разработка или възпроизвеждане ядрени, химични или биохимични оръжия.
- Продуктът или системата, включваща продукта, не могат да се използват в държави или зони, различни от сключилите договор за продажба.

■ Ограничаване на отговорността

- Да не се извършват дейности, които не са в съответствие с това ръководство, като използване на резервни части, различни от предоставените от Hitachi, или използване на променени части. Ако го направите, това може да доведе до неизправност на машината или до нараняване. Hitachi не носи отговорност за щети в резултат от такива действия. За повече информация относно гаранцията на продукта и условията на договора, вижте отделния писмен договор.
- Гаранцията не покрива загуба на продукция поради прекъсване на работа или физическа загуба (повреда на отпечатан обект и свързаното оборудване) поради повреда или неизправност на доставения продукт. В случай на повреда, Hitachi ще изпрати техник възможно най-скоро, за да сведе до минимум времето за прекъсване на работа.
  - Препоръчва се да проверявате периодично състоянието на процес, дори по време на производство.
  - Когато стартирате принтера IJ, проверете дали състоянието на печат и описанието на печат са правилни.

Важни бележки (продължение)

■ Свързани закони

- Никога не източвайте отпадъчния разтвор на мастилото или на разтворителя в обществената канализация. Изхвърлянето на отпадъци трябва да изпълнява изискванията в съответните разпоредби. Консултирайте се с подходяща регулаторна агенция за допълнителна информация.
- С принтера трябва да се борави в съответствие с всички приложими разпоредби. Прочетете и вникнете в съдържанието на съответния Информационен лист за безопасност преди да използвате мастило или разтворител.

■ Предпазни мерки

- Все повече системи за управление се свързват с информационни и телекомуникационни системи в последно време, което води до увеличен брой рискове за сигурността, като например кибератаки.
  Система, която използва този продукт, трябва да прилага както мерки за физическа сигурност, главно на мястото за инсталиране, така и мерки за сигурност срещу използване на мрежата.
  [Примери за рискове, свързани със сигурността, през мрежата]
  - Отклонения от нормалното функциониране, влошаване на производителността, изтичане на информация и манипулиране на данни при външни атаки.
  - Неизправност, вреди и щети поради манипулиране на програма и/или данни отвън.
  - Употреба като стъпка при атакуване на други системи.

  Нивото на сигурност, което се изисква в системите за управление, варира в зависимост от системата. В допълнение, потенциалните рискове за сигурността не са последователни, а се променят всеки ден. Не само в продуктите на Hitachi, но и в системните компоненти, функциите за поддържане на защитата и сигурността са само едно от средствата за гарантиране на необходимото ниво на сигурност за системата, но не могат напълно да предотвратят повишените рискове за сигурността.
  Нивото на сигурност, необходимо във всяка система за управление, трябва да се изгради от системата и клиента. За да се поддържа нивото на сигурност са необходими постоянни мерки за подобряване.
  Hitachi не носи отговорност за проблеми, злополуки или повреди поради неразрешен външен достъп до система, използваща този продукт.

- Използвайте само USB памет на този продукт.
  Използвайте компютър, когато е инсталирана най-новата версия на антивирусен софтуер, и извършвайте периодични проверки за вируси на компютъра.

Важни бележки (продължение)

■ Лицензи за софтуер с отворен код, използвани в продукта

Този продукт съдържа софтуер, който е лицензиран под BSD License.

Условията на лицензия под BSD License са както следва:

libzint - библиотека за баркод с отворен код
Авторско право (C) 2009 г. - 2017 г. Robin Stuart <rstuart114@gmail.com>

Преразпределение и използване в бинарна или изходна форма, със или без промени, се разрешават, ако са изпълнени следните условия:

(1) Преразпределенията на изходния код трябва да включват съобщението за авторско право по-горе, този списък с условия и следната декларация за ограничаване на отговорност.
(2) Преразпределенията в бинарна форма трябва да възпроизведат съобщението за авторско право по-горе, този списък с условия и следната декларация за ограничаване на отговорност в документацията и/или други материали, предоставени с разпределението.
(3) Нито името на проекта, нито имената на сътрудниците в него могат да се използват за препоръка или рекламиране на продукти, извлечени от този софтуер без специално предварително писмено разрешение.

ТОЗИ СОФТУЕР СЕ ПРЕДОСТАВЯ ОТ ПРИТЕЖАТЕЛИТЕ НА АВТОРСКИТЕ ПРАВА И СЪТРУДНИЦИТЕ В НАСТОЯЩИЯ МУ ВИД. ЕВЕНТУАЛНИ ИЗРИЧНИ ИЛИ ПОДРАЗБИРАЩИ СЕ ГАРАНЦИИ, ВКЛЮЧИТЕЛНО, НО НЕ САМО, ПОДРАЗБИРАЩИ СЕ ГАРАНЦИИ ЗА ПРОДАВАЕМОСТ ИЛИ ГОДНОСТ ЗА ОПРЕДЕЛЕНА ЦЕЛ, СА ПРЕДМЕТ НА ОТКАЗ ОТ ОТГОВОРНОСТ. В НИКАКЪВ СЛУЧАЙ ПРИТЕЖАТЕЛИТЕ НА АВТОРСКИ ПРАВА ИЛИ СЪТРУДНИЦИТЕ НЕ НОСЯТ ОТГОВОРНОСТ ЗА КАКВИТО И ДА БИЛО ПРЕКИ, КОСВЕНИ, СЛУЧАЙНИ, СПЕЦИАЛНИ, НАЗИДАТЕЛНИ ИЛИ ПОСЛЕДВАЩИ ВРЕДИ (ВКЛЮЧИТЕЛНО, НО БЕЗ ДА СЕ ОГРАНИЧАВА ДО, ДОСТАВКА НА ЗАМЕСТВАЩИ СТОКИ ИЛИ УСЛУГИ, ЗАГУБА НА УПОТРЕБА, ДАННИ ИЛИ ПЕЧАЛБИ, ИЛИ ПРЕКЪСВАНЕ НА БИЗНЕСА) БЕЗ ЗНАЧЕНИЕ КАК СА ПРИЧИНЕНИ И ПО ВСЯКА ТЕОРИЯ ЗА ОТГОВОРНОСТ, НЕЗАВИСИМО ДАЛИ Е В ДОГОВОР, СТРИКТНА ОТГОВОРНОСТ ИЛИ ЗАКОНОНАРУШЕНИЕ (ВКЛЮЧИТЕЛНО НЕБРЕЖНОСТ И ПО ДРУГ НАЧИН), ВЪЗНИКНАЛИ ПО КАКЪВТО И ДА БИЛО НАЧИН ОТ ИЗПОЛЗВАНЕТО НА ТОЗИ СОФТУЕР, ДОРИ И СЛЕД КАТО СА БИЛИ ПРЕДУПРЕДЕНИ ЗА ТАКАВА ЩЕТА.

■ Интелектуална собственост

Hitachi притежава интелектуалната собственост върху цялото съдържание в това Ръководство. Никоя част от ръководството не може да се разкрива на трети лица без предварително писмено разрешение от Hitachi.

■ Контакти

Ако имате въпроси относно това ръководство или имате нужда от консултация или следпродажбено обслужване, свържете се със своя търговец или най-близкия местен дистрибутор.

Тази страница е празна.

Мерки за безопасност

- Трябва да спазвате мерките за безопасност, посочено по-долу, за да използвате продукта правилно и да избегнете риск за Вас или други хора, както и имуществени щети. С цел да се разясни сериозността на нараняванията или щетите и вероятността за възникването им, мерките за безопасност са разделени в три категории: АЛАРМА, ВНИМАНИЕ и БЕЛЕЖКА. Всички те описват опасни ситуации, които може да възникнат, ако пренебрегнете предпазните мерки и боравите или работите неправилно с продукта. Тези предпазни мерки са важни и следователно трябва да бъдат съблюдавани безотказно.

⚠ АЛАРМА	Показва наличието на риск, който, ако не се избегне, може да доведе до сериозно нараняване или смърт.
⚠ ВНИМАНИЕ	Показва наличието на риск, който, ако не се избегне, може да доведе до средно или леко нараняване.
БЕЛЕЖКА	Показва наличието на риск, който, ако не се избегне, може да доведе до вреди, причинени на физическите лица.

Примерни пиктограми

	Символите △ се използват за обозначаване на предпазни мерки (включително такива свързани с потенциални предупреждения), които трябва да се спазват. Подробна информация е предоставена от картина в рамките на контурите на символа (риск от токов удар се обозначава от примера, показан вляво).
	Символите ⃠ се използват за описване на забранени действия. Подробностите за забранено действие се предоставят с картина в рамките на или близо до контурите на символа (примерът, показан вляво, налага да се държи далеч от огън).
	Символите ● се използват за описване на задължителни действия. Подробни инструкции се предоставят с картина в рамките на контурите на символа (примерът, показан вляво, налага да се направи заземяване).

Среда на инсталиране

⚠ АЛАРМА

- Уверете се, че около продукта не са инсталирани устройства, образуващи пламъци или дъга.
  - Огън: (Примери) клечки кибрит, запалки, цигари, нагревателни уреди, печка, газови горелки, поялници, шлифовъчни машини, статично електричество и др.
  - Запалимо: (Примери) мастило, разтворител
  - Устройство, образуващо дъга: (Примери) отворени релета, отворени превключватели, мотори с четки и др.

  Преди боравене с мастило и разтворители, отстранете статичното електричество от тялото си, периферното оборудване и др.

  В интерес на сигурността, поставете сух химически пожарогасител в близост до продукта.

Среда на инсталиране (продължение)

⚠АЛАРМА

- Инсталирайте продукта на място с подходяща вентилация.
- Не инсталирайте продукта в затворено помещение.
- Свържете продукта към оборудване за изхвърляне на отработени газове, за да предотвратите запълването му с пари на органични разтворители.
- Подсигурете подходящо място за зоната за боравене с мастило/разтворител и помещение за инсталиране на продукта. На печатаща глава трябва да се осигурят 200 m^3. Уверете се, че има подходяща вентилация.

БЕЛЕЖКА

- Ако в продукта има странен шум, възможна е неизправност на продукта или той да спре да функционира.
  За максимална шумоустойчивост, трябва да спазите следните предпазни мерки при инсталация и окабеляване.
  - Уверете се, че захранващите кабели 100 или 200 VAC не са в пакет с други захранващи кабели.
  - Изолирайте основния корпус на продукта и печатащата глава, така че да не са в пряк контакт с транспортьор или други устройства.
  - Ако използвания детектор на цел за отпечатване е поставен в метална кутия, използвайте пластмасова монтажна конзола, за да изолирате детектора от транспортьора и други устройства.
  - Уверете се, че окабеляването на детектора на целта за отпечатване не е в пакет с други захранващи кабели.

Мерки за безопасност (продължение)

Заземяване

⚠АЛАРМА

- Уверете се, че цялото електрическо окабеляване, връзки и заземяване съответстват на използваните кабели. Свържете правилно продукта към специализираното заземяване. Завършете процедурата по-горе, за да избегнете риск от токов удар.
- По време на заваряване поддържайте достатъчно пространство между продукта и зоната за заваряване, за да предотвратите пожар, причинен от дъга. Също така, изолирайте печатащата глава и рамката на продукта, за да предотвратите преминаване на заваръчен ток към контролната част на продукта, и направете заземяването на продукта.
- Ако трябва да съберете частици мастило в бехерова чаша, трябва да се извърши печатен тест, например, използвайте електропроводима бехерова чаша и я свържете към заземяване.
  Не позволявайте върха на печатащата глава да влезе в бехеровата чаша
  Частиците мастило, използвани за печат, са с електрически заряд. Зарядът на незаземена бехерова чаша се постепенно се повишава, като имам вероятност да се възпламени или да причини пожар.

Боравене със захранващи кабели

⚠АЛАРМА

- Използвайте захранващ кабел за променлив ток в рамките на следния обхват:
  - При използване на контакт: от 100 до 200 VAC
  - Когато използвате терминален блок със захранване: от 100 до 200 VAC/от 200 до 240 VAC
  - Честота: 50 или 60 Hz

  Ако изискванията по-горе не са изпълнени, електрическите части може да прегреят или да изгорят, като предизвикват пожар или токов удар.
- Когато изходът за захранващия кабел не се използва, уверете се, че той е свързан към входния порт вътре в продукта.
  - Ако е свързан към неправилен входен порт, електрическите части може да се повредят, да прегреят или да изгорят, като предизвикват пожар или токов удар.

Боравене с мастило и разтворител

⚠АЛАРМА

- При боравене с мастило или разтворител, като допълване или смяна, внимавайте да не разлеете мастило или разтворител.
  Ако случайно разлеете мастило или разтворител, избършете старателно и бързо с кърпичка или нещо друго подходящо. Не затваряйте капака за обслужване докато не се уверите, че частта, която сте избърсали току-що, е напълно суха.
  Трябва да сте много внимателни, когато разлеете мастило или разтворител вътре в принтера и то не е напълно изсъхнало. Това е така, защото парите от мастилото или разтворителя остават в продукта и могат да се възпламенят или да предизвикват пожар.
  Ако е трудно да избършете принтера, когато захранването е включено, спрете го, като оставите отворен капака за обслужване. Изключете, след като избършете отново.
- Ако трябва да почистите корпуса на продукта с кърпичка, напоена с разтворител, трябва да направите това при изключено захранване.
  Ако опитате да почистите при включено захранване, пари от мастилото или разтворителя може да навлязат в продукта, като могат да се възпламенят или да причинят пожар.
  Когато почистването приключи, отворете капака за обслужване и се уверете, че вътре в продукта няма разтворител и не са останали пари.
- Ако откриете теч на мастило или разтворител вътре в продукта, докато продуктът работи или по време на поддръжката му, избършете бързо с кърпички или нещо подобно. След това, при отворен капак за обслужване спрете продукта, изключете захранването и отстранете теча. В противен случай, свържете се с местния дистрибутор.
  Ако продължите работа с теч на мастило или разтворител, това ще причини аномалия, която води до неправилно отпечатване. Мастилото и разтворителят са запалими. Следователно, те могат да се запалят или да причинят пожар.
- Мастилото и разтворителят, техния отпадъчен разтвор, използваните кърпички и празните контейнери са запалими.
  Уверете се, че тези отпадъци се държат далеч от пламък или дъга

⚠ВНИМАНИЕ

- При почистване на продукта или допълване на мастило или резервоар, носете защитни ръкавици и предпазни очила, за да избегнете пряк контакт с кожата. Ако мастило или разтворител попаднат в контакт с кожата, измийте старателно със сапун и топла или студена вода.
- При прехвърляне на мастило или разтворител към или от бутилка, бъдете внимателни, за да предотвратите контакт с тях или предметите наоколо. При разлив незабавно избършете и почистете с кърпа, навлажнена с разтворител.

Боравене с основния корпус

⚠АЛАРМА

- Не вкарвайте пинцети, отвертка или друг метален предмет в отвора за мастилената струя в края на печатащата глава.
  Когато продуктът е готов да печата, върху отклоняващата част на електрода се прилага високо напрежение (около 6 kV) в печатащата глава.
  Бъдете внимателни, за да избегнете токов удар, нараняване и пожар.
- Не отстранявайте капаците и/или болтовете, които не са посочени в отделното Ръководство.
  В някои части на продукта има високо напрежение.
  Бъдете внимателни, за да избегнете токов удар и нараняване.
- Бъдете внимателни, за да избегнете неволно изключване, дърпане със сила или извиване на тръбите.
  Тъй като мастилото и разтворителя в някои части на тръбите са под налягане, те може да Ви напръскат в очите или в устата, или да попаднат по ръцете или дрехите Ви.
  Ако в очите или устата Ви попадне мастило или разтворител, незабавно изплакнете обилно с топла или студена вода и се консултирайте с лекар.
- Докато продуктът работи, не гледайте в отвора за мастилената струя в края на печатащата глава.
  Мастило или разтворител могат да попаднат в очите или устата Ви или да изцапат ръцете или дрехите Ви. Ако в очите или устата Ви попадне мастило или разтворител, незабавно изплакнете обилно с топла или студена вода и се консултирайте с лекар.
- Преди да стартирате продукта се уверете, че няма никой в направлението на мастилената струя.
  Работете с края на печатащата глава, вкаран в бехеровата чаша и др.
- Преди обслужване на продукта, уверете се, че мастилената струя е спряла.
  Това се прави, защото е възможно мастило или разтворител да попаднат в очите или устата Ви или да изцапат ръцете или дрехите Ви.
  Ако в очите или устата Ви попадне мастило или разтворител, незабавно изплакнете обилно с топла или студена вода и се консултирайте с лекар.
- Ако има земетресение, пожар или друг спешен случай докато принтерът печата или просто е включен, натиснете основния превключвател, за да изключите захранването.
  Не извършвайте тази операция в ситуация, различна от спешен случай.

БЕЛЕЖКА

- Само лица, които са завършили курс на обучение за оператор на Hitachi могат да работят с продукта и да го обслужват.
  - При неправилна работа или обслужване на принтера е възможна неизправност или повреда.
- Не се опитвайте да ремонтирате продукта за цели, различни от работа или поддръжка.
  В противен случай може да причините неизправност, така че ако е необходим ремонт, свържете се с най-близкия местен дистрибутор.

Свързани разпоредби

⚠АЛАРМА

- Никога не източвайте отпадъчния разтвор на мастилото или на разтворителя в обществената канализация. Изхвърлянето на отпадъци трябва да изпълнява изискванията в съответните разпоредби. Консултирайте се с подходяща регулаторна агенция за допълнителна информация.
- С принтера трябва да се борави в съответствие с всички приложими разпоредби. Прочетете и вникнете в съдържанието на съответния Информационен лист за безопасност преди да използвате мастило или разтворител.

Бележка на ФКК

- Това устройство изпълнява изискванията на част 15 от Наредбите на ФКК. Работата на устройството е обект на следните две условия. (1) Това устройство не трябва да предизвиква вредни смущения и (2) това устройство трябва да приема всички получени смущения, включително смущения, които могат да доведат до нежелана работа.
- Това оборудване е изпробвано и отговаря на ограниченията за цифрово устройство клас А според част 15 на наредбите на ФКК. Тези ограничения са предназначени да предоставят подходяща защита от вредни смущения в търговска сграда.
- Това оборудване генерира, използва и излъчва радиочестотна енергия и ако не е инсталирано и използвано според Ръководството, може да причини вредни смущения на радио комуникациите. Възможно е работата на това оборудване в жилищна среда да причини вредна интерференция. В такъв случай потребителят трябва да коригира смущенията за собствена сметка.

Свързани разпоредби (продължение)

⚠АЛАРМА

<Да се пази от огън.>

- Мастилото и разтворителят са запалими.
- Машината да се държи далеч от огън.
- Разлятото мастило или разлетият разтворител трябва да се избършат и изсушат незабавно.

<Внимание при боравене с мастило/разтворител>

- Съхранението трябва да отговаря на регулаторните изисквания.
- Прочетете и вникнете в съдържанието на информационния лист за безопасност.
- Трябва да носите защитни ръкавици и предпазни очила.
- Ако мастилото/разтворителят, които се използват, са органичен разтворител, с тях трябва да се борави в съответствие с Наредбата за предотвратяване на отравяне с органични разтворители. Вижте Ръководството и Указанието за боравене с всяко мастило за повече информация.

⚠AVERTISSEMENT

<Tenir hors de portée du feu.>

- L’encre et la composition sont inflammables.
- Tenir la machine hors de portée du feu.
- Nettoyez et séchez immédiatement les projections d’encre et de composition.

<Soyez prudent lorsque vous manipulez l’encre/la composition>

- Le stockage doit respecter les obligations réglementaires locales.
- Lisez attentivement la fiche signalétique de sécurité de l’appareil (FSSP).
- Assurez-vous de porter des gants et des lunettes de protection.
- Si l’encre/la composition utilisée est un solvant biologique, vous devez le manipuler conformément au décret sur la prévention des empoisonnements par solvant biologique. Reportez-vous au «Mode d’emploi» et aux «Conseils de manipulation de chaque type d’encre» pour plus de détails.

Тази страница е празна.

Предговор

Мастилеоструеният принтер Hitachi Inkjet (IJ) (наричан "устройството") използва безконтактен, мастилеоструен метод за печат върху целта за отпечатване.
Това Ръководство за основни дейности описва основните процедури за работа.
Отделното Ръководство предоставя подробна информация за основните процедури за работа, за да помогне на потребителите да разберат по-добре процедурите за боравене с устройството.
При неправилно боравене или неправилна поддръжка на устройството, то може да не работи гладко или да даде дефект, или да причини злополука. Следователно, от изключителна важност е да прочетете внимателно Ръководството, за да разберете напълно принтера и да го използвате правилно.
След като прочетете ръководството, запазете свързаните документи за бъдещи справки.

<Обхват на приложение>

Това Ръководство за основни дейности е предназначено за всички модели принтери HITACHI IJ модел UX2 за сухо мастило, посочени в таблицата по-долу.
Моля, обърнете внимание, че разликите между тези модели, като размер на дюзата или приложимите функции, са посочени в съответния раздел на Ръководството.

[Принтер HITACHI IJ, модел UX2 за сухо мастило]

		Вид модел	Диаметър на дюзата
UX2-D160W	Стандартен модел	UX2-D	65 μm

Предговор (продължение)

<Търговска марка>

- Ethernet е регистрирана търговска марка на Xerox Corporation в Съединените щати.
- Microsoft е регистрирана търговска марка или търговска марка на Microsoft Corporation в Съединените щати и/или други страни.
- Microsoft Excel е име на продукт на Microsoft Corporation в Съединените щати.
- Windows XP е регистрирана търговска марка или търговска марка на Microsoft Corporation в Съединените щати и/или други страни.
- Windows 7 е регистрирана търговска марка или търговска марка на Microsoft Corporation в Съединените щати и/или други страни.
- Windows 10 е регистрирана търговска марка или търговска марка на Microsoft Corporation в Съединените щати и/или други страни.
- EtherNet/IP е регистрирана търговска марка на ODVA (Open DeviceNet Vendor Association).

<Съдържание на Ръководство за основни дейности>

Това Ръководство за основни дейности съдържа следните глави.

Глава 1. Доставени елементи и аксесоари
Тази глава описва целите на употребата и предпазните мерки за използване на аксесоарите, предоставени с това устройство.

Глава 2. Имена на компонентите и функции
Тази глава описва имената и функциите на компонентите на устройството.

Глава 3. Основни дейности
Тази глава описва основните дейности на устройството.

Глава 4. Допълване на мастило и разтворител
Тази глава описва процедурите за допълване на мастило и разтворител.

Глава 5. Процедури при спешен случай
Тази глава описва действията, които трябва да се извършат при спешен случай, като например земетресение или пожар, кукито възникват по време на работа на устройството.

Съдържание

● Важни бележки
● Мерки за безопасност
● Предговор

Глава 1. Доставени елементи и аксесоари 1-1
1.1. Доставени елементи и аксесоари 1-2

Глава 2. Имена на компонентите и функции 2-1
2.1. Изгледи отвън 2-2
2.2. Разполагане на частите вътре в основния корпус 2-5
2.3. Печатаща глава 2-6
2.4. Станция за безопасно почистване (допълнителни части) 2-7
2.5. Дисплей 2-8

Глава 3. Основни дейности 3-1
3.1. Стартиране 3-2
3.1.1. Процедура за стартиране 3-2
3.1.2. Когато възникне грешка при стартиране 3-8
3.1.3. Превключване на състояние на изчакване и готовност 3-11
3.2. Изключване 3-13
3.2.1. Автоматично спиране чрез натискане на бутона СТОП 3-13
3.2.2. Спиране на мастилената струя чрез натискане на бутон на екрана 3-14
3.2.3. Изключване на главния превключвател 3-15
3.3. Почистване на печатащата глава 3-16
3.3.1. Почистване с бутилка за почистване 3-17
3.3.2. Почистване на станция за безопасно почистване (допълнителни части) 3-19

Глава 4. Допълване на мастило и разтворител 4-1
4.1. Допълване на мастило 4-4
4.2. Допълване на разтворител 4-13

Глава 5. Процедури при спешен случай 5-1

Глава 1

Доставени елементи и аксесоари

1.1. Доставени елементи и аксесоари

1.1. Доставени елементи и аксесоари

Доставените елементи и аксесоари са показани в таблицата по-долу.

№	Име на елемента	Количество	№ на код на елемента	Коментари
1	IJ принтер	1	-	
2	CD	1	-	Описва Ръководството за безопасност
3	Лупа	1	451274	Използва се за проверка на формата на капката на мастилото и позицията на потока на мастилото.
4	Пинцети	1	451412	Използва се за отстраняване на отвора
5	Бутилка за почистване	1	451058	Съдържа разтворител за почистване на печатащата глава.
6	Бехерова чаша с дръжка	1	451410	Използва се за почистване на печатащата глава или за смяна на мастилото.
7	Бутилка с отпадъчния разтвор	1	-	Използва се при смяна на мастило или филтър.
8	Кърпички	1	-	Използват се за забърсване на печатащата глава след почистване.
9	Малък филтър	1	451857	Филтър на гатера (резервен)
10	О-образен пръстен SF7000-5.6 Φ7,2	1	451589	О-образен пръстен за уплътняване на отвора на дюзата. (резервен)
11	Вентилатор	1	451522	Използва се за сушене на печатащата глава след почистване.
12	Кабелно уплътнение	3	-	Уплътнение за захранващия кабел или външния комуникационен кабел.
13	Дренажна тръба	1	-	Използва се при смяна на мастило или филтър. (Когато се използва бехерова чаша с дръжка вместо бутилка с отпадъчен разтвор)

№	Име на елемента	Количество	№ на код на елемента	Коментари
14	Феритна сърцевина	2	-	При свързване на LAN кабела към принтера IJ, поставете едната сърцевина около кабела извън принтера, а другата прокарайте през примката на кабела вътре в принтера, както е показано по-долу. 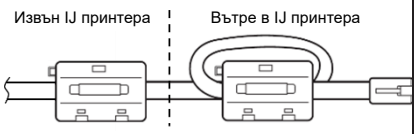
15	I/O щепсел 10 щифта 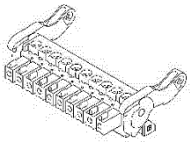	1	-	Използва се за свързване на входен/изходен (I/O) сигнал. Вижте техническото ръководство “4. ВРЪЗКА ЗА ЕЛЕКТРИЧЕСКИ СИГНАЛ” за подробна информация относно използването на щепсела.
16	I/O щепсел 13 щифта 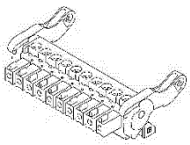	1	-	Използва се за свързване на входен/изходен (I/O) сигнал. Вижте техническото ръководство “4. ВРЪЗКА ЗА ЕЛЕКТРИЧЕСКИ СИГНАЛ” за подробна информация относно използването на щепсела.
17 (*1)	Гумено уплътнение на дюзата	1	-	Използва се, когато IJ принтера няма да се използва няколко дни. Това е обяснено в “3.2.3. Изключване на главния превключвател”.
18 (*1)	Капаче на отвора за допълване 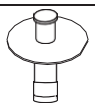	2	-	Поставя се на резервоара за мастило/разтворител при транспортиране. Използва се, когато IJ принтера няма да се използва няколко дни.

(*1) Съхранявайте тези елементи в найлонова торбичка и др., за да ги защитите от замърсяване и прах.

Глава 2

Имена на компонентите и функции

2.1. Изгледи отвън

2.2. Разполагане на частите вътре в основния корпус

2.3. Печатаща глава

2.4. Станция за безопасно почистване (допълнителни части)

2.5. Дисплей

Тази глава описва имената и функциите на компонентите на това устройство.

2.1. Изгледи отвън

(1) Изгледи отвън (отпред)

Изгледите отвън на устройството са както следва.

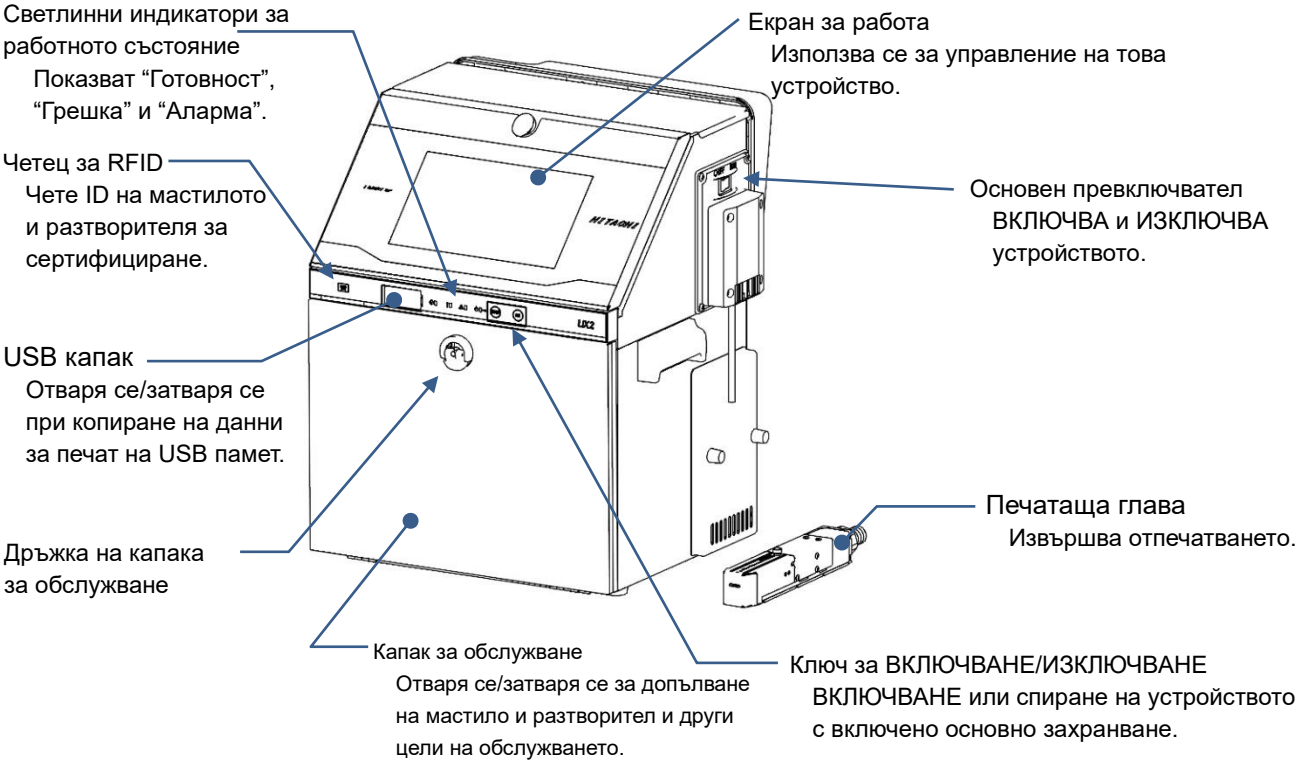

Станция за безопасно почистване (допълнителни части)

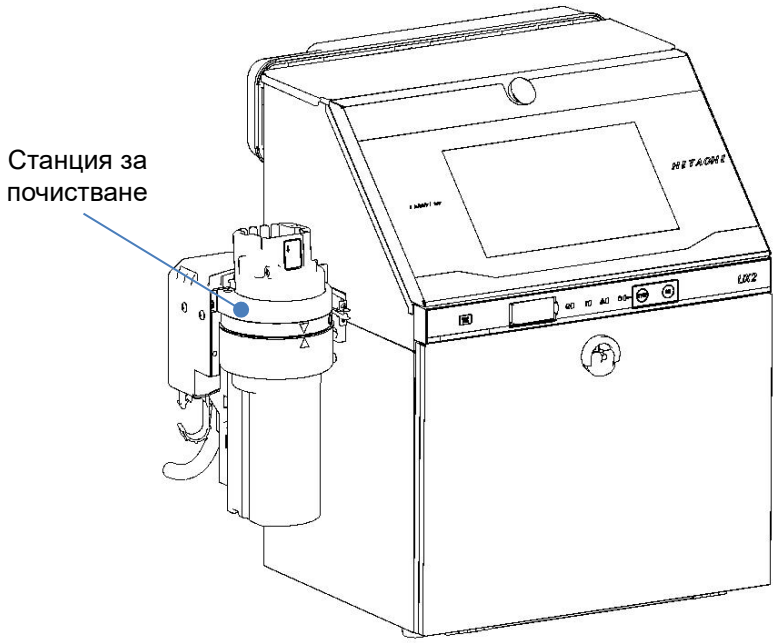

(2) Изгледи отвън (отзад)

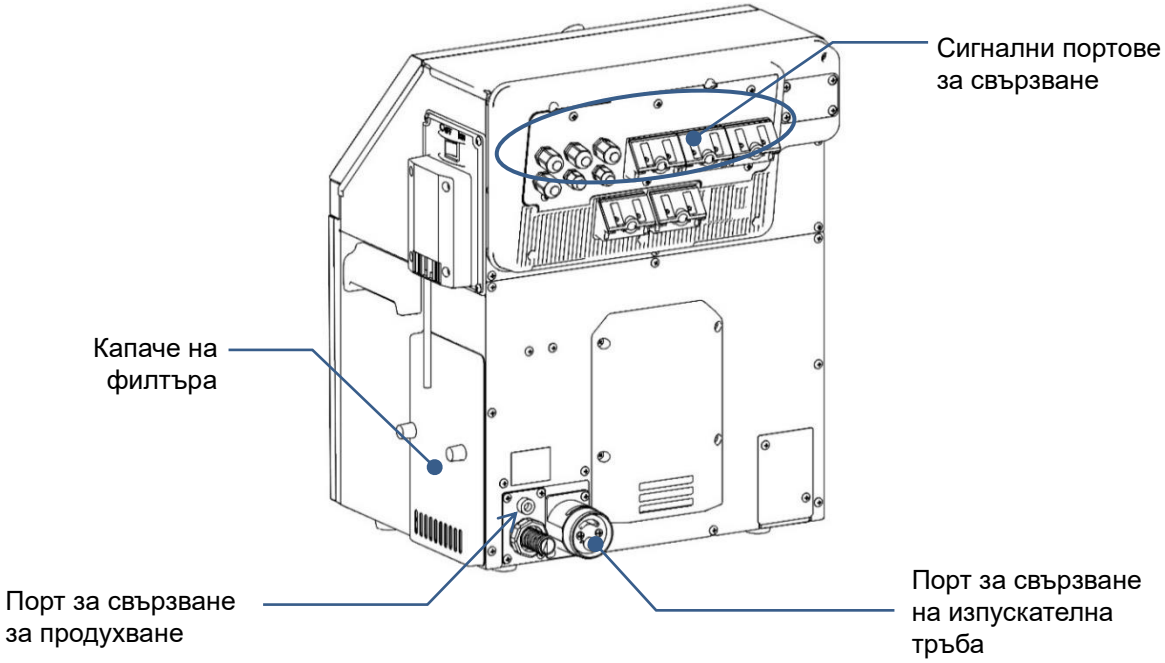

Предпазни мерки за употреба

Неръждаемата стомана на основния корпус не ръждясва лесно, но може да се повлияе от средата или да ръждяса, ако не се използва продължително време.

За да предотвратите образуването на ръжда, препоръчва се повърхността на основния корпус да се поддържа възможно най-чиста.

Станция за безопасно почистване (допълнителни части)

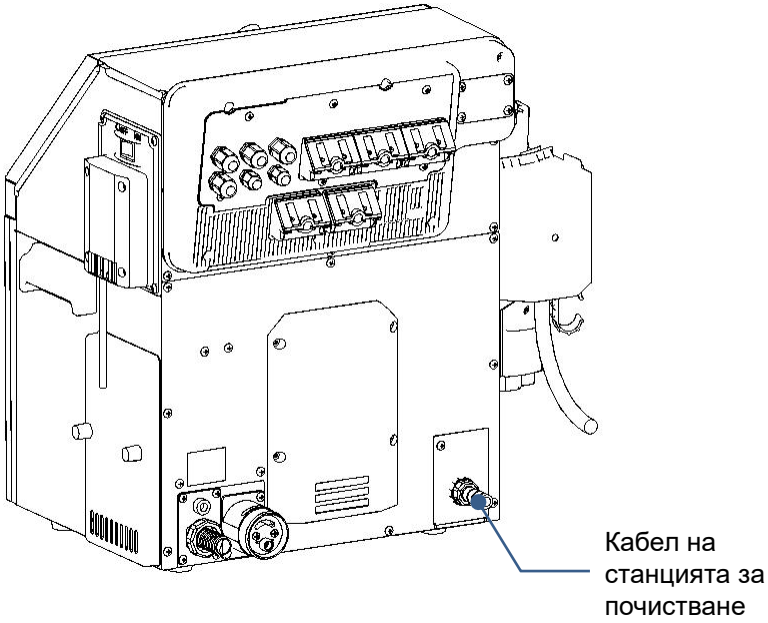

2.2. Разполагане на частите вътре в основния корпус

Вътрешната структура на основния корпус е както следва.

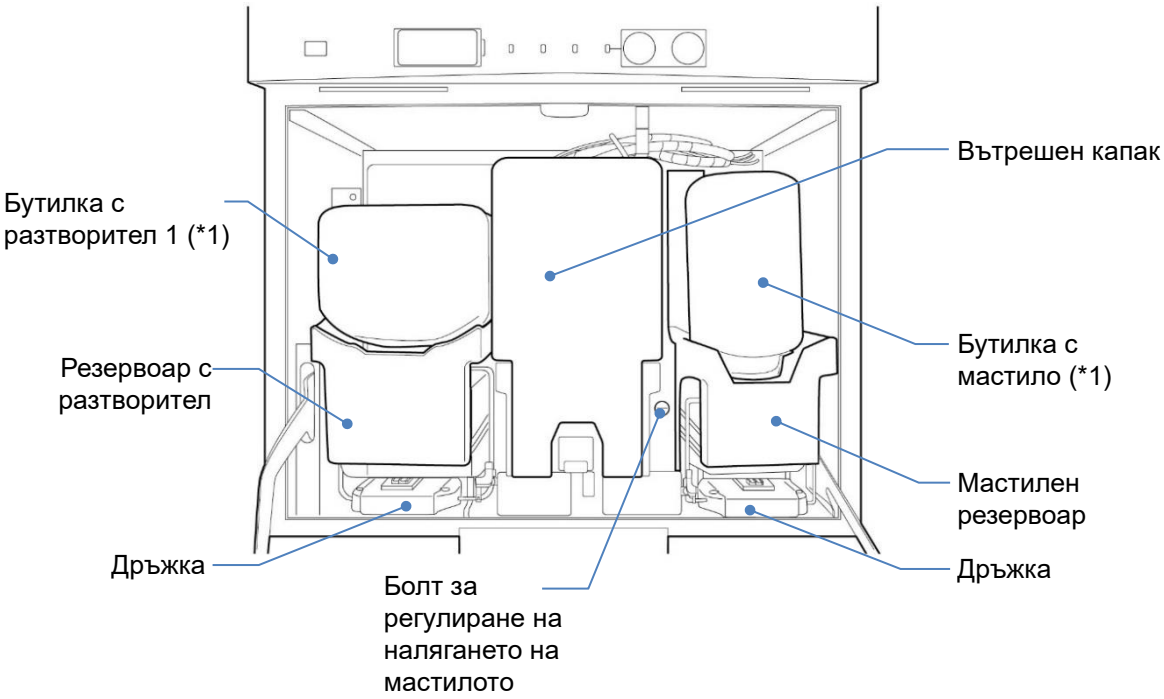

Изглед с махнат вътрешен капак

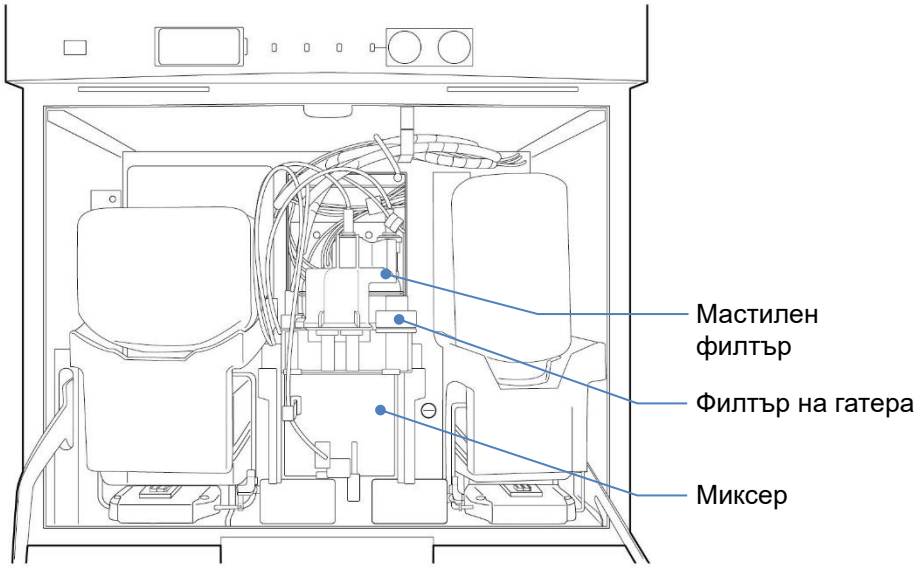

*1: Бутилката с мастило и бутилката с разтворител се продават отделно.

2.3. Печатаща глава

Вътрешната структура на печатащата глава е както следва.

UX2-D160W (стандартен модел) за станция за безопасно почистване (допълнителни части)

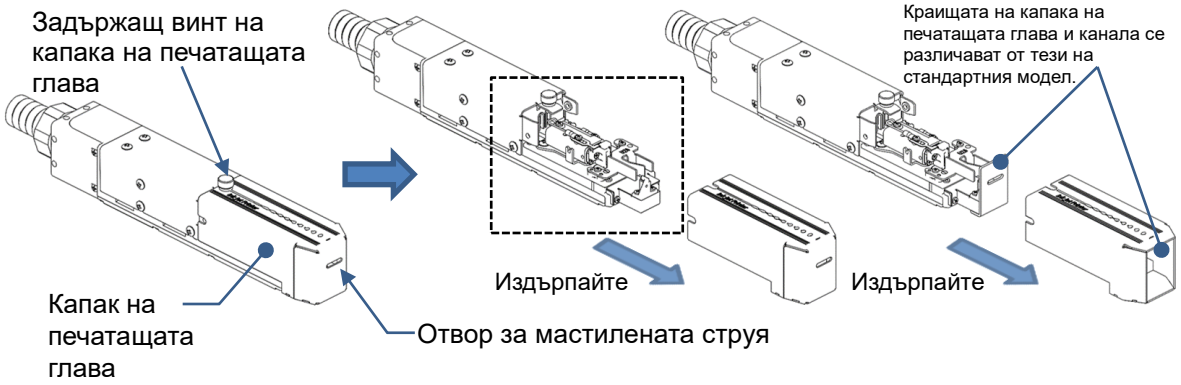

Вътрешната структура на печатащата глава (вътре в пунктираното поле на фигурата по-горе) е както следва.

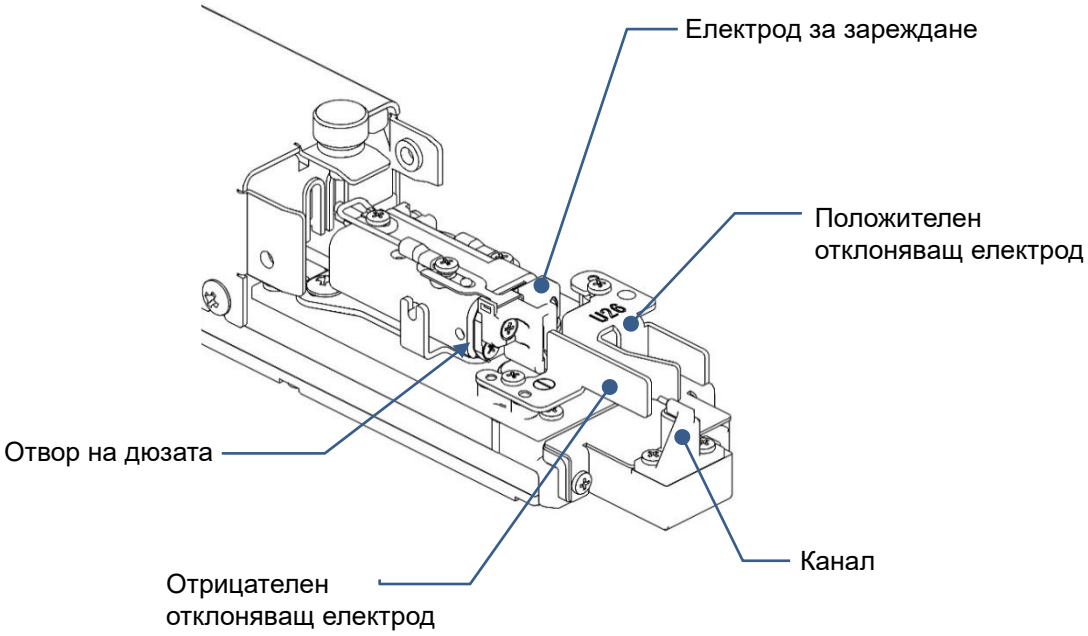

2.4. Станция за безопасно почистване (допълнителни части)

Структурата на станцията за почистване е както следва.

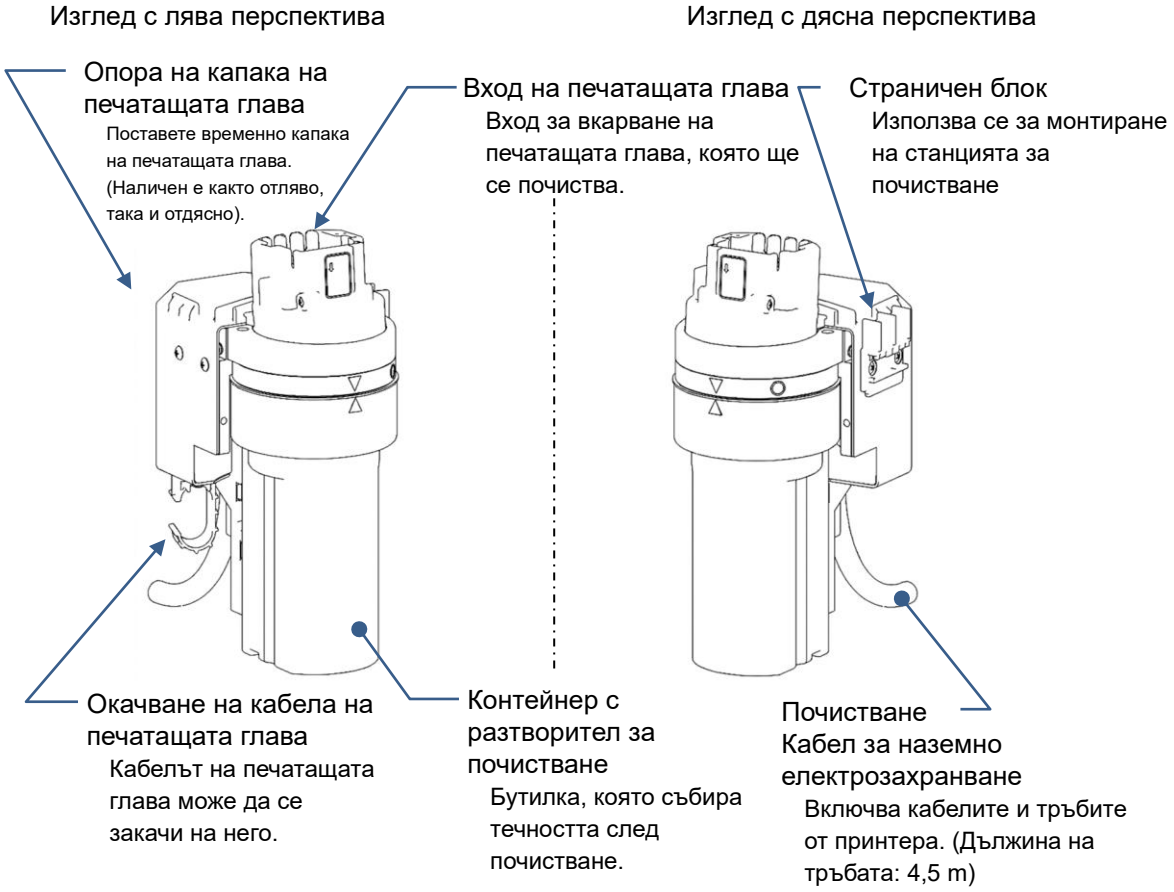

2.5. Дисплей

<<[ОСНОВЕН ЕКРАН]>>

[ОСНОВЕН ЕКРАН] се появява предимно, когато захранването е ВКЛЮЧЕНО.

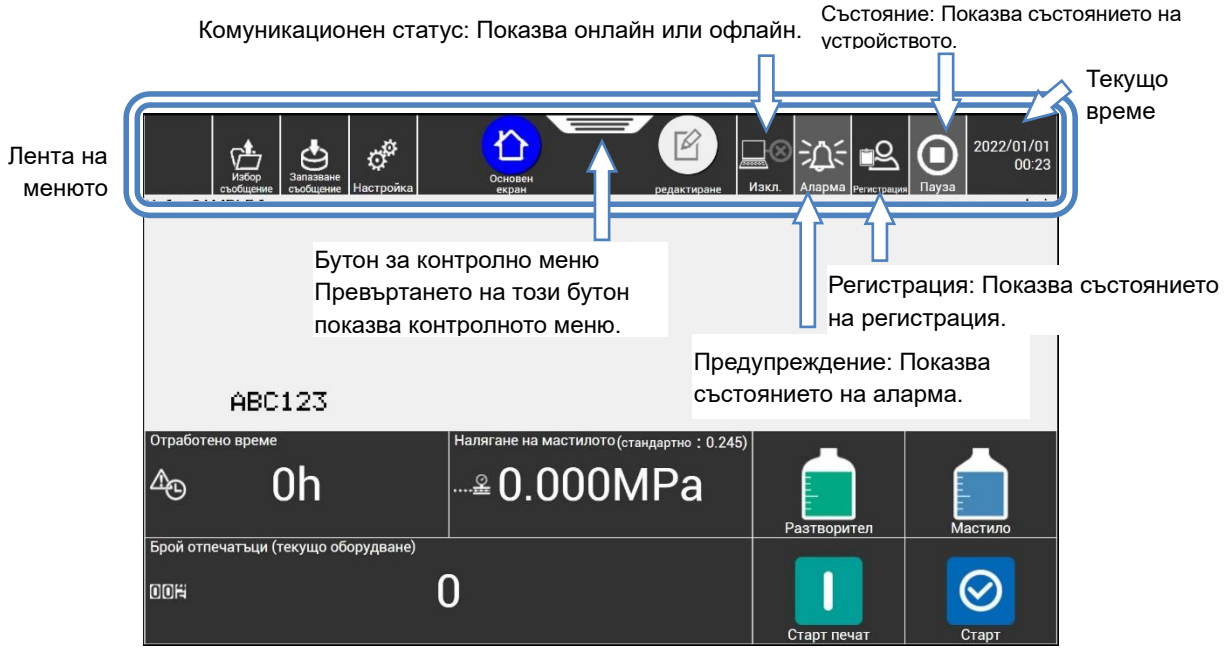

<<Екран на менюто>>

Съобщението [Потвърждение] е показано в синьо. То е предимно за потвърждение.

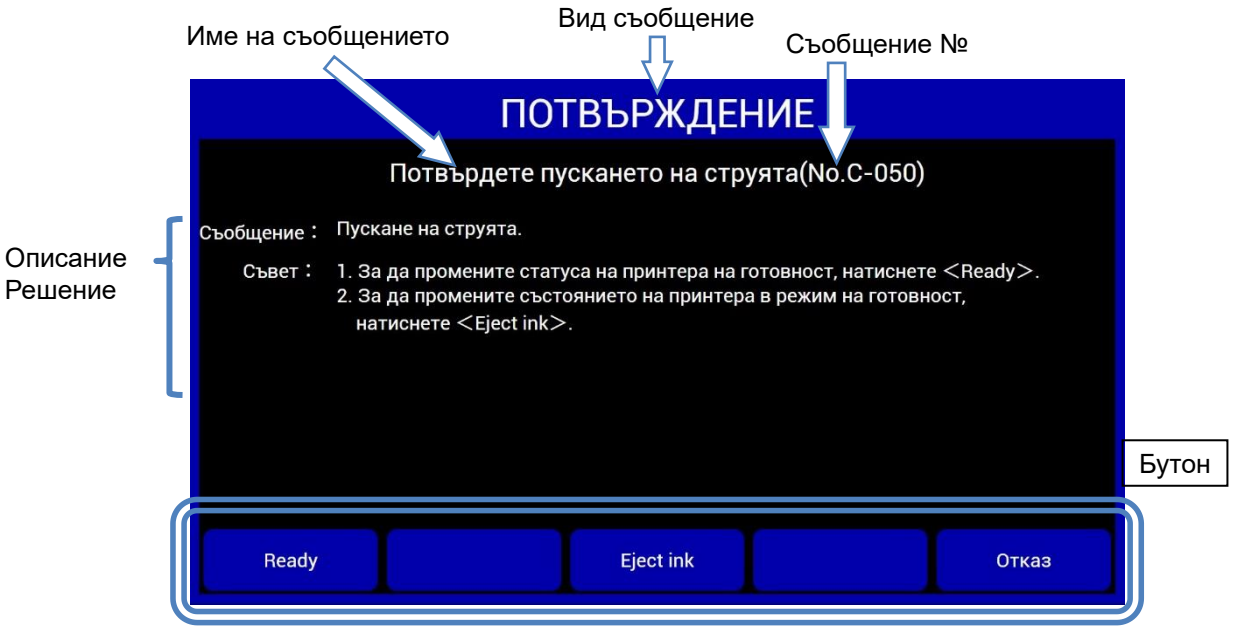

Съобщението [Аларма] е показано в оранжево. Съдържа подробности, причина и решение. Решете проблема съгласно инструкциите в съобщението.

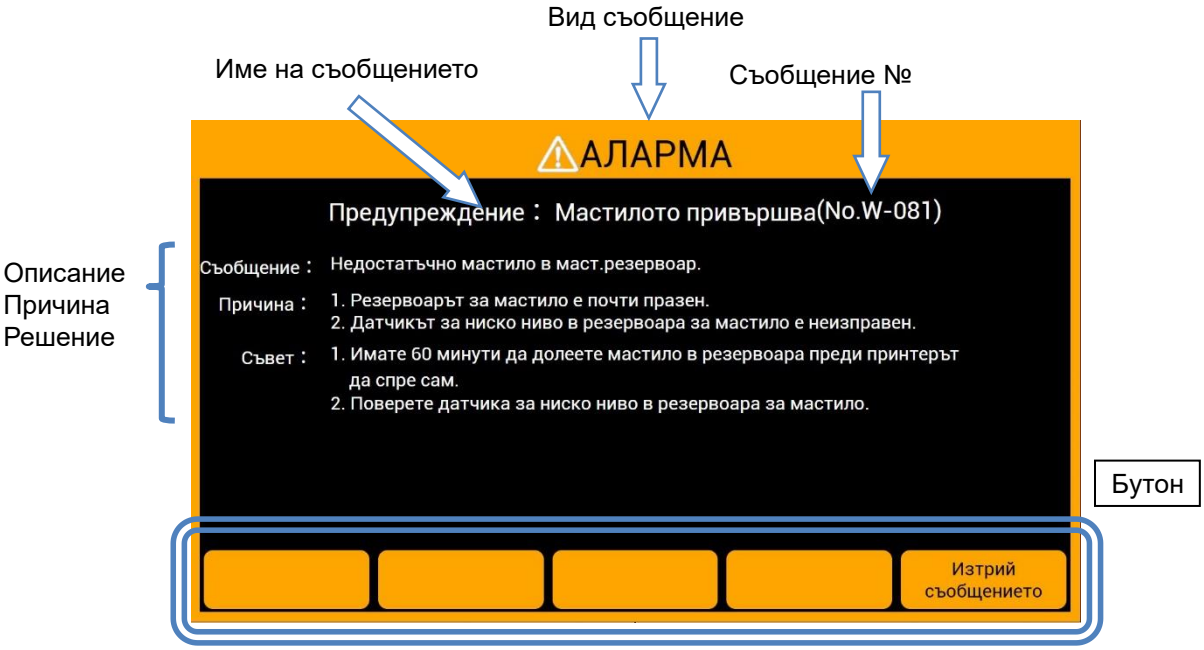

Съобщението [Грешка] е показано в червено. Съдържа подробности, причина и решение. Решете проблема съгласно инструкциите в съобщението.

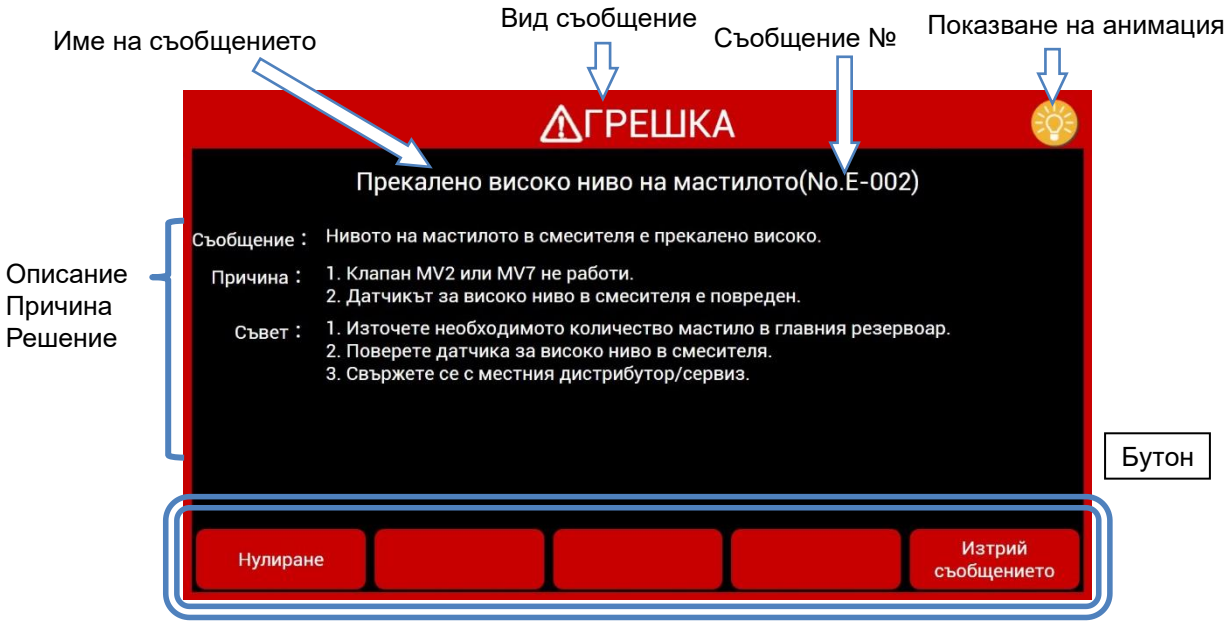

Глава 3

Основни дейности

3.1. Стартиране

3.2. Изключване

3.3. Почистване на печатащата глава

3.1. Стартиране

Този раздел описва как се стартира устройството.

Необходимите действия са обяснени подробно, включително процедурата за стартиране на устройството.

3.1.1. Процедура за стартиране

⚠ВНИМАНИЕ

- Мастилото и разтворителят може да съдържат органични разтворители.
  При боравене с мастило или разтворител, носете защитни ръкавици и предпазни очила, така че да избегнете пряк контакт с кожата.
- За екрана се използва LCD сензорен панел.
  Не натискайте бутоните твърде силно.
- Ако системата се изключи, изключете основния превключвател. За да включите захранването отново и да използвате системата пак, вижте “Глава 5. Процедури при спешен случай”.

1 Разхлабете задържащия винт на капака на печатащата глава и отстранете капака на печатащата глава. След това проверете дали капакът на печатащата глава и зоната около дюзата са замърсени с мастило.

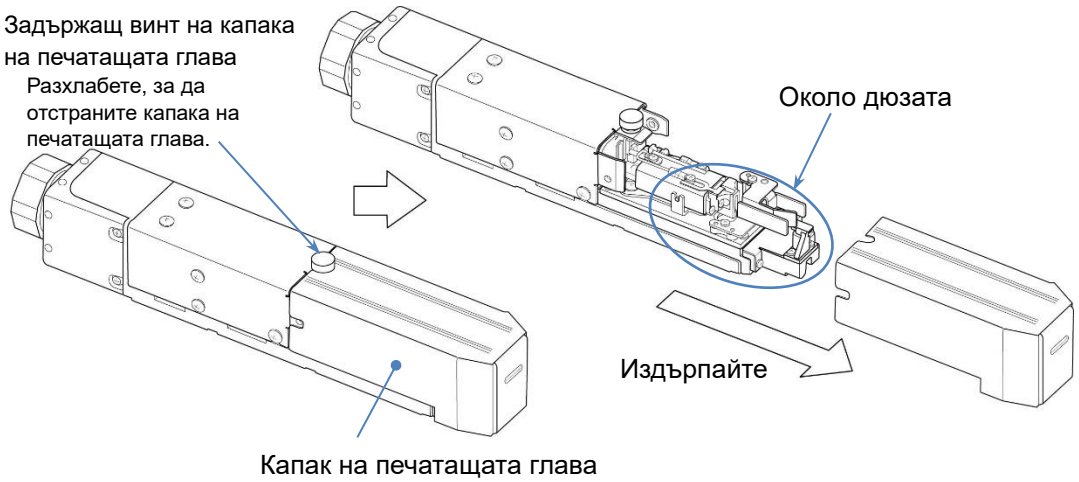

Тъй като това устройство отпечатва с мастилена струя върху печатния материал, външната и вътрешната страна на капака на печатащата глава са замърсени от пръски мастило от печатния материал. За да предотвратите проблеми с отпечатването поради замърсяване, проверете състоянието на замърсяване и почистете устройството, където е необходимо.
Вижте “3.3. Почистване на печатащата глава” за метода на почистване.

2 ВКЛЮЧЕТЕ основния превключвател, за да включите захранването.

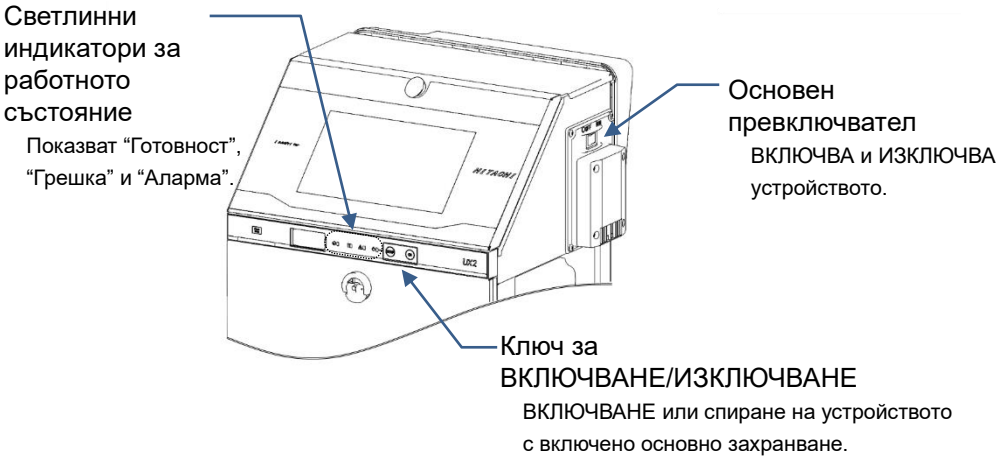

Захранването е включено и се появява [ОСНОВЕН ЕКРАН].

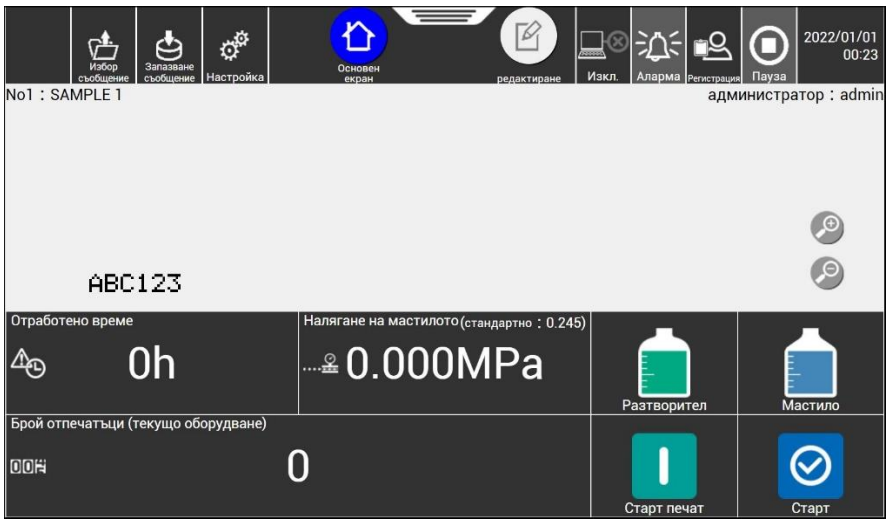

(Ако се появи екранът [Избор на потребител], вижте следващата страница.)

Ако захранването не е включено, може да е било изключено с ключа СТОП последния път. Натиснете ключа за ВКЛЮЧВАНЕ за около две секунди, за да включите захранването.
* Включете захранването отново. Уверете се, че светлинните индикатори за работното състояние не светят.

- Можете да проверите описанието за печат, брой и съдържанието на символа на календара в [ОСНОВЕН ЕКРАН].

Ако се появи екранът [Избор на потребител] при включване на захранването

A Включете захранването.
Появява се екранът [Избор на потребител]. Изберете потребител.

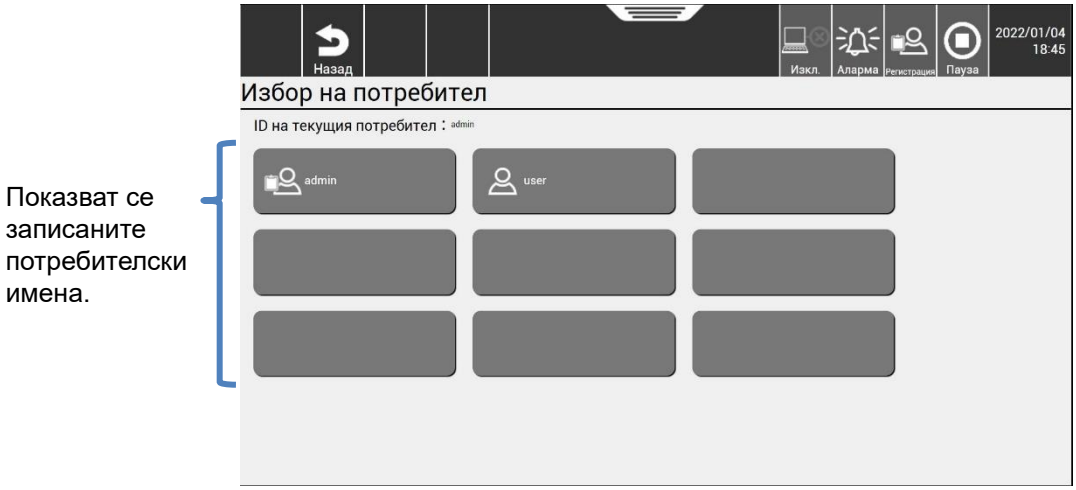

Икона с папка показва потребител с администраторски права.

Икона без папка показва обикновен потребител.

B Натиснете потребителя с потребителско име.
Появява се прозорецът за въвеждане на парола.

C Въведете паролата за потребителско име “потребител” и натиснете Въвеждане.
Появява се [ОСНОВЕН ЕКРАН].

3 Поставете парче от кърпа и др. срещу отвора за мастилената струя в края на печатащата глава, което да е в готовност за мастилената струя.
(* Веднага след мастилената струя е възможно да пръсне малко количество мастило, което да замърси заобикалящата среда.)

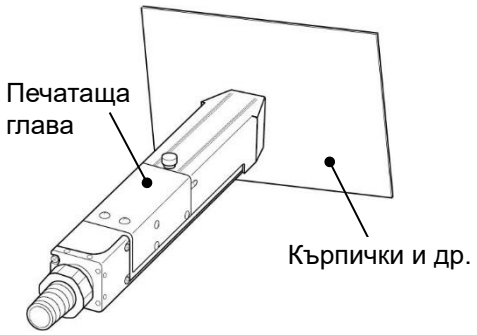

Натиснете Старт долу вдясно на [ОСНОВЕН ЕКРАН].

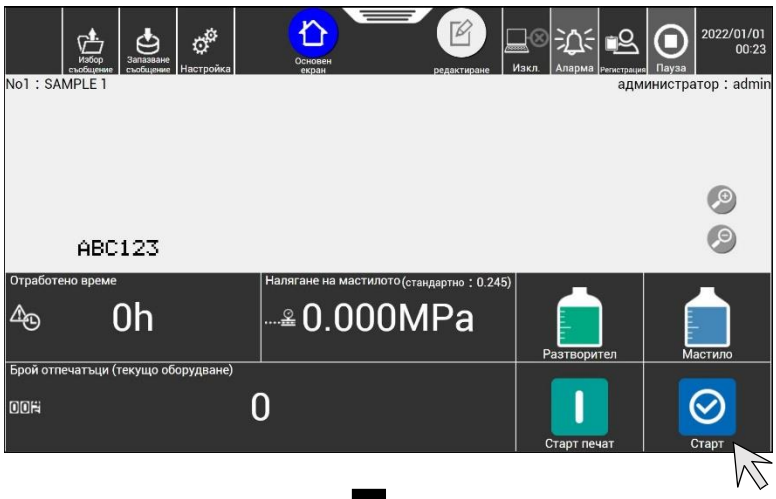

Натиснете Старт.

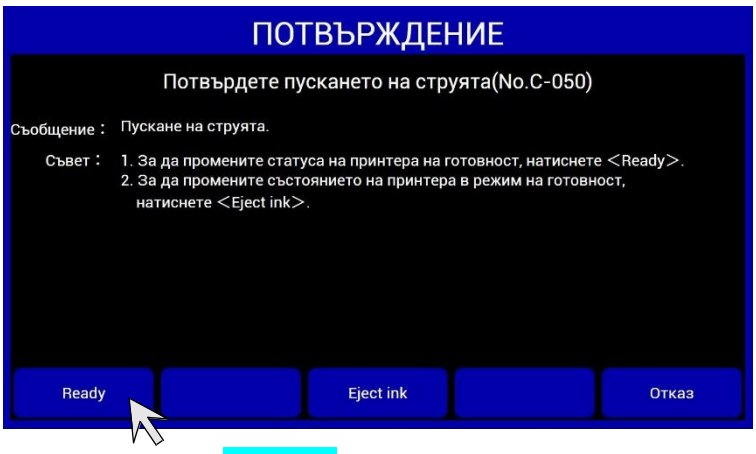

Натиснете Готовност.

- Мастилена струя не е възможна, когато печатащата глава е вкарана в станцията за почистване.

Бележка: Ако има постоянни пръски мастило, които замърсяват кърпичката, дори когато не се печата, възможно е печатащата глава да е повредена, като например потокът на мастилото да не влиза в канала или мастилото да не се възстановява от него. В такъв случай преустановете работа, като използвате следната процедура за спиране без промиване.

Процедура за спиране без промиване
Натиснете Стоп долу вдясно на [ОСНОВЕН ЕКРАН].

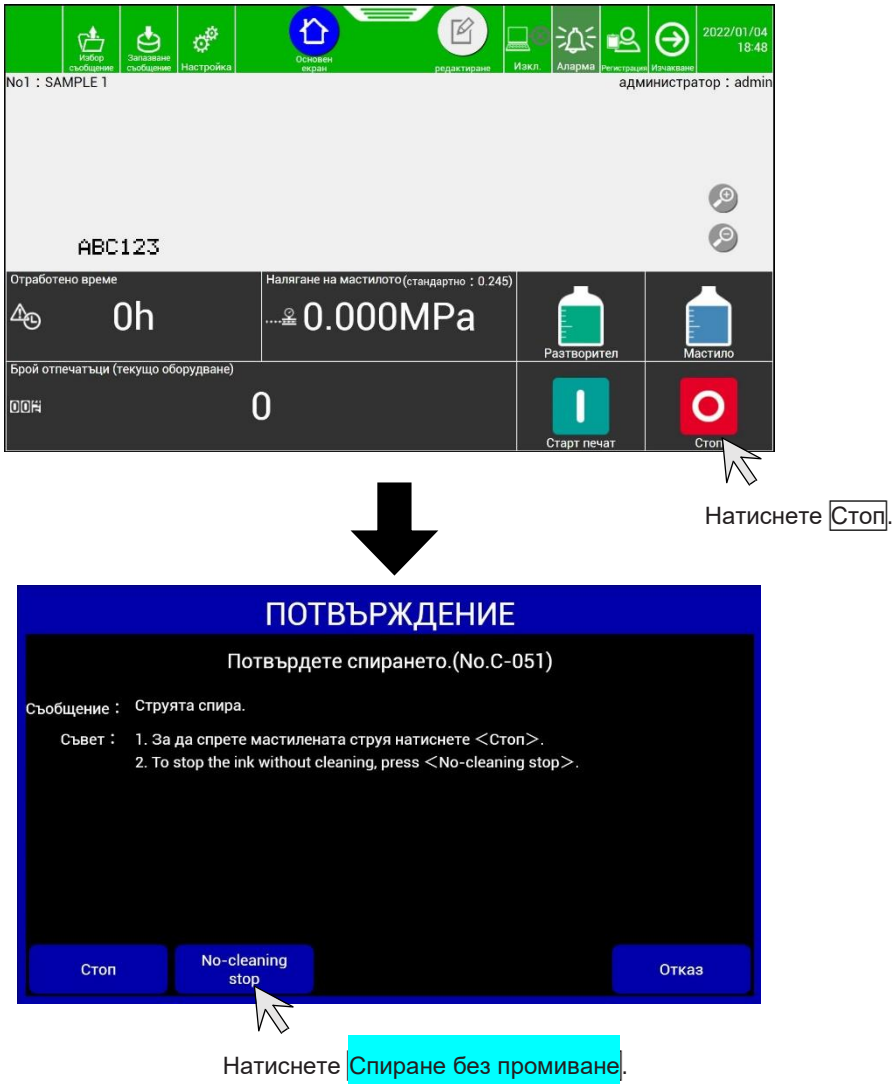

Тази процедура за спиране без промиване е възможна дори по време на изпълнение на последователността за стартиране.
Ако спрете устройството с тази процедура, рестартирайте работа съгласно “3.1.2. Когато възникне грешка при стартиране”.

4 Изчакайте състоянието да се промени от [Изпълнява се] на [Готовност].

- Когато това устройство се използва при ниска температура (прибл. 25 ℃ или по-ниска), възможно е на принтера да му е необходимо повече време от обикновено да влезе в състояние на [Готовност].
- Проверете налягането на мастилото.

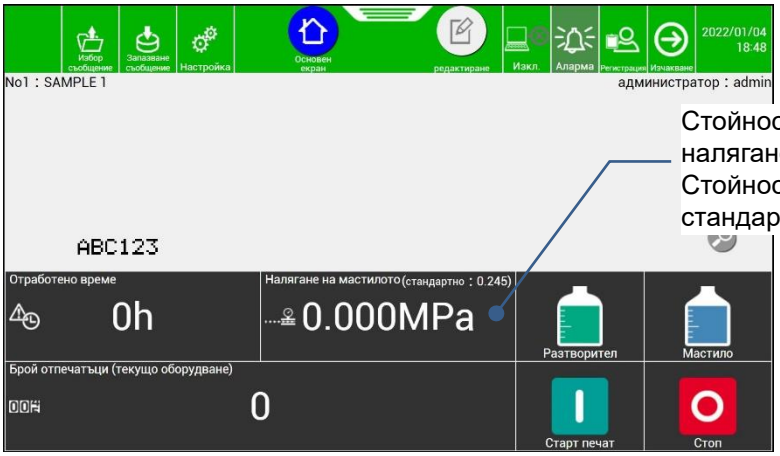

Стойност за показване на налягане на мастилото Стойността в скоби () е стандартна стойност.

Ако има разлика от 0,010 MPa или повече между показаната стойност и стандартната стойност, регулирайте налягането, като завъртите болта за регулиране на налягането с плоска отвертка, така че разликата да падне до ±0,002 Mpa от стандартната стойност.

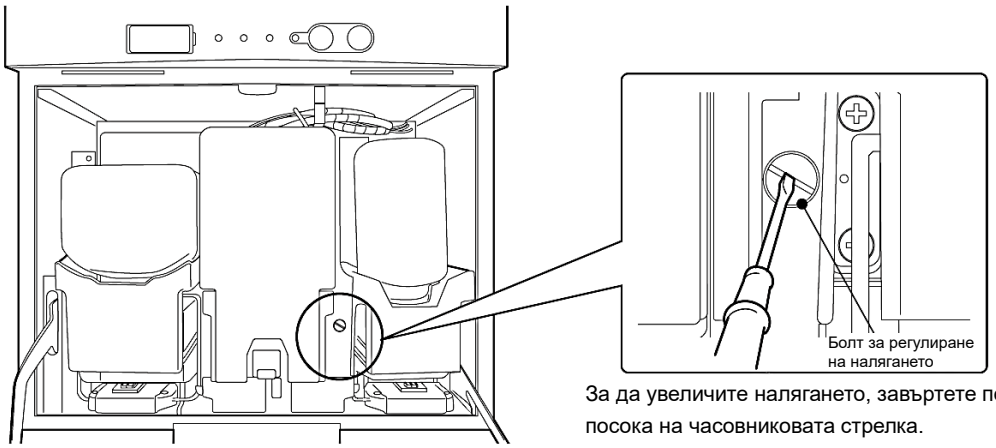

За да увеличите налягането, завъртете по посока на часовниковата стрелка.
За да намалите налягането, завъртете обратно на часовниковата стрелка.

5 Въведете сигнала за откриване на цел за отпечатване и проверете дали състоянието и описанието на печат са правилни.

- Ако се въведе сигнал за откриване на цел за отпечатване, когато състоянието е [Готовност], се отпечатва зададеното описание за печат.

3.1.2. Когато възникне грешка при стартиране

1 Уверете се, че устройството е в състояние [Стоп].

2 Разхлабете задържащия винт на капака на печатащата глава и отстранете капака на печатащата глава.

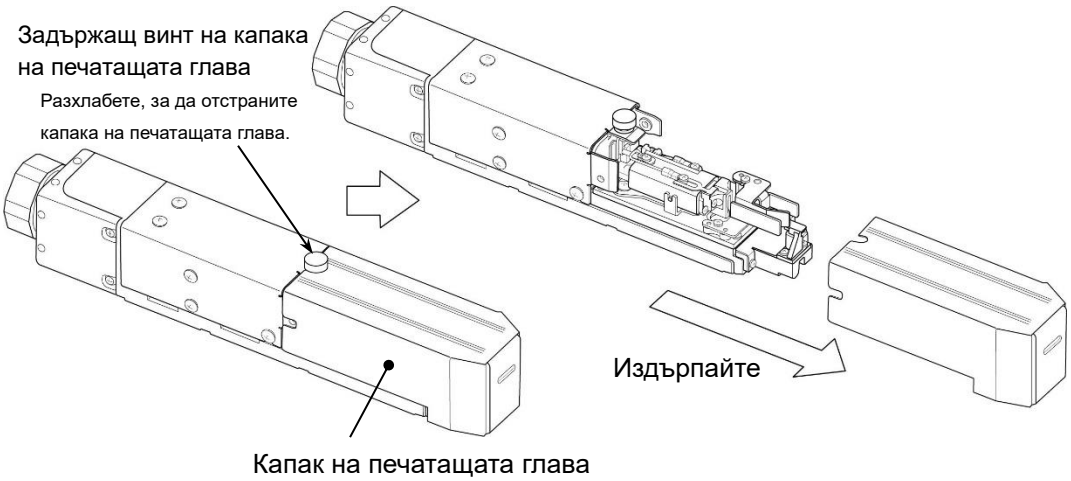

3 Почистете в зоната за почистване, като използвате разтворител.
Почистете отвора на дюзата, електрода за зареждане, отклоняващия електрод и канала с разтворителя. (Вижте също “3.3. Почистване на печатащата глава”).

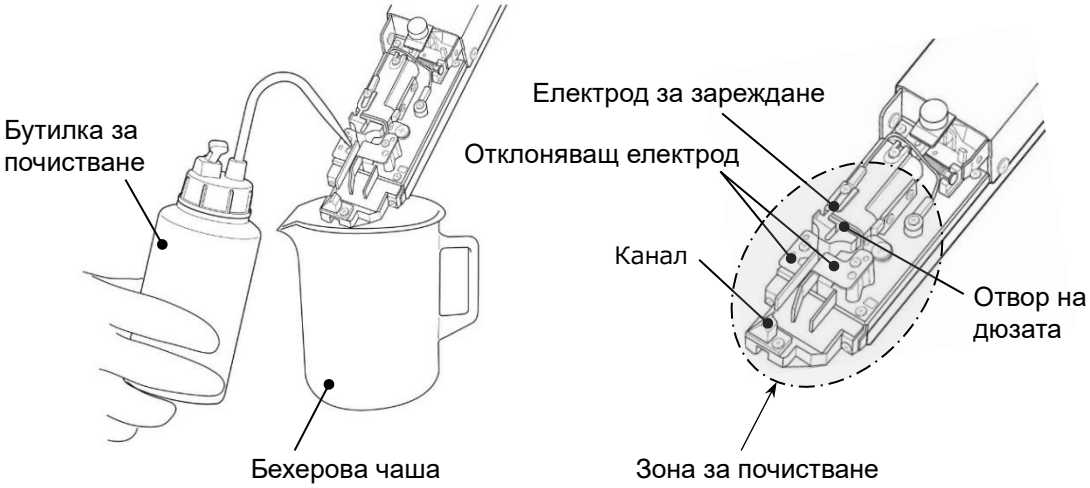

* Избършете разтворителя по повърхността на всяка част (включително монтажната основа) старателно с кърпичка и подсушете частта.

4 Отстранете капака на печатащата глава и поставете края на печатащата глава в бехеровата чаша, за да е в готовност за мастилената струя.

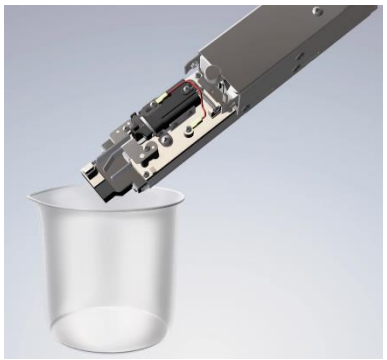

Натиснете Старт долу вдясно на [ОСНОВЕН ЕКРАН].

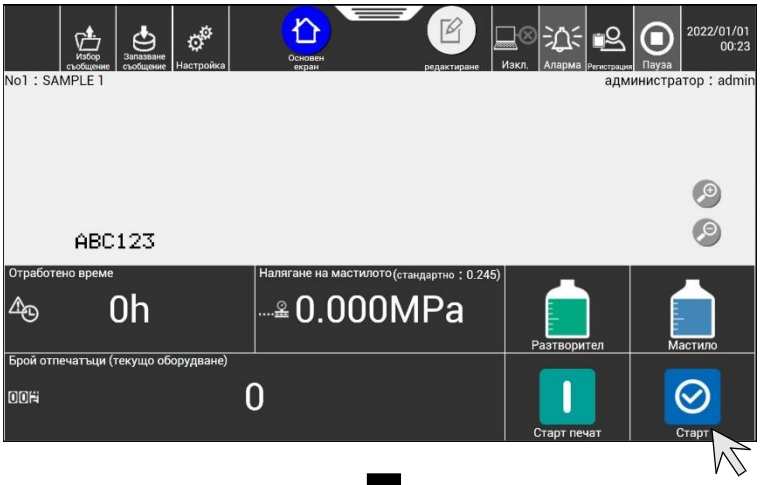

Натиснете Старт.

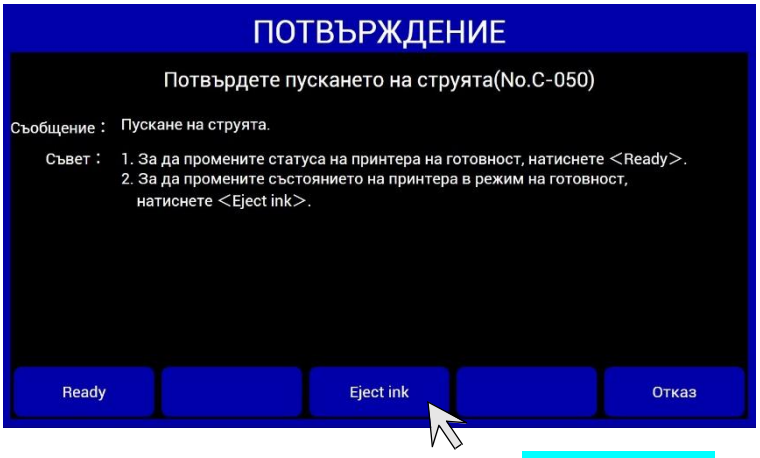

Натиснете Мастилена струя.

- Не може да има мастилена струя, когато печатащата глава е в отвора за печатащата глава на станцията за почистване.
  (Допълнителни части)

5 Уверете се, че потокът мастило е в центъра на канала.

⚠ АЛАРМА

- Носете предпазно оборудване (очила и маска), когато проверявате позицията на потока мастило.
- Ако в очите или устата Ви попадне мастило или разтворител, незабавно изплакнете обилно с топла или студена вода и се консултирайте с лекар.
- Преди подаване на мастилената струя, уверете се, че в направлението на мастилената струя няма никой.
  (Извършете това действие с края на печатащата глава, вкаран в бехеровата чаша и др.)

- Проверете позицията на потока мастило отстрани и отгоре на печатащата глава, както е показано на фигурата, за да сте сигурни, че мастилото е в центъра на канала.

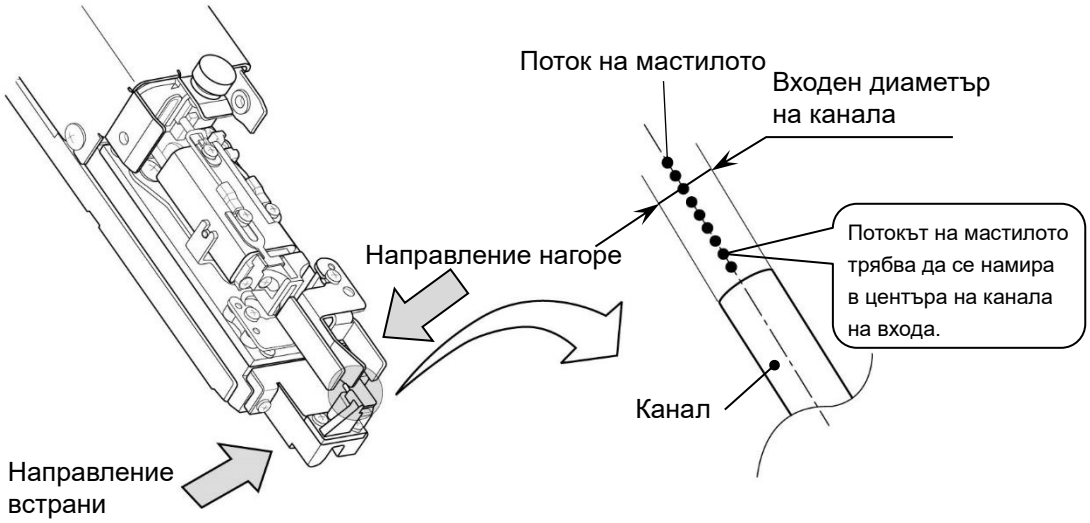

- Ако потокът на мастилото не е в центъра на канала, извършете [Спиране без промиване], за да спрете мастилената струя. Също така, действайте съгласно Техническото ръководство, “6.4. Коригиране на изкривяване на потока на мастилото и запушване на дюзите”.

6 Поставете капака на печатащата глава и вкарайте устройството в състояние на [Готовност].

- Ако състоянието на екрана не се промени от[Отворен капак] на [Изчакване], възможно е капакът на печатащата глава да не е поставен правилно. Поставете капака на печатащата глава отново.
- Вижте 3.1.3(2) Превключване от състояние [Изчакване] на състояние [Готовност] и поставяне на устройството в режим [Готовност].
- При грешка [Отворен капак], натиснете Затвори.

7 Въведете сигнала за откриване на цел за отпечатване и проверете дали състоянието и описанието на печат са правилни.

- Ако се въведе сигнал за откриване на цел за отпечатване, когато състоянието е [Готовност], се отпечатва зададеното описание за печат.

3.1.3. Превключване на състояние на изчакване и готовност

(1) Превключване от състояние [Готовност] на състояние [Изчакване]

* Когато съединението на транспортьора се активира от изходния сигнал [Готовност], ако състоянието се промени на [Изчакване], транспортьорът ще спре.

1 Натиснете Готовност в горната част на екрана и ще се появи съобщението [Потвърдете отказа]. После натиснете ОК.

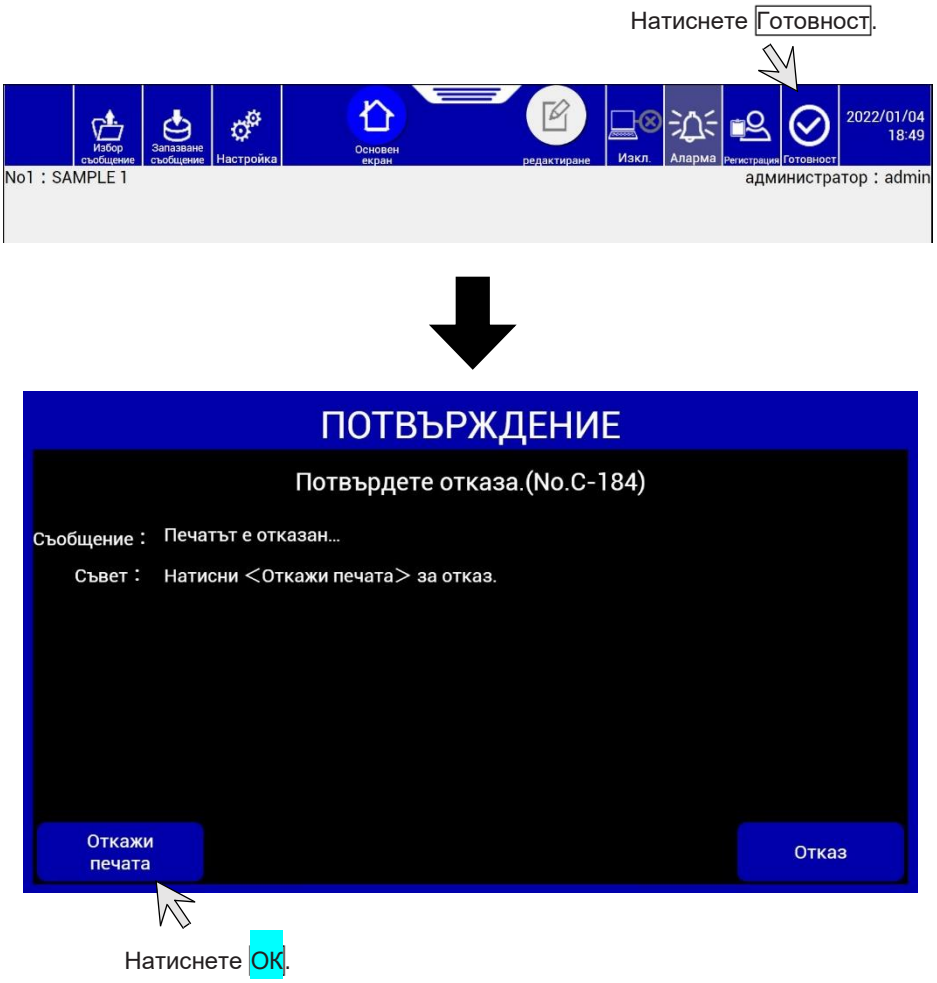

Глава 3.

(2) Превключване от състояние [Изчакване] на състояние [Готовност]

2 Натиснете Изчакване в горната част на екрана и ще се появи съобщението [Потвърдете печатането]. После натиснете OK.

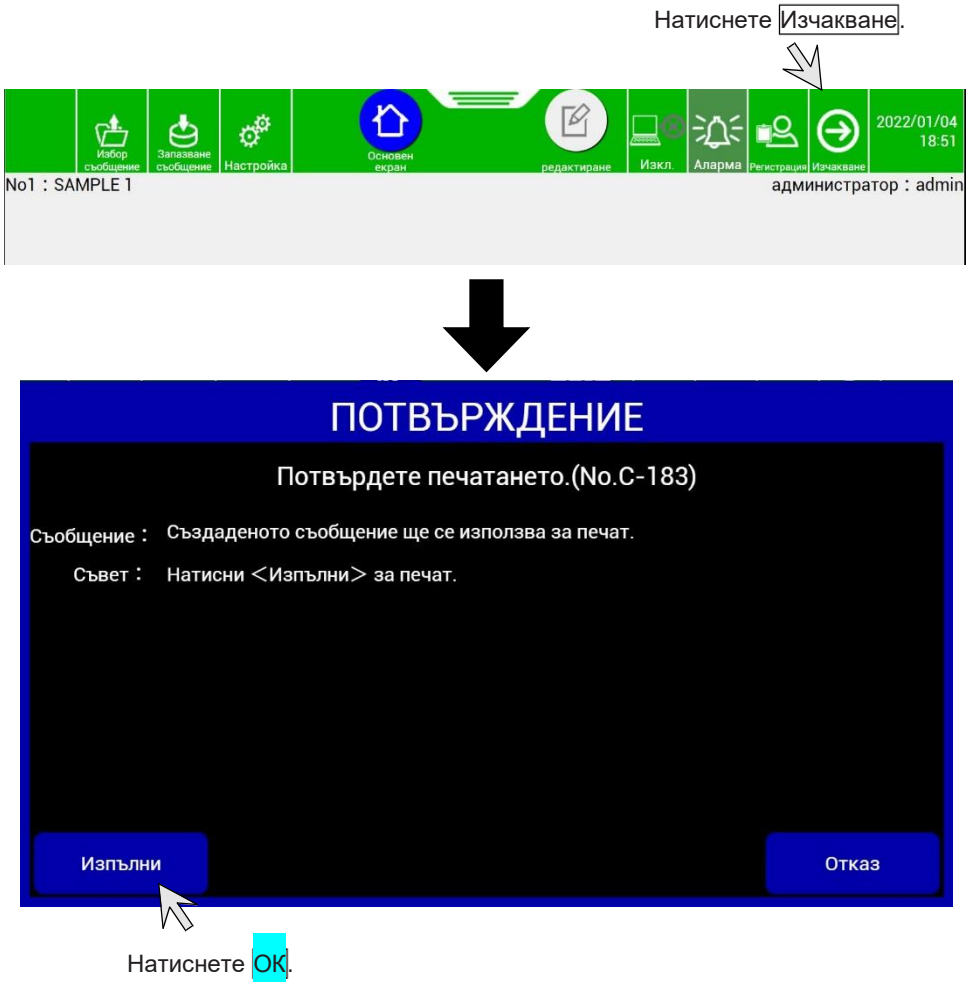

3.2. Изключване

3.2.1. Автоматично спиране чрез натискане на бутона СТОП

1 Натиснете и задръжте бутона СТОП няколко секунди.
Всички дейности до изключване на захранването на устройството се извършват автоматично.

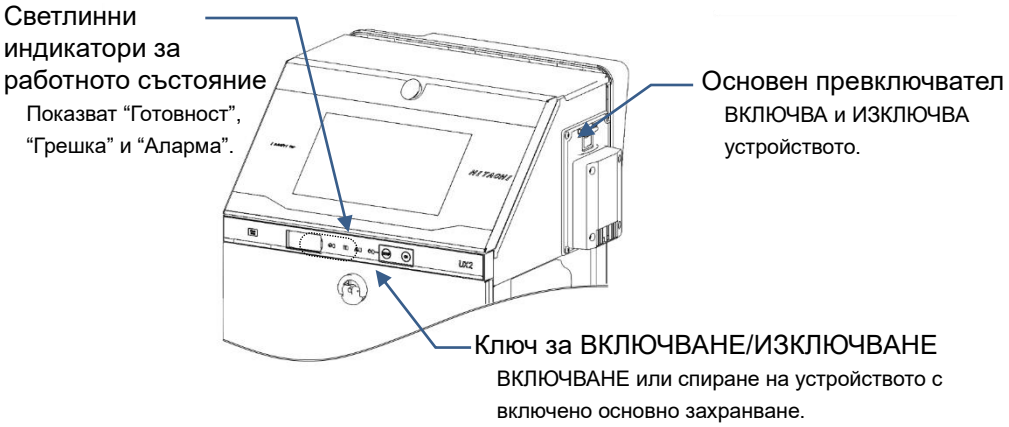

- Енергията се ИЗКЛЮЧВА от бутона СТОП, когато мастилената струя се подава или е спряна. (Не е задължително основният превключвател да е изключен. Консумацията на енергия не се променя, дори когато основният превключвател остане в положение ВКЛЮЧЕНО).

3.2.2. Спиране на мастилената струя чрез натискане на бутон на екрана

- Използвайте следната процедура, за да спрете мастилената струя.

Процедура за спиране на мастилената струя.

Натиснете Стоп долу вдясно на [ОСНОВЕН ЕКРАН].

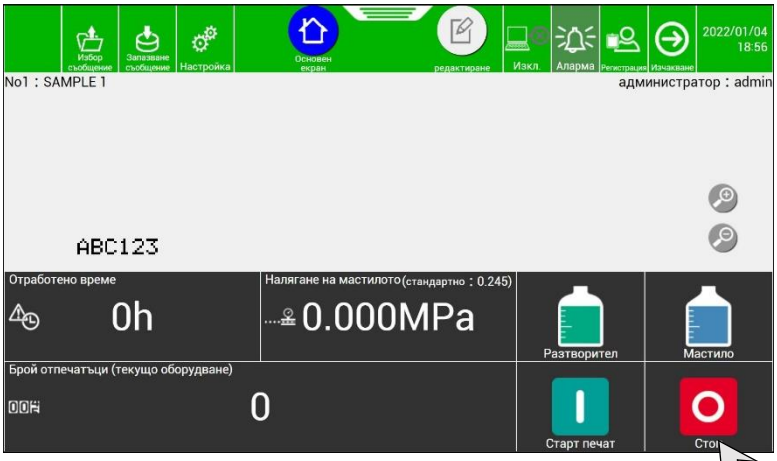

Натиснете Стоп.

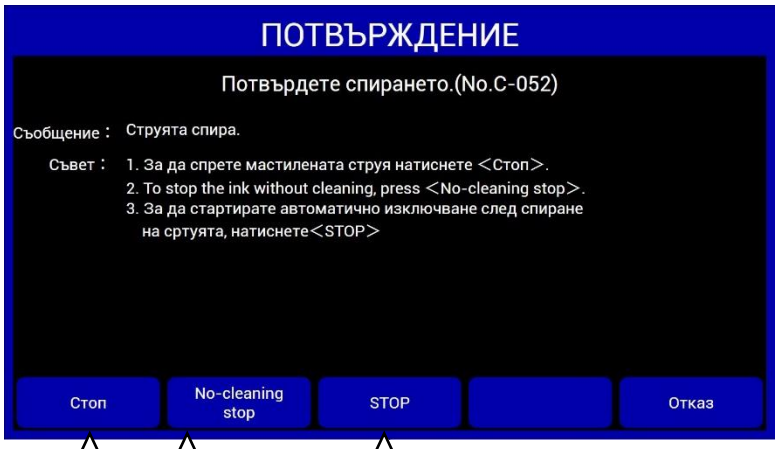

ИЗКЛЮЧВА автоматично захранването, когато мастилено-струйният принтер спре, например с бутона СТОП.

Спира мастилената струя без почистване на пътя на движение. (Не се препоръчва)

Спира мастилената струя с почистване на пътя на движение. Този бутон не изключва захранването.

Внимателно почистване

- Това е функция за внимателно почистване на принтера, когато устройството се използва често в среда с висока температура или преди края на седмицата, като например период на изключване 2-3 дни. Това внимателно почистване използва по-голямо количество разтворител в сравнение с нормалното почистване.
- Свържете се с най-близкия дистрибутор, за да използвате тази функция.

3.2.3. Изключване на главния превключвател

Когато изключвате главния превключвател, обърнете внимание на следното.

- Обикновено натискайте ключ СТОП вместо главния превключвател, за да изключите захранването в края на операция.
- Ако устройството няма да се използва дълго време, ИЗКЛ. от основния превключвател.
- Не ИЗКЛ. с основен превключвател докато се подава мастилената струя, освен при спешен случай.
  (Вж. глава 5. “Процедури при спешен случай”.)
- Обърнете внимание, че методът на включване варира в зависимост от метода на изключване.

Връзка между метод на изключване и метод на включване

Метод на изключване	Метод на включване
При ИЗКЛ. от основния превключвател след спиране на устройството с ключ СТОП	Включете основния превключвател и натиснете ВКЛ. за около две секунди, за да включите захранването.
При ИЗКЛ. от основния превключвател без да използвате ключ СТОП	ВКЛЮЧЕТЕ основния превключвател, за да включите захранването.

Боравене с гуменото уплътнение на дюзата

- Гуменото уплътнение на дюзата предотвратява изсушаване на отвор на дюзата и натрупване на прах по плочата. Когато устройството няма да се използва няколко дни по време на ваканция и др., препоръчва се при изключване между отвора на дюзата и електрода за зареждане да се постави гумено уплътнение на дюзата.

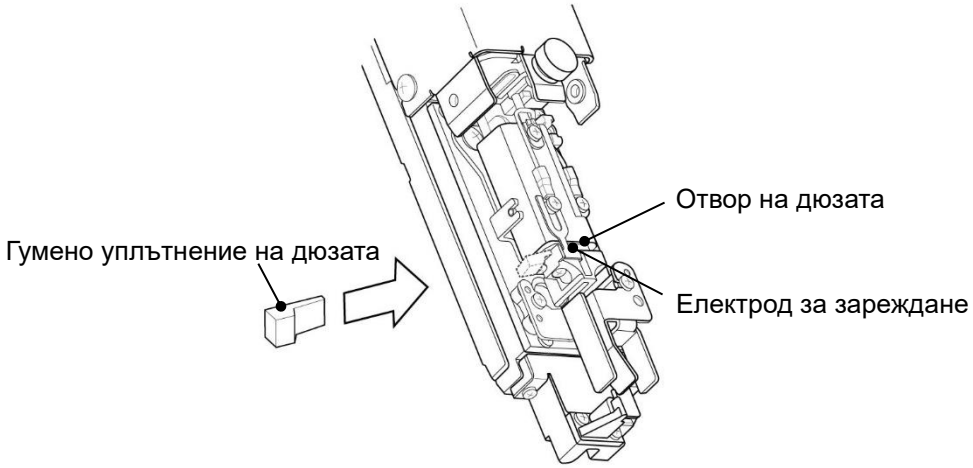

Предпазни мерки при употреба

- Съхранявайте гуменото уплътнение на дюзата в найлонова торбичка и др., за да я защитите от замърсяване и прах.
- Поставете гуменото уплътнение на дюзата след почистване с разтворител.
- Не деформирайте електрода за зареждане при поставяне на гуменото уплътнение на дюзата.

3.3. Почистване на печатащата глава

Този раздел описва процедурата за почистване, когато зоната около дюзата е замърсена с мастило.

⚠АЛАРМА

- Използваният за почистване разтвор е запалим. Уверете се, че не са инсталирани устройства, образуващи пламъци или дъга.
- Премахнете статичното електричество от тялото си и от периферното оборудване преди почистване на печатащата глава.
- Вижте “Мерки за безопасност” в това Ръководство за основни дейности за подробни мерки за безопасност.

БЕЛЕЖКА

- Никога не източвайте отпадъчния разтвор на мастилото или на разтворителя в обществената канализация. Изхвърлянето на отпадъци трябва да изпълнява изискванията в съответните разпоредби. Консултирайте се с подходяща регулаторна агенция за допълнителна информация.
- Ако случайно разлеете мастило или разтворител, избършете старателно и бързо с кърпичка или нещо друго подходящо.

3.3.1. Почистване с бутилка за почистване

(1) Застанете срещу края на печатащата глава надолу и излейте разтворител върху замърсената част. Почистете, като събирате разтворителя в бехерова чаша.

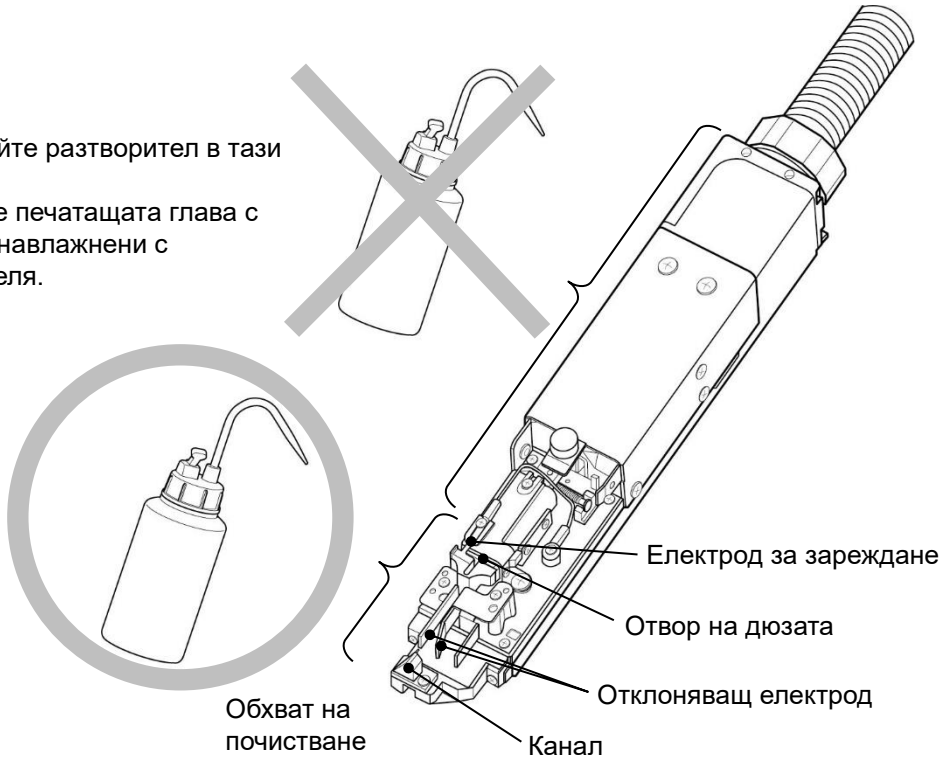

(2) След почистване внимателно избършете печатащата глава с кърпички и я изсушете с вентилатор.
- Внимателно изсушете отвора на дюзата, електрода за зареждане, отклоняващия електрод и особено ръба на канала. Уверете се, че печатащата глава е достатъчно суха преди за започнете работа. Ако се използва, докато печатащата глава е мокра, принтерът няма да се стартира нормално.
- Когато печатащата глава е мокра, не заставайте срещу края ѝ нагоре.

(3) Не потапяйте печатащата глава в разтворител.
Възможно е разтворител да влезе в печатащата глава.

(4) Когато се печата често или разстоянието между материалите за печат и печатащата глава е малко, мастилени пръски може да замърсят края на печатащата глава и капака на печатащата глава. Ако това състояние не се разреши, замърсяването ще се влоши, което ще доведе до грешка при отпечатване или аварийно спиране. Ако често възникват грешки при печат или спешни случаи поради замърсяване от пръски мастило, спрете изпълняващата се операция и почистете края на печатащата глава (около дюзата, електрода за зареждане, отклоняващия електрод, монтажната основа и канала) и капака на печатащата глава. Извършете тази операция в допълнение към почистването в края на работния ден.

Продухване на печатащата глава е ефективно срещу петна от пръски мастило.
Вижте техническото ръководство “3.1. Продухване на печатащата глава”.

(*) Когато за почистващ разтвор се използва разтворител от бутилка с разтворител.

(a) Отворете бутилката с разтворител, като завъртите капачето.

В този момент не отстранявайте горното капаче.

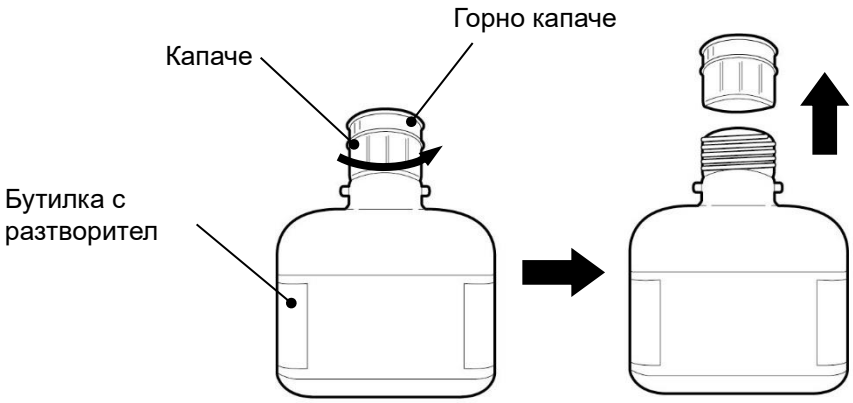

(b) Използвайте разтворител, като го прехвърлите към бутилка за почистване.

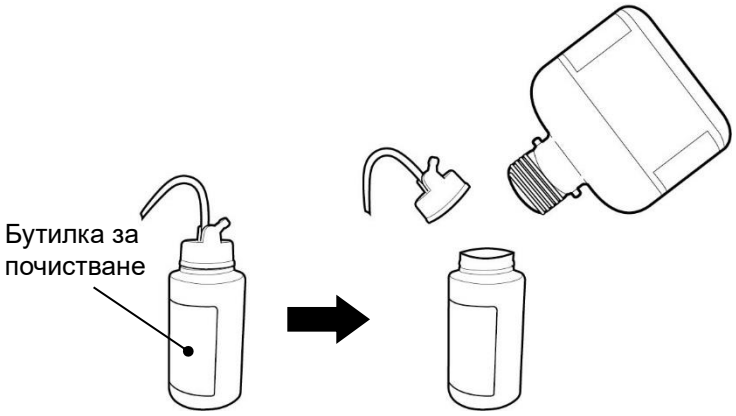

Бележки:
- Ако няма почистващ разтвор, прехвърлете бутилката с разтворител в бутилката за почистване преди поставяне на бутилката с разтворител.
- Затегнете капачето на бутилката с разтворител след употреба. Обърнете я надолу с главата, за да проверите дали няма теч на разтворител.
- Ако разтворителят в бутилката с разтворител се използва като разтвор за почистване, обемът на разтворителя в бутилката с разтворител намалява. Когато е поставена в устройството, използвайте бутилка с разтворител, която съдържа повече от половин бутилка разтворител.
- В случай на случайно разливане на разтворител, бързо избършете с кърпички.

3.3.2. Почистване на станция за безопасно почистване (допълнителни части)

⚠АЛАРМА

- По време на почистване на главата се образуват пари на разтворителя. Ако нямате друг избор освен да докоснете печатащата глава или станция за почистване по време на почистване на главата, трябва да премахнете статичното електричество от тялото си преди работа.
- Вижте “Мерки за безопасност” в това Ръководство за основни дейности за подробни мерки за безопасност.

⚠ВНИМАНИЕ

- Когато спрете почистването на главата и отстраните печатащата глава, носете защитни очила и подгответе кърпички. Възможно е печатащата глава да не е достатъчно суха.

БЕЛЕЖКА

- Не вкарвайте предмети, различни от печатащата глава, в устройството. В противен случай това може да доведе до неочаквана грешка или неизправност.
- Когато устройството се използва за пръв път или функцията “печатаща глава” не се използва няколко дни (четири ли повече), обемът на разтворителя, използван при почистване на главата, може да се промени, за да запълни тръбата.
- Не отстранявайте печатащата глава до завършване на почистването. В противен случай е възможно пръски разтворител или висока концентрация на пари на разтворителя да остане във вътрешността.

Процедура за работа

1 Уверете се, че устройството е в режим [Изчакване] или [Стоп].

Състояние: Показва състоянието на устройството.

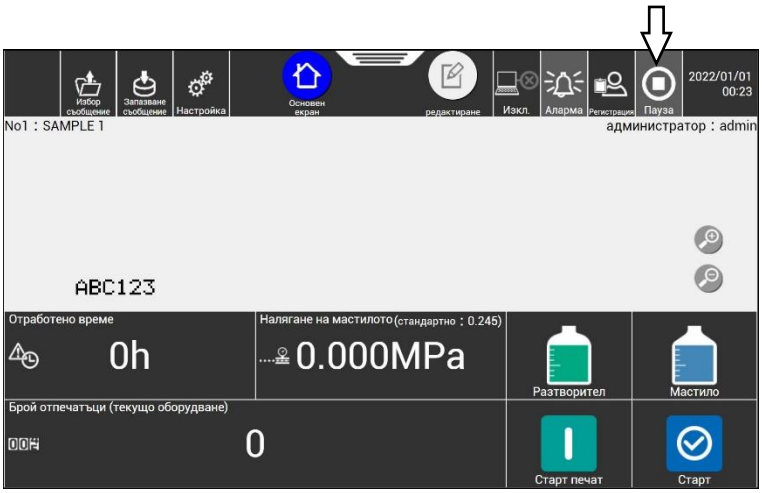

2 Уверете се, че контейнерът с разтворител за почистване на станцията за почистване е инсталиран правилно.

- Уверете се, че маркировката “▽” от страната на основното устройство на станцията за почистване е подравнена със символа “△” на контейнер с разтворител за почистване.
- Ако маркировките са зле подредени или контейнерът с разтворител за почистване не е поставен правилно, функцията не може да се изпълни.

<Правилно инсталиране>

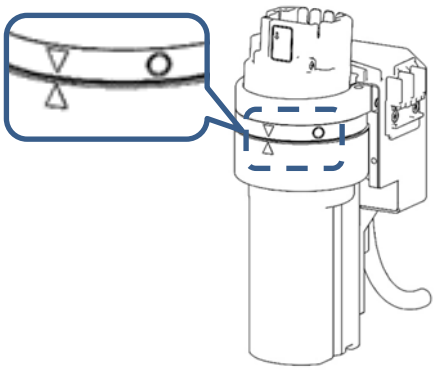

<Неправилно инсталиране>

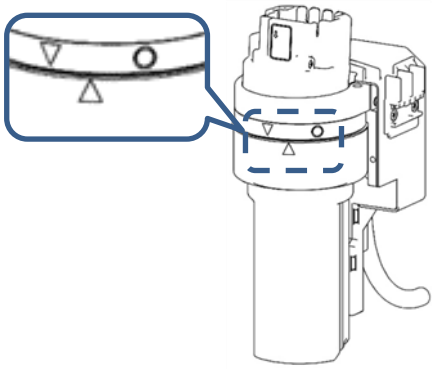

3 Разхлабете задържащия винт на капака на печатащата глава и отстранете капака на печатащата глава.

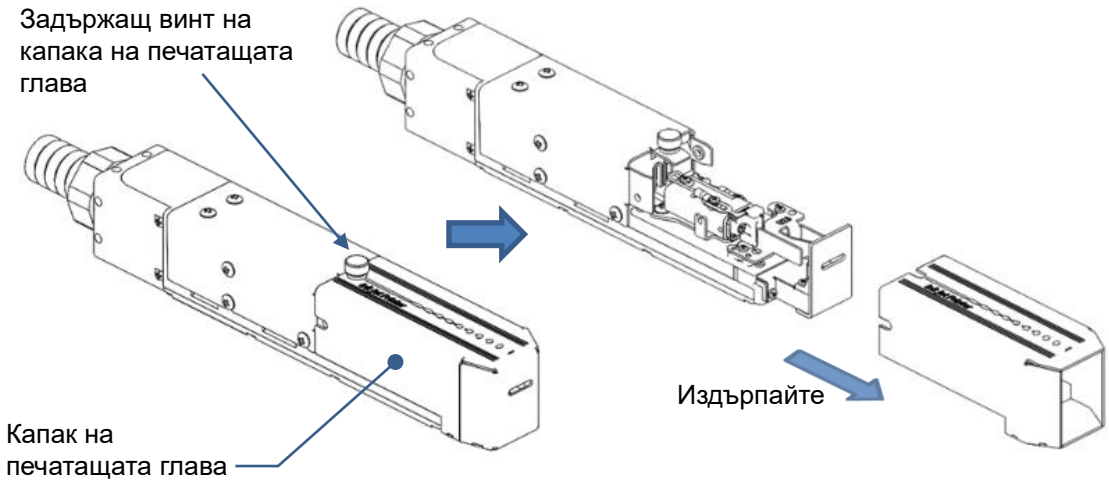

4 Уверете се, че капакът на печатащата глава не е изгубен след отстраняването му, като например да е окачен на опората на капака на главата за станция за почистване.

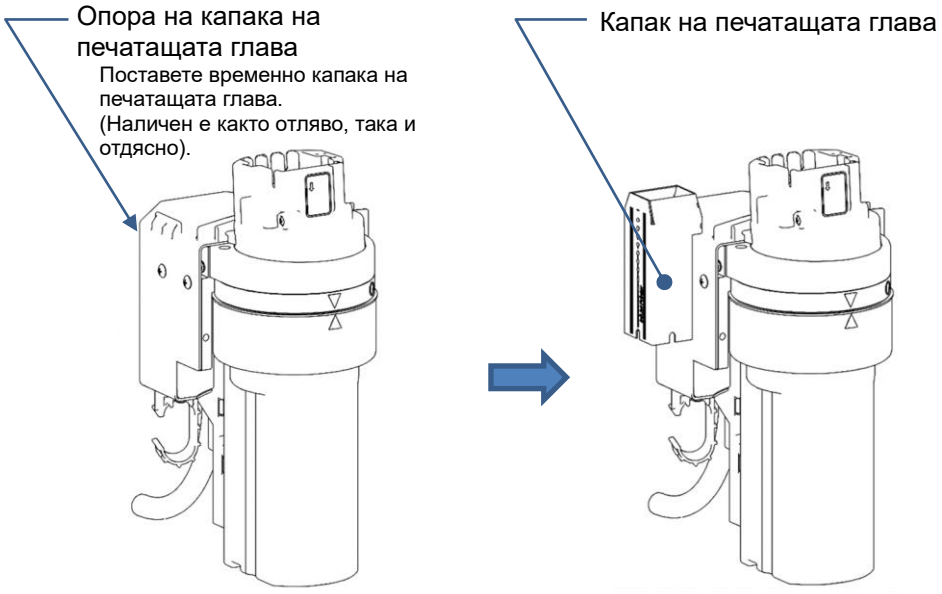

5 Вкарайте печатащата глава във входа на печатащата глава на Станция за почистване в направлението, посочено на фигурата по-долу.

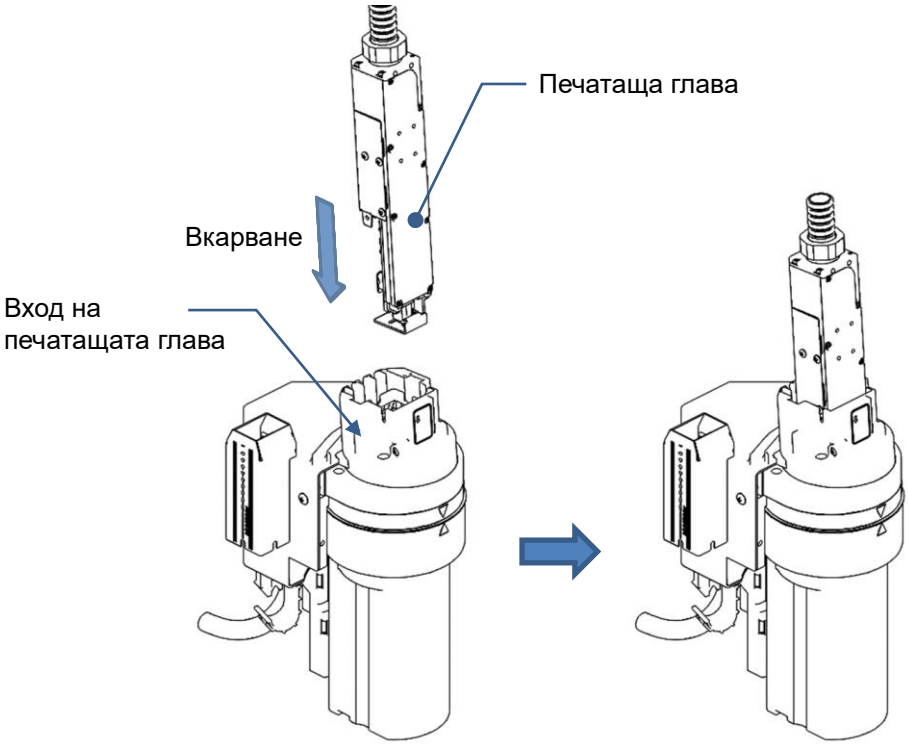

БЕЛЕЖКА

- Не се опитвайте да вкарате печатащата глава в станцията за почистване със сила.
  В противен случай някои части може да се деформират, да паднат или да се повредят.

6 За да се предотврати натоварване на основата на печатащата глава под тежестта на кабела на главата, окачете кабела на главата на окачването за кабела на печатащата глава, прикрепено към станцията за почистване.

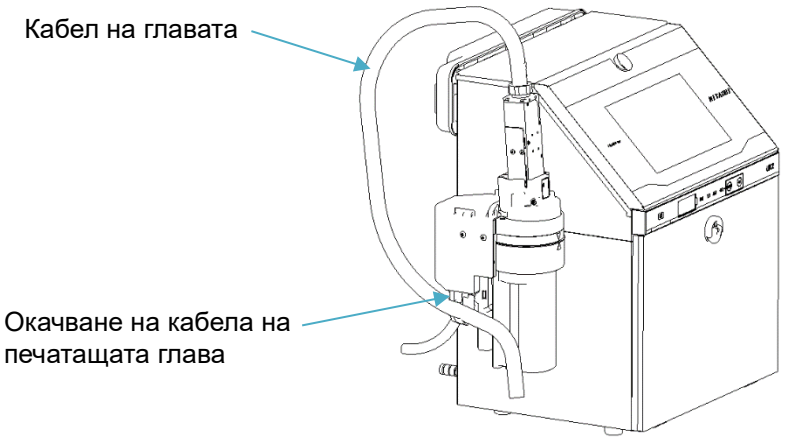

- Няма нужда да използвате окачването на кабела на печатащата глава, ако кабелът на главата е фиксиран по друг начин, така че върху основата на печатащата глава да няма натоварване.

7 Натиснете бутона [Контролно меню] на [ОСНОВЕН ЕКРАН], за да покажете екрана [Контролно меню].

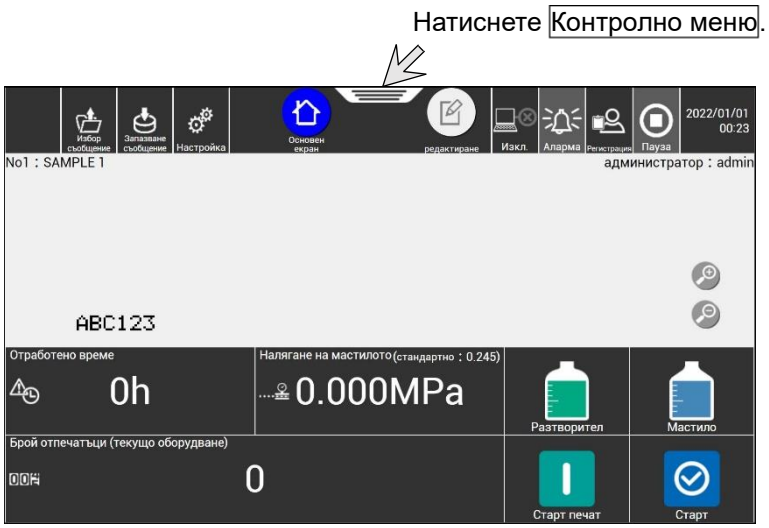

8 Натиснете бутона [Миене на главата] на екрана [Контролно меню].

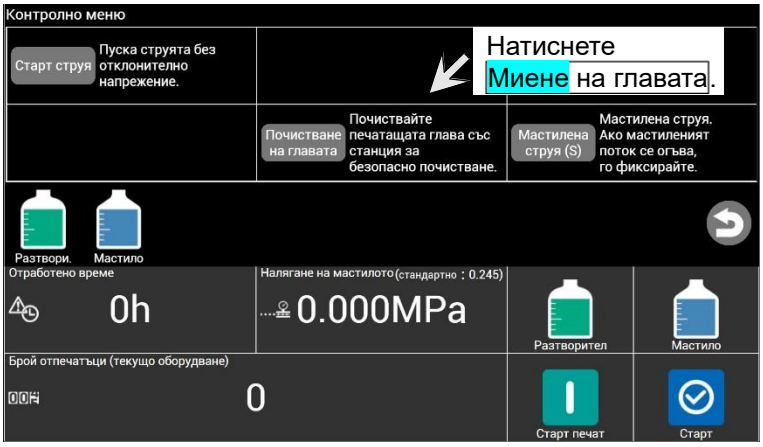

9 Появява се съобщението [Потвърди].

Следното описва как да извършите почистване на главата, когато устройството е в състояние [Стоп] и състояние [Изчакване].

<<При извършване на почистване на главата в състояние [Стоп]>>

(1) Появява се следното съобщение [Потвърди]. Натиснете [Миене на главата].

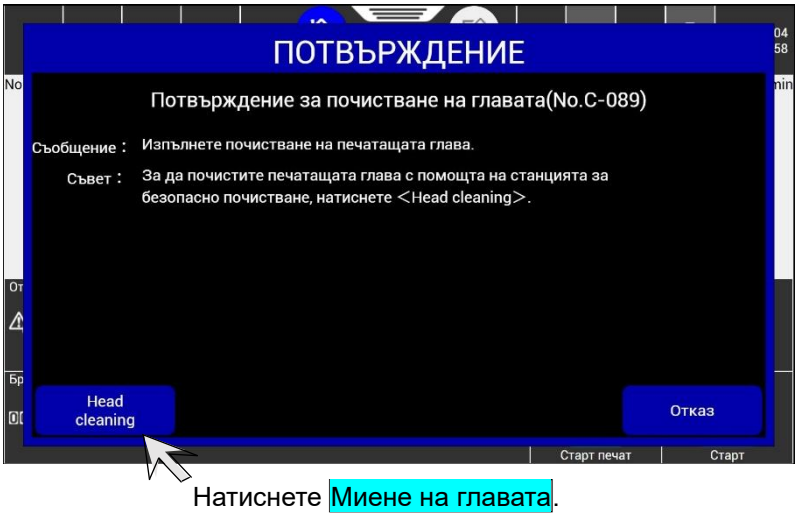

(2) Когато почистването започне, се появява следният екран.

Показва се зададеният режим на почистване.

Режим на почистване	Дисплей
Еко	Еко режим на миене на главата
Стандартен	Миене на главата
Щадящ	Щадящ режим на миене на главата

За повече информация относно смяната на режима на почистване, вижте 11.1 в Ръководството.

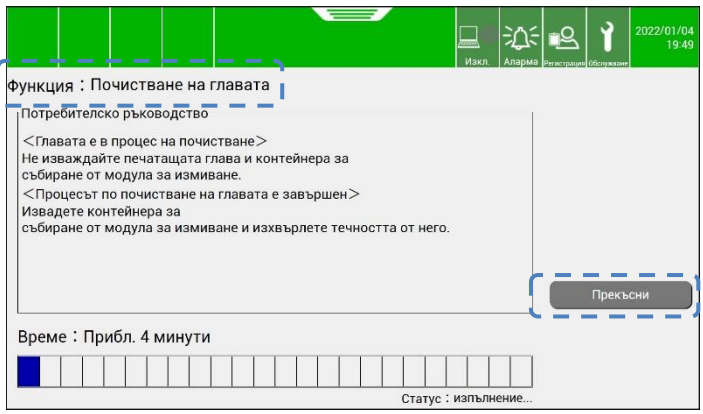

- За да спрете почистването на главата, натиснете бутона [Прекъсни].

<<При извършване на почистване на главата в състояние [Изчакване]>>
Операциите от спиране на мастилото до почистване на главата се извършват автоматично.

(1) Появява се следното съобщение [Потвърди]. Уверете се, че печатащата глава е вкарана в станцията за почистване и натиснете [OK].

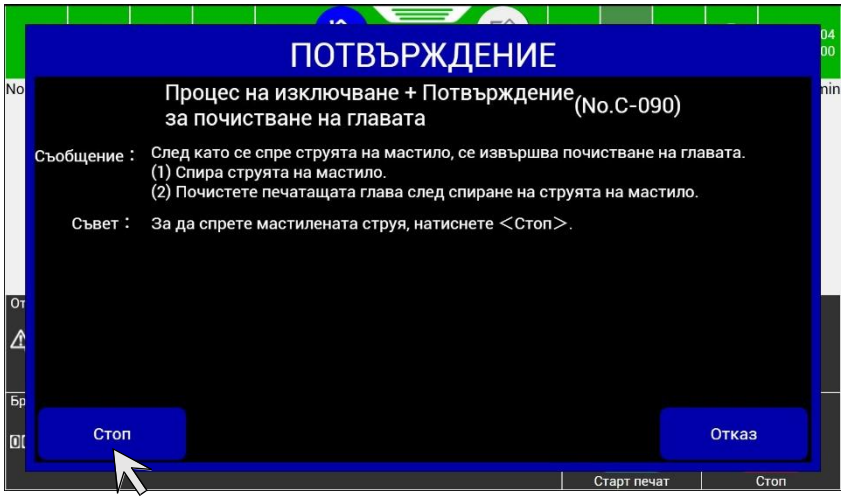

Натиснете OK.

(2) При натискане на [Изпълни], операциите от спиране на мастилото до почистване на главата се извършват автоматично.

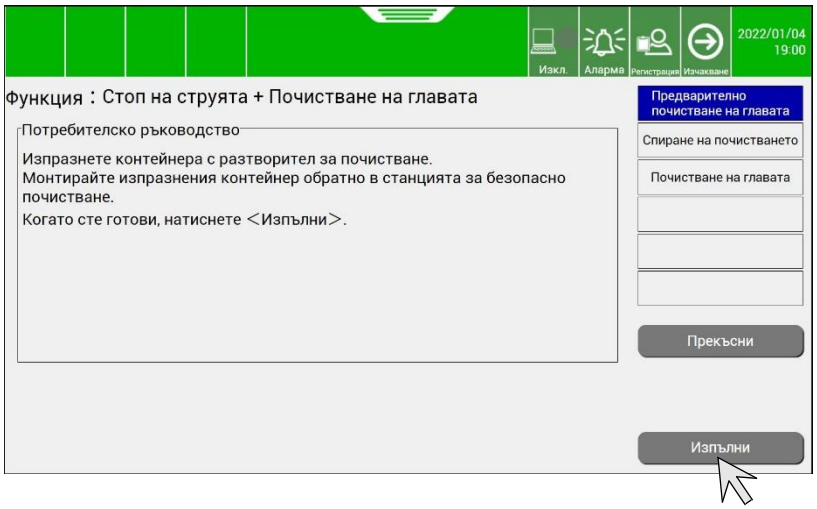

Натиснете Изпълни.

- За да спрете операцията, натиснете бутона [Прекъсни].

10 Отстранете печатащата глава от станцията за почистване и се уверете, че зоната около дюзата, включително краят на печатащата глава, е почистена и разтворителят е изсъхнал.

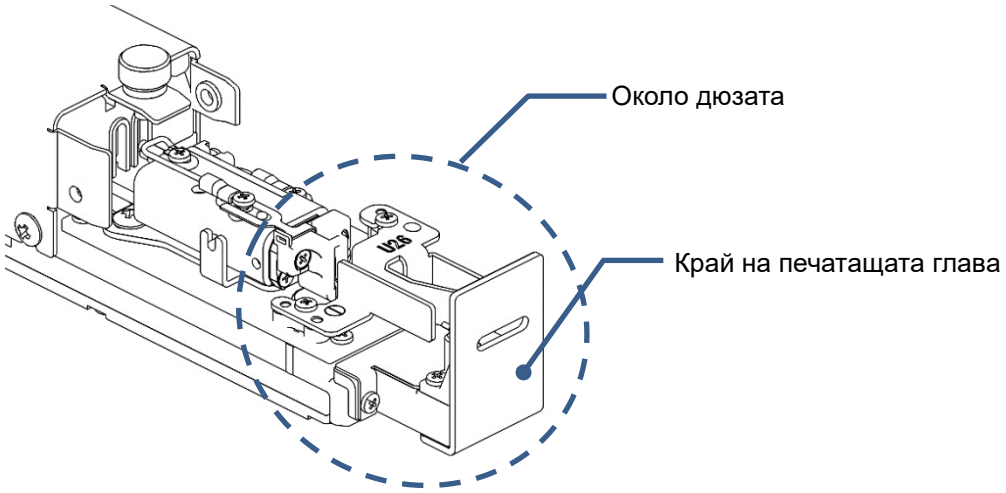

БЕЛЕЖКА

- Възможно е петна от мастило да останат или печатащата глава да не е изсъхнала достатъчно в зависимост от нивото на замърсяване и работната среда.
- След почистване избършете печатащата глава с кърпички, ако главата е влажна.
- Ако печатащата глава е замърсена след почистване, извършете почистване на главата отново или почистете печатащата глава с бутилката за почистване.
- Ако мастилото не излиза лесно, избършете го с кърпички, навлажнени с разтворител.
- Не прилагайте прекомерна сила върху електрода при избърсване. В противен случай той може да се деформира и да причини неочаквана неизправност.

11 Отстранете контейнера с разтворител за почистване от станцията за почистване и източете разтворителя от контейнера.

<<Отстраняване на контейнера с разтворител за почистване>>
Хванете контейнера с разтворител за почистване и го завъртете, докато маркировката “△” се подравни с маркировката “○” на станцията за почистване. След това плъзнете контейнера с разтворител за почистване надолу, за да го отстраните от станцията за почистване.

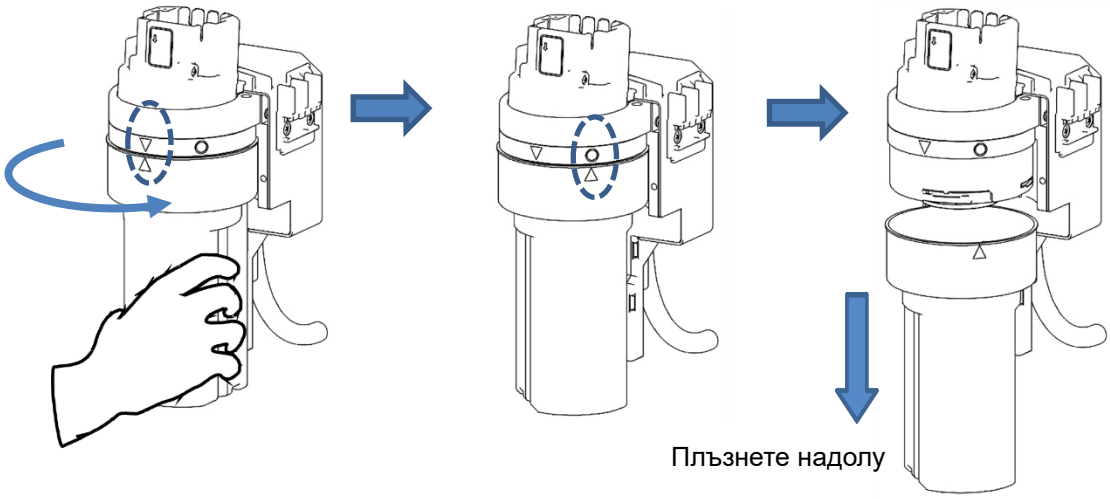

БЕЛЕЖКА

- Отпадъчният разтвор трябва да се третира съгласно местните разпоредби.
- В случай на вибрация или удар на станцията за почистване, след отстраняване на контейнера с разтворител за почистване, възможно е във вътрешността да има теч на разтвор.

12 Поставете контейнера с разтворител за почистване в обратна последователност на операцията по отстраняване.

Глава 4

Допълване на мастило и разтворител

4.1. Допълване на мастило

4.2. Допълване на разтворител

⚠АЛАРМА

- Бъдете внимателни, за да избегнете неволно изключване, дърпане със сила или извиване на тръбите.
  Тъй като мастилото и разтворителя в някои части на тръбите са под налягане, те може да Ви напръскат в очите или в устата, или да попаднат по ръцете или дрехите Ви.
  Ако в очите или устата Ви попадне мастило или разтворител, незабавно изплакнете обилно с топла или студена вода и се консултирайте с лекар.
- При боравене с мастило или разтворител, като допълване или смяна, внимавайте да не разлеете мастило или разтворител.
  Ако случайно разлеете мастило или разтворител, избършете старателно и бързо с кърпичка или нещо друго подходящо. Не затваряйте капака за обслужване докато не се уверите, че частта, която сте избърсали току-що, е напълно суха.
  Трябва да сте много внимателни, когато разлеете мастило или разтворител вътре в принтера и то не е напълно изсъхнало. Това е така, защото парите от мастилото или разтворителя остават в продукта и могат да се възпламенят или да предизвикват пожар.
  Ако е трудно да избършете принтера, когато захранването е включено, спрете го, като оставите отворен капака за обслужване. Изключете, след като избършете отново.
- Ако откриете теч на мастило или разтворител вътре в продукта, докато продуктът работи или по време на поддръжката му, избършете бързо с кърпички или нещо подобно. След това, при отворен капак за обслужване спрете продукта, изключете захранването и отстранете теча.
  Ако продължите работа с теч на мастило или разтворител, това ще причини аномалия, която води до неправилно отпечатване. Мастилото и разтворителят са запалими. Следователно, те могат да се запалят или да причинят пожар.
- Мастилото и разтворителят, техния отпадъчен разтвор, използваните кърпички и празните контейнери са запалими. Уверете се, че тези отпадъци се държат далеч от пламък или дъга.

⚠ВНИМАНИЕ

- Обърнете внимание на следните елементи относно боравенето с мастило и разтворител:
  - Носете защитни ръкавици и предпазни очила, така че да избегнете пряк контакт с кожата..
    Ако мастило или разтворител попаднат в контакт с кожата, измийте със сапун и топла или студена вода.
  - При отстраняване на бутилката от устройството, бъдете внимателни, за да предотвратите контакт с мастилото или предметите наоколо. При разлив незабавно избършете и почистете с кърпа, навлажнена с разтворител.
  - При отваряне на бутилката, обърнете внимание на следното. Тъй като налягането на парите от разтворителя обикновено е високо, ако околната температура е висока, както през лятото, вътрешното налягане може да се повиши, което да доведе до шуртене при отстраняване на външния капак.
    - Не дръжте бутилката до лицето си.
    - Поставете бутилката върху равна повърхност.
    - Отворете бутилката, като предварително сте покрили капачето с кърпа.

БЕЛЕЖКА

- Никога не източвайте отпадъчния разтвор на мастилото или на разтворителя в обществената канализация. Изхвърлянето на отпадъци трябва да изпълнява изискванията в съответните разпоредби. Консултирайте се с подходяща регулаторна агенция за допълнителна информация.

4.1. Допълване на мастило

Този раздел описва допълване на мастило в това устройство. Той също така предоставя информация за времето за смяна на мастилото и предпазни мерки.

(1) Общ преглед

- Мастило може да се допълни, когато иконата за оставащото мастило се намира в обхват, където бутилката може да се смени.
- Допълнете мастило в мастиления резервоар в рамките на 60 минути (*1) след проявата на предупреждението [Предупреждение: Мастилото привършва]. Ако не се допълни мастило, устройството ще спре.

  (*1) Техническите характеристики се различават в зависимост от вида мастило. Вижте “Указания за боравене с всяко мастило, глава 4” за повече информация.
- След като мастилото бъде сменено, предупреждението автоматично се нулира.
- Мастило може да се допълва само когато захранването е ВКЛ.

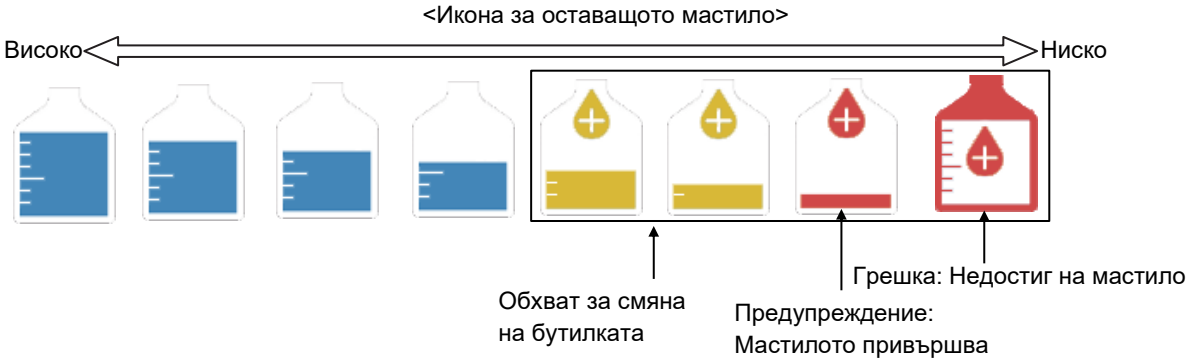

* Ако цветът на иконата е син, бутилката с мастило не може да се смени.

- Ако нивото на мастилото в бутилката с мастило е твърде ниско, иконата за оставащото мастило може внезапно да падне до обхвата за смяна на бутилката. Можете обаче да продължите работа, защото това не е проблем.

(2) Процедура за смяна

БЕЛЕЖКА

- Не вдигайте бутилката, като държите за капачето отгоре.
  В противен случай бутилката може да падне.
- Тъй като бутилката съдържа IC чип, избягвайте силни удари/електромагнитни вълни или течове.

1 Отстранете горното капаче на бутилката с мастило.

БЕЛЕЖКА

- След разхлабване на капачето на мастилото, затегнете добре преди поставяне на бутилката.
  В противен случай мастилото може да се разлее при поставяне на бутилката.
- След отстраняване на горното капаче, не позволявайте пръста Ви, чуждо тяло или замърсяване да попаднат в отвора на капачето на мастилото. Ако това стане, възможни са теч на мастило и повреда на оборудването.
- Не разменяйте капачетата на бутилката с мастило и на бутилката с разтворител.
  В противен случай може да се разлее мастило или разтворител.

Горното капаче е необходимо само за съхранение.
То е необходимо при допълване на мастило.

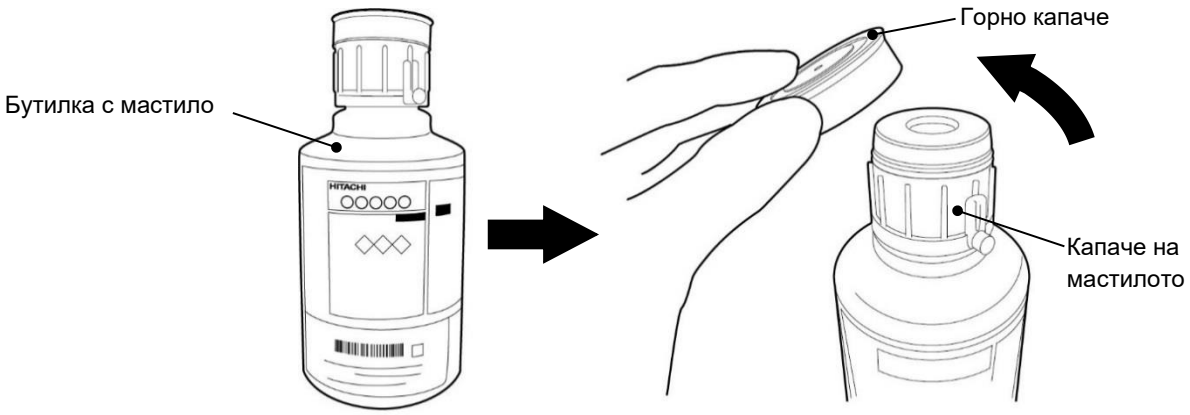

2 Задръжте IC маркировката на етикета на бутилката над четеца за RFID на принтера, за да прочетете ID на мастилото.

БЕЛЕЖКА

- Ако има останало мастило в бутилката дори след смяната на бутилката, не я сменяйте, а се свържете с най-близкия местен дистрибутор, защото е възможно да има счупена част.

* Ако няма реакция, когато държите бутилката над четеца на принтера, IC етикетът на бутилката може да е повреден.
В такъв случай можете ръчно да въведете ID на мастилото от екрана IJP.
(Стъпки **2** -1 и **2** -2)

- Ако ID на мастилото се прочете от IJ принтера, стъпки **2** -1 и **2** -2 не са необходими.

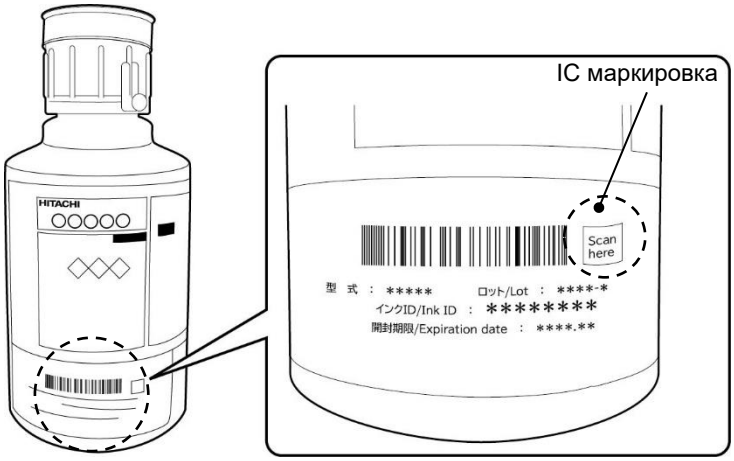

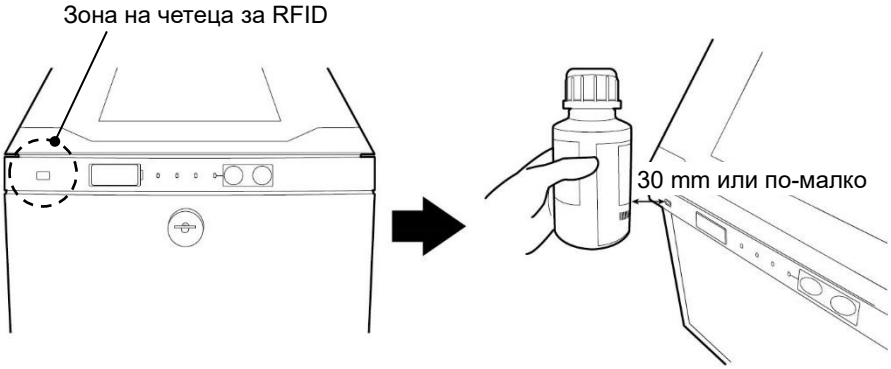

2 -1 Ако ръчно въвеждате ID, докоснете иконата на [ОСНОВЕН ЕКРАН] на устройството, за да отворите екрана за въвеждане на ID и да въведете ID на мастилото.

- ID на мастилото е отпечатан върху етикета на бутилката.

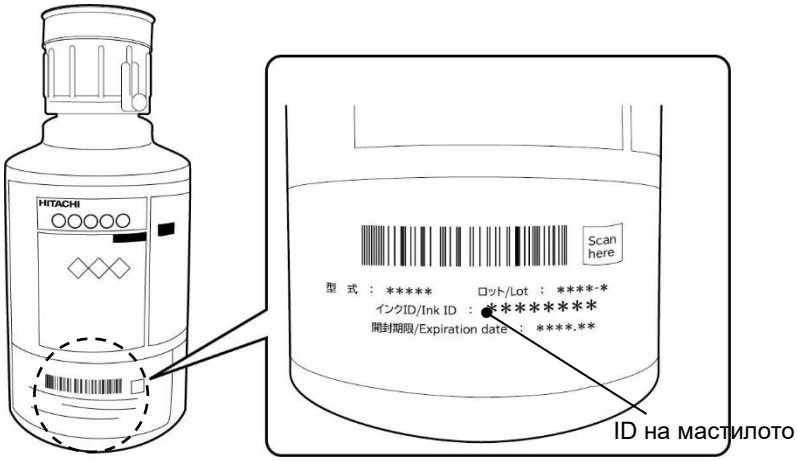

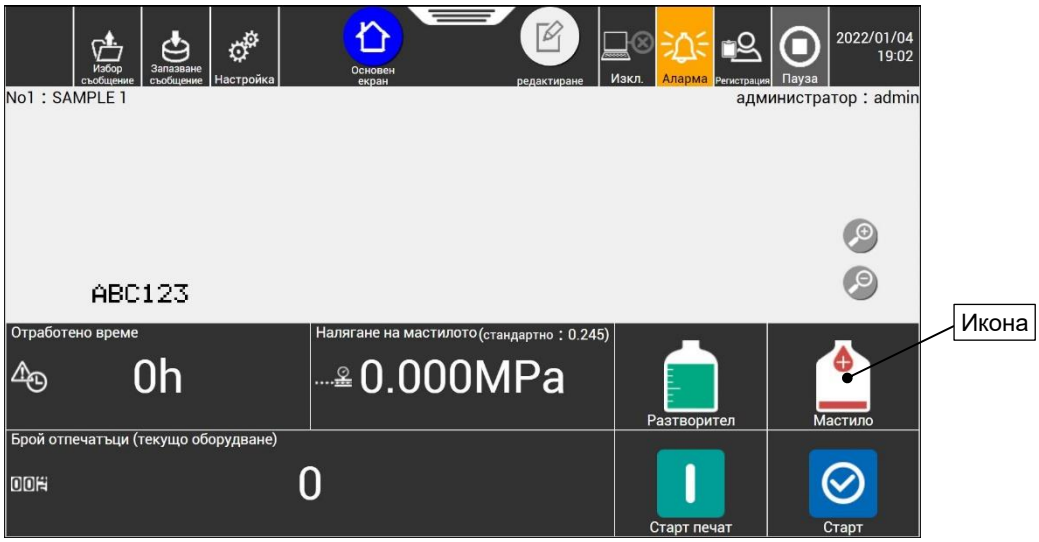

2 -2 Ръчно въведете ID на мастилото в зоната за въвеждане на ID.
За превключване между главни и малки букви използвайте ⇧Aa.

* Ако ID е твърде замърсен и нечетлив, свържете се с най-близкия местен дистрибутор.

3 Когато ID на мастилото се разпознае, дръжката от страната на мастилото се отключва.

4 (1) Наклонете дръжката към себе си, (2) повдигнете я и (3) отстранете бутилката.

БЕЛЕЖКА

- Ако дръжката не може да се повдигне, не я дърпайте с прекомерна сила, а я натиснете навътре докрай.

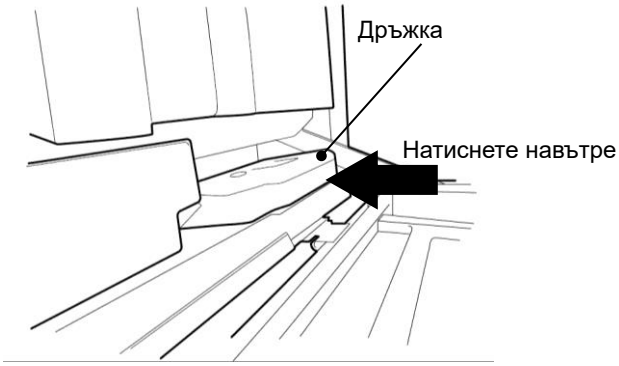

БЕЛЕЖКА

- След отстраняване на бутилката от устройството, веднага обърнете капачето нагоре. Също така, не излагайте отстранената бутилка на каквито и да било удари. Ако го направите, мастилото може да се разплиска.
- Не въртете бутилката, след като е поставена в устройството. Капачето на мастилото може да се разхлаби и да доведе до преливане на мастилото.
- Не поставяйте отпадъчен разтвор в използвана бутилка. В противен случай мастилото може да се разлее. Обърнете внимание, че използваната бутилка не е напълно запечатана, дори с поставено горно капаче.
- Ако използвана бутилка се напълни с мастило или разтворител и се използва отново, мастилото или разтворителят може да се разлеят.

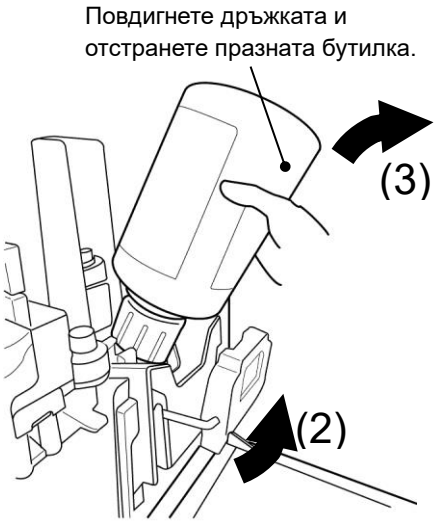

5 Поставете нова бутилка в посочената позиция.
Инсталирайте купола на бутилката върху водача на отвора за доставяне на мастило.

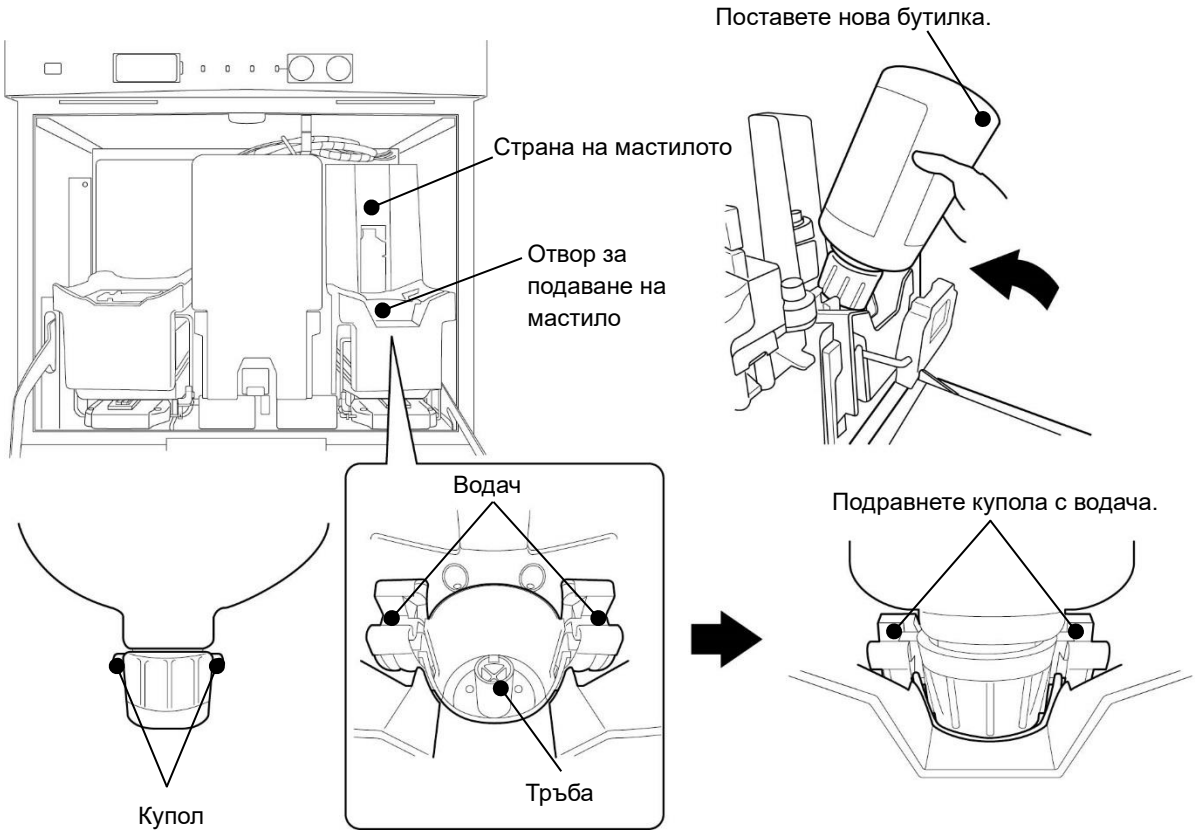

* Ако по повърхността на тръбата се натрупа мастило, избършете го с кърпички, навлажнени с разтворител.

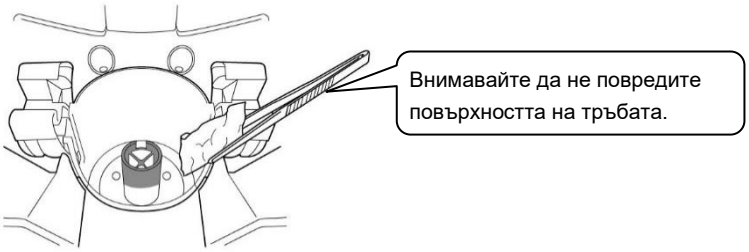

* Ако чуждо тяло, като отвертка, се намира или попадне в отвора за подаване на мастило, отстранете чуждото тяло.

6 Когато се поставя нова бутилка, натиснете дръжката надолу, след което я натиснете докрай в устройството.

⚠ВНИМАНИЕ

- Внимавайте да не прищипете ръката или пръстите си, когато натискате дръжката надолу. (Вижте фигурата по-долу).

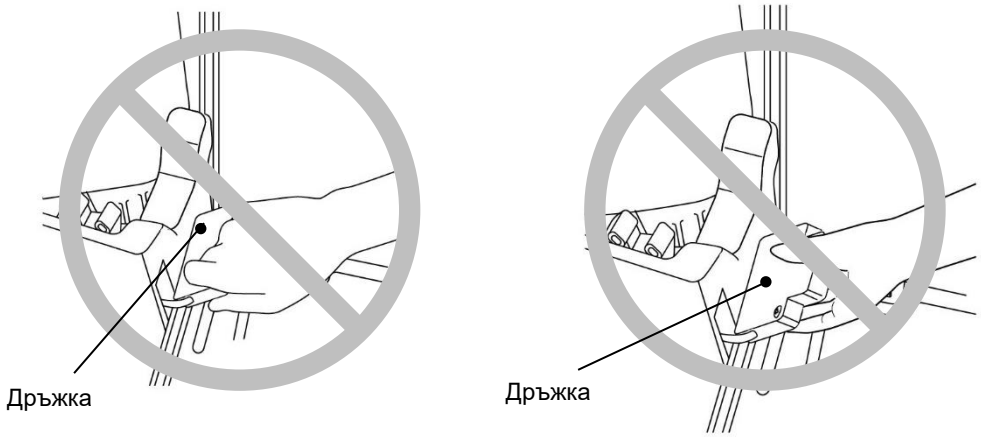

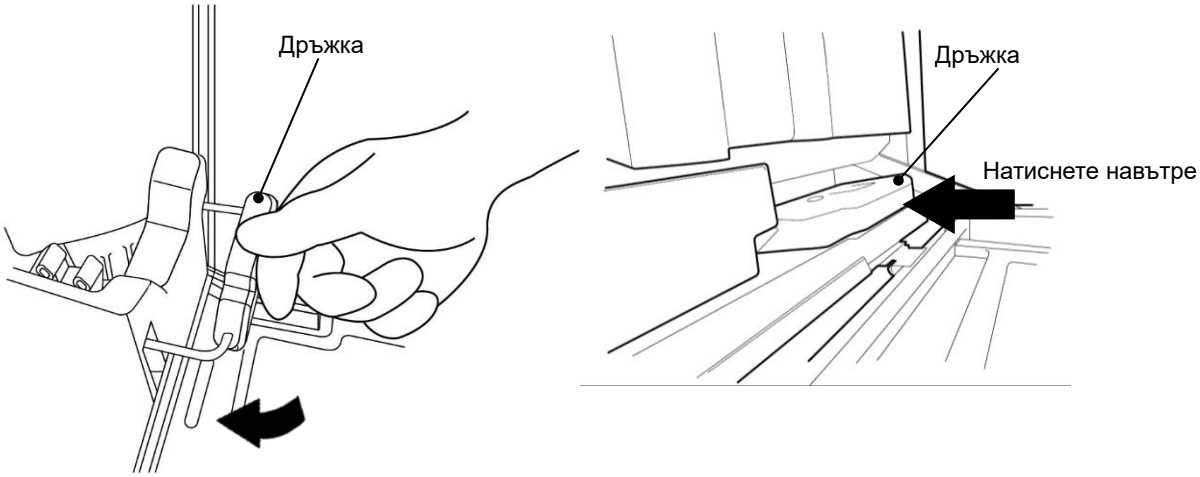

7 Смяната на бутилката (допълване с мастило) приключи.
Натиснете Приключено на екрана с инструкции на устройството.
Натискането на Приключено потвърждава, че допълването на мастилото е завършено.

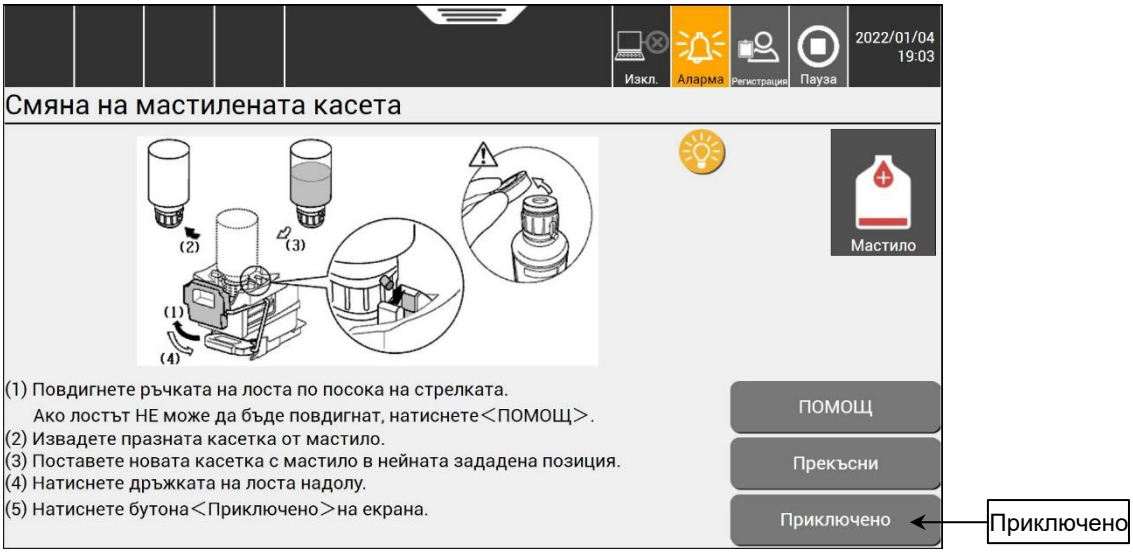

4.2. Допълване на разтворител

Този раздел описва допълване на разтвор в това устройство. Той също така предоставя информация за времето за смяна на разтвора и предпазни мерки.

(1) Общ преглед

- Разтворител може да се допълни, когато иконата за оставащия разтворител се намира в обхват, където бутилката може да се смени.
- Допълнете разтворител в резервоара за разтворител в рамките на 60 минути след проявата на предупреждението [Предупреждение: Разтворителят привършва]. Ако не се допълни разтворител, устройството ще спре.
- След като разтворителят бъде сменен, предупреждението автоматично се нулира.
- Разтворител може да се допълва само когато захранването е ВКЛ.

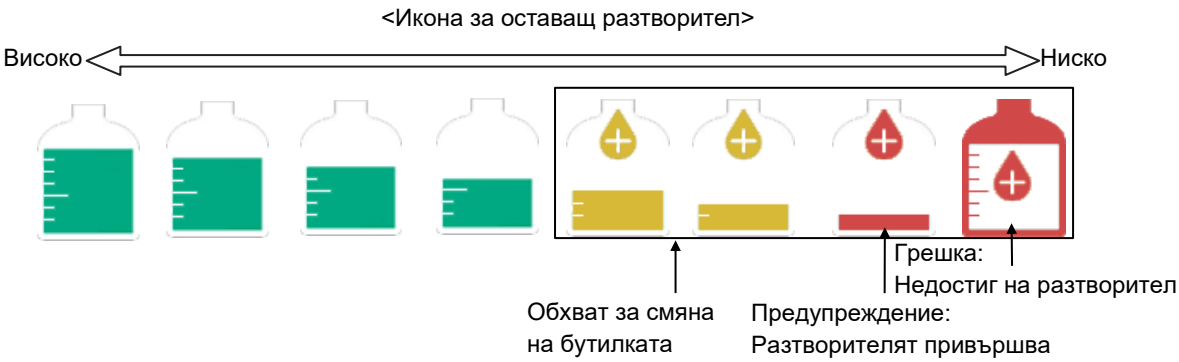

* Ако цветът на иконата е зелен, бутилката с разтворител не може да се смени.

- Използвайте неотворена бутилка с разтворител. Ако е отворена, използвайте бутилка, която е над половината пълна. Ако нивото на разтворителя в бутилката с разтворител е ниско, поставете бутилката хоризонтално и се уверете, че разтворителят в нея е повече от половината преди употреба.

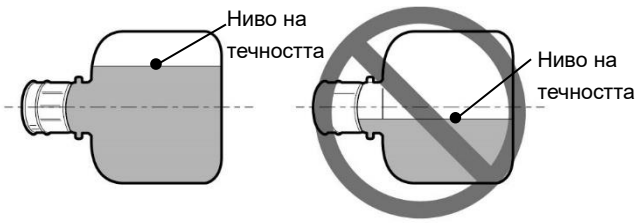

- Ако нивото на разтворителя в бутилката с разтворител е твърде ниско, иконата за оставащия разтворител може внезапно да падне до обхвата за смяна на бутилката. Можете обаче да продължите работа, защото това не е проблем.

(2) Процедура за смяна

БЕЛЕЖКА

- Не вдигайте бутилката, като държите за капачето отгоре.
  В противен случай бутилката може да падне.
- Тъй като бутилката съдържа IC чип, избягвайте силни удари/електромагнитни вълни или течове.

1 Отстранете горното капаче на бутилката с разтворител.

БЕЛЕЖКА

- След разхлабване на капачето на разтворителя, затегнете добре преди поставяне на бутилката.
  В противен случай разтворител може да се разлее при поставяне на бутилката.
- След отстраняване на горното капаче, не позволявайте пръста Ви, чуждо тяло или замърсяване да попаднат в отвора на капачето на разтворителя. Ако това стане, възможни са теч на разтворителя и повреда на оборудването.
- Не разменяйте капачетата на бутилката с мастило и на бутилката с разтворител.
  В противен случай може да се разлее мастило или разтворител.

Горното капаче е необходимо само за съхранение.
То е необходимо при допълване с разтворител.

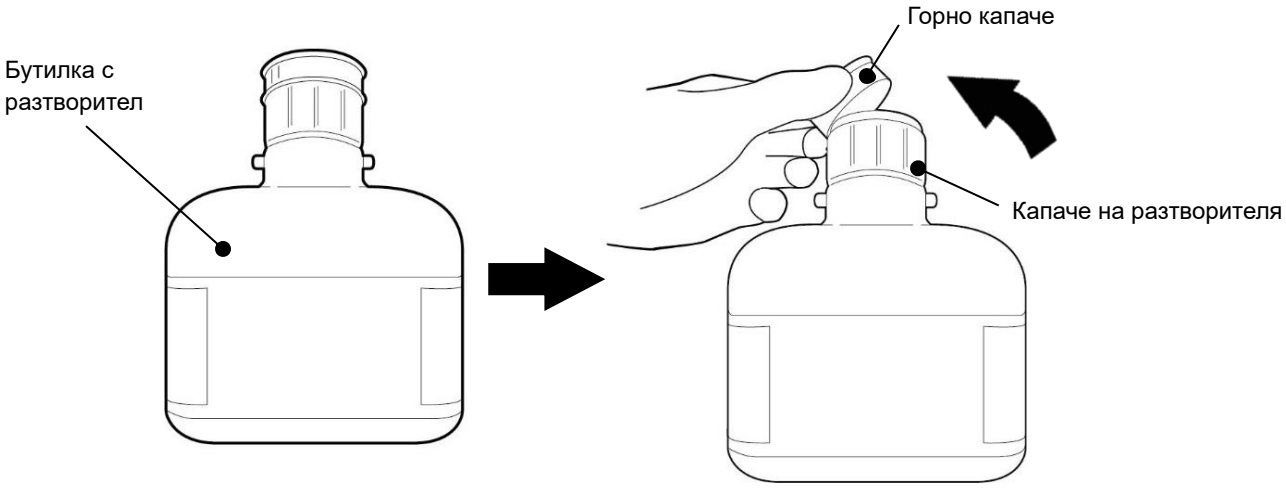

2 Задръжте IC маркировката на етикета на бутилката над четеца за RFID на принтера, за да прочетете ID на разтворителя.

БЕЛЕЖКА

- Ако има останал разтворител в бутилката дори след смяната на бутилката, не я сменяйте, а се свържете с най-близкия местен дистрибутор.
  Възможно е да има счупени части.

* Ако се използва бутилка с разтворител, съдържаща по-малко от половината разтворител, на екрана може да се появи [Грешка при смяна на касета с мастило]. В такъв случай изберете обема на новата бутилка с мастило според указанията, показани на екрана.

* Ако няма реакция, когато държите бутилката над четеца на принтера, IC етикетът на бутилката може да е повреден.
В такъв случай можете ръчно да въведете ID на разтворителя от екрана IJP.
(Стъпки **2** -1 и **2** -2)

- Ако ID на разтворителя се прочете от IJ принтера, стъпки **2** -1 и **2** -2 не са необходими.

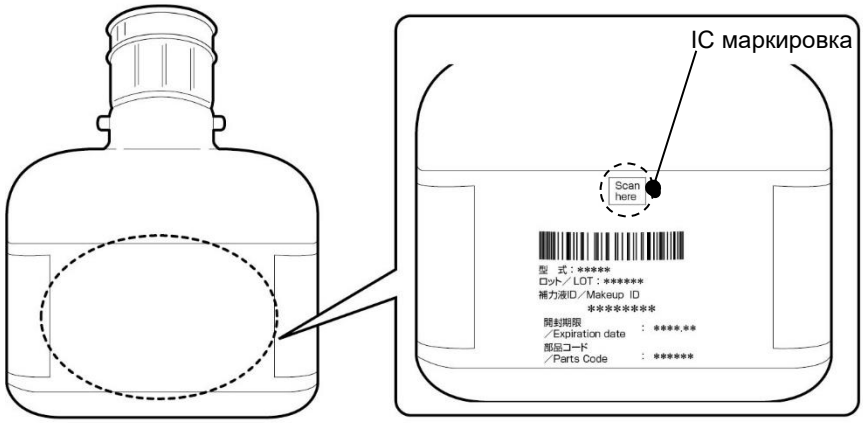

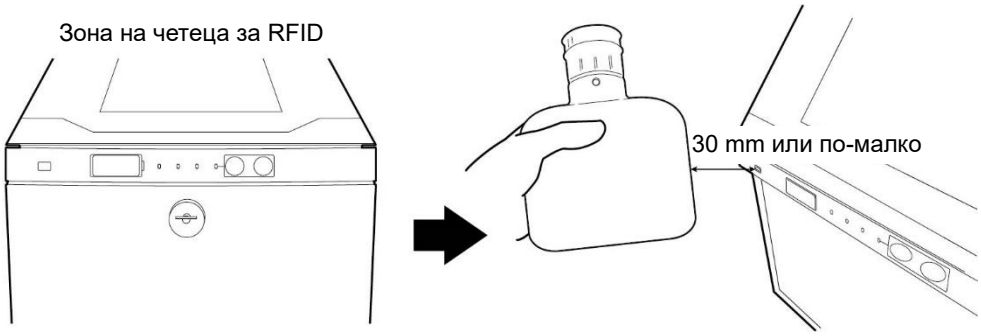

2 -1 Ако ръчно въвеждате ID, докоснете иконата на [ОСНОВЕН ЕКРАН] на устройството, за да отворите екрана за въвеждане на ID и да въведете ID на разтворителя.

- ID на разтворителя е отпечатан върху етикета на бутилката.

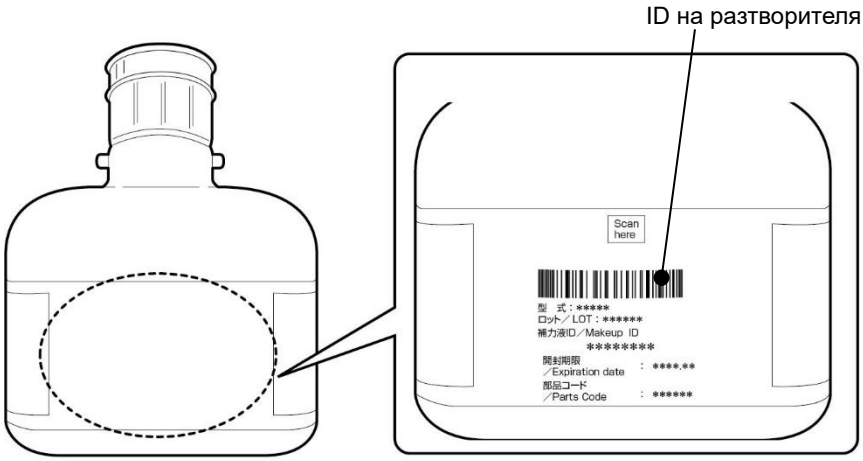

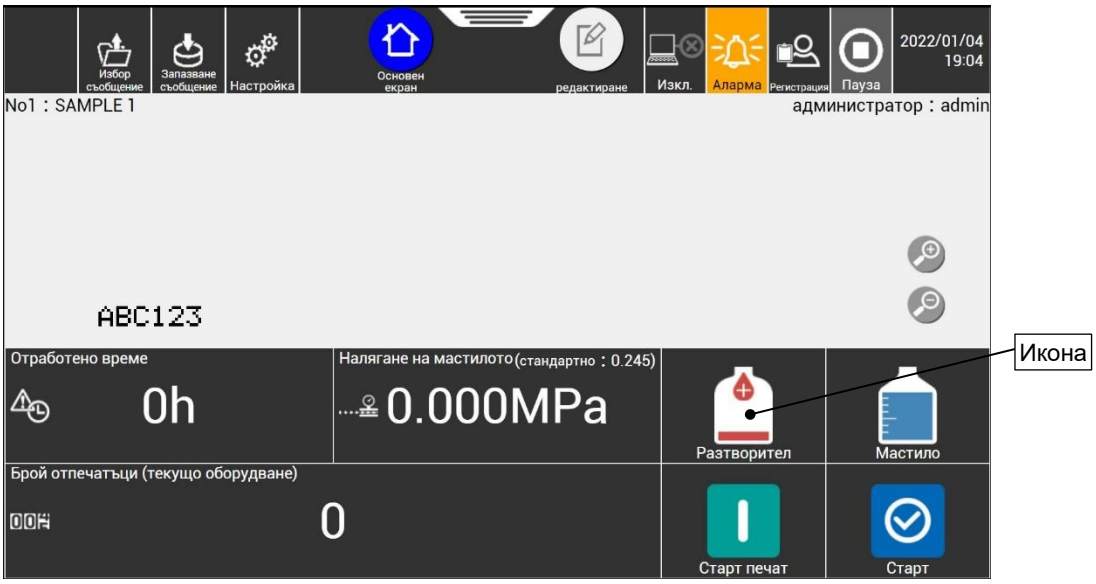

2 -2 Ръчно въведете ID на разтворителя в зоната за въвеждане на ID.
За превключване между главни и малки букви използвайте ⇧Aa.

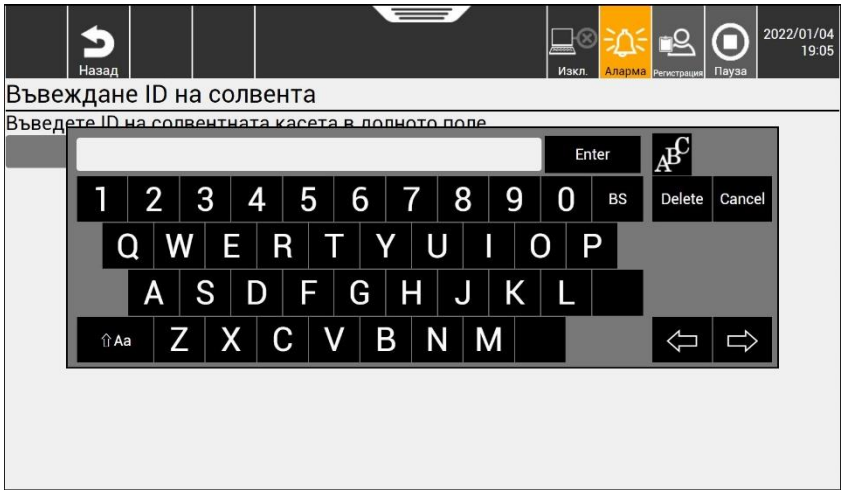

* Ако ID е твърде замърсен и нечетлив, свържете се с най-близкия местен дистрибутор.

3 Когато ID на разтворителя се разпознае, дръжката от страната на разтворителя се отключва.

4 (1) Наклонете дръжката към себе си, (2) повдигнете я и (3) отстранете бутилката.

БЕЛЕЖКА

- Ако дръжката не може да се повдигне, не я дърпайте с прекомерна сила, а я натиснете навътре докрай.

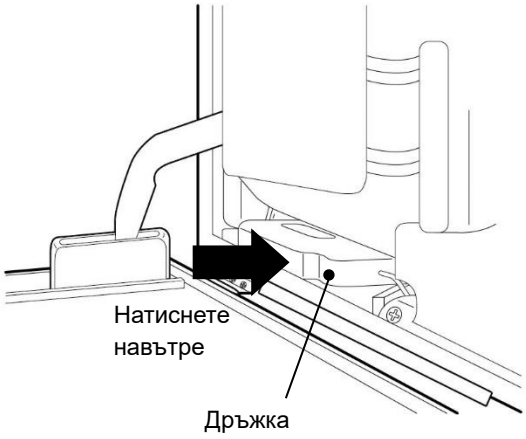

БЕЛЕЖКА

- След отстраняване на бутилката от устройството, веднага обърнете капачето нагоре. Също така, не излагайте отстранената бутилка на каквито и да било удари. Ако го направите, разтворителят може да се разплиска.
- Не поставяйте отпадъчен разтвор в използвана бутилка. В противен случай мастилото може да се разлее. Обърнете внимание, че използваната бутилка не е напълно запечатана, дори с поставено горно капаче.
- Ако използвана бутилка се напълни с мастило или разтворител и се използва отново, мастилото или разтворителят може да се разлеят.

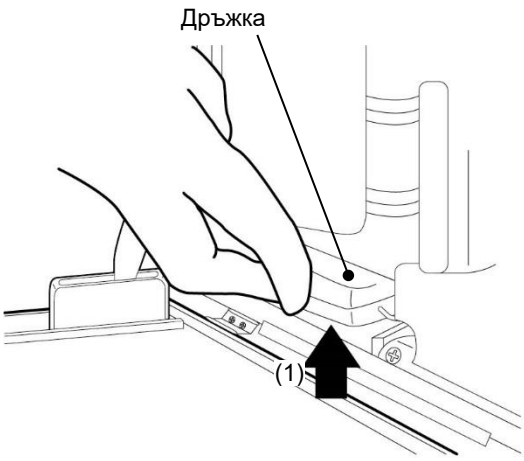

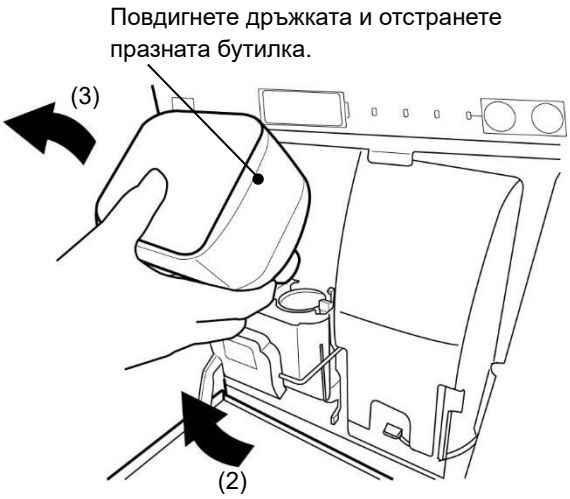

5 Поставете нова бутилка в посочената позиция.
Инсталирайте купола на бутилката върху водача на отвора за доставяне разтворител.

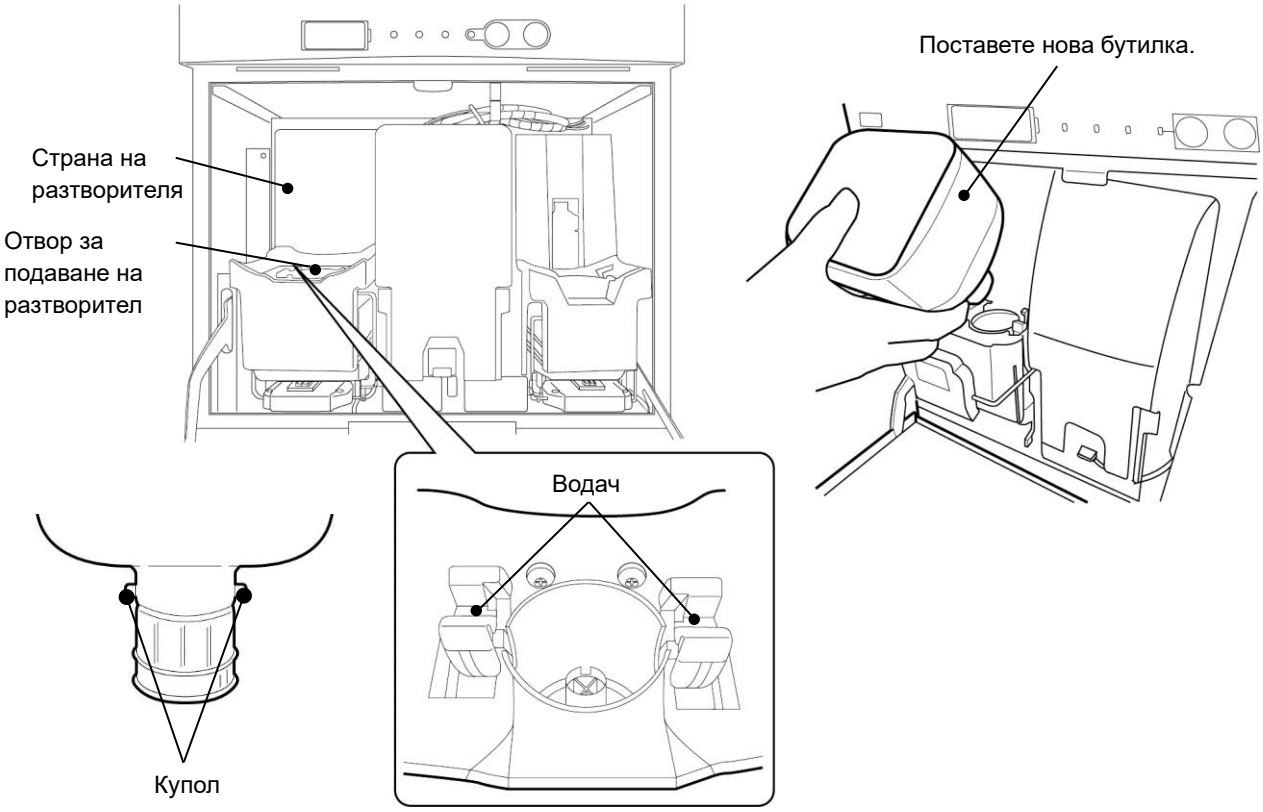

Бележка: Ако чуждо тяло, като отвертка, се намира или попадне в отвора за подаване на разтворител, отстранете чуждото тяло.

6 Когато се постави нова бутилка, натиснете дръжката надолу.

⚠ВНИМАНИЕ

- Внимавайте да не прищипете ръката или пръстите си, когато натискате дръжката надолу. (Вижте фигурата по-долу).

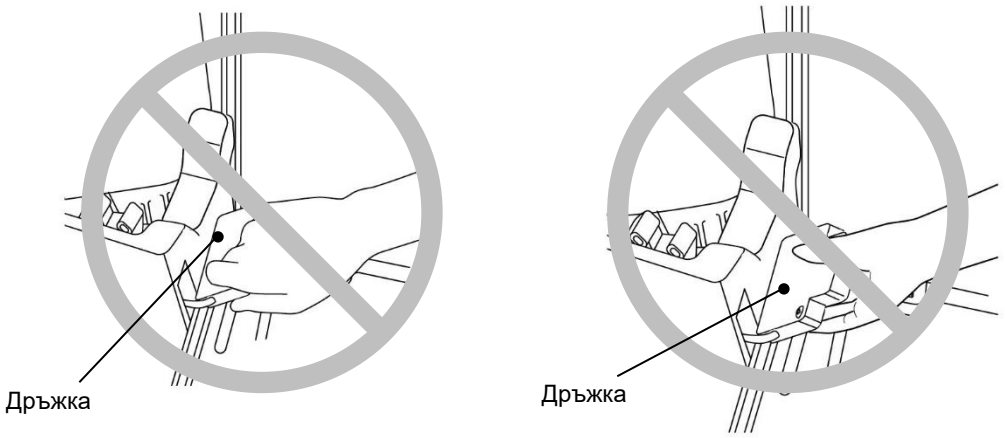

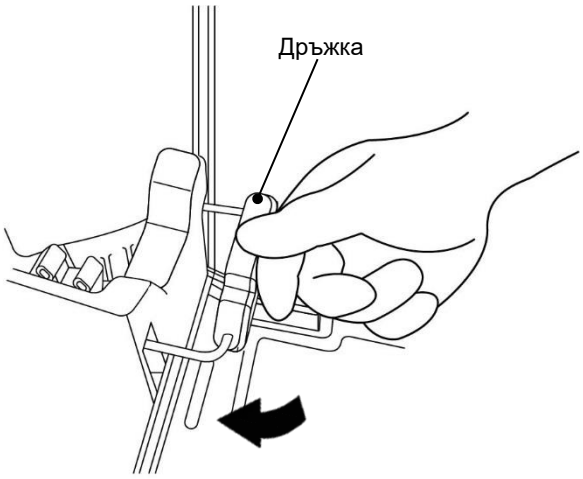

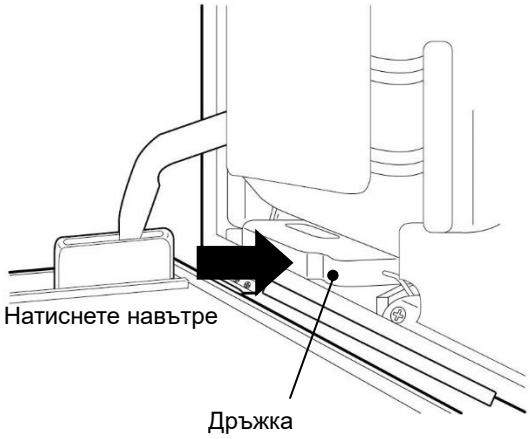

7 Смяната на бутилката (допълване с разтворител) приключи.
Натиснете Приключено на екрана с инструкции на устройството.
Натискането на Приключено потвърждава, че допълването на разтворител е завършено.

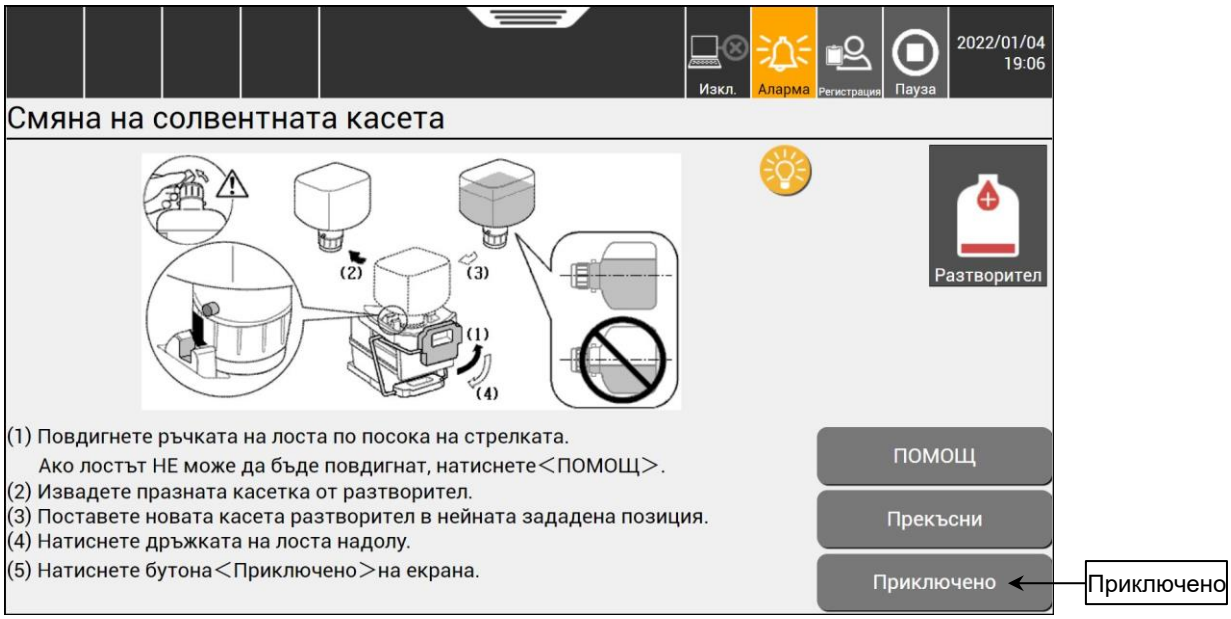

* В устройството, в което възниква грешката [Повреден датчик за ниво на разтворител 1], бутилката с разтворител не може да се смени до появата на [Предупреждение: Разтворителят привършва].

Тази страница е празна.

Глава 5

Процедури при спешен случай

Тази глава описва действията, които трябва да се извършат при спешен случай, като например земетресение или пожар, кукито възникват по време на работа на устройството.

⚠АЛАРМА

- Ако има земетресение, пожар или друг спешен случай докато принтерът печата или просто е включен, натиснете основния превключвател, за да изключите захранването. Не извършвайте тази операция в ситуация, различна от спешен случай.

Натиснете основния превключвател, за да изключите захранването.

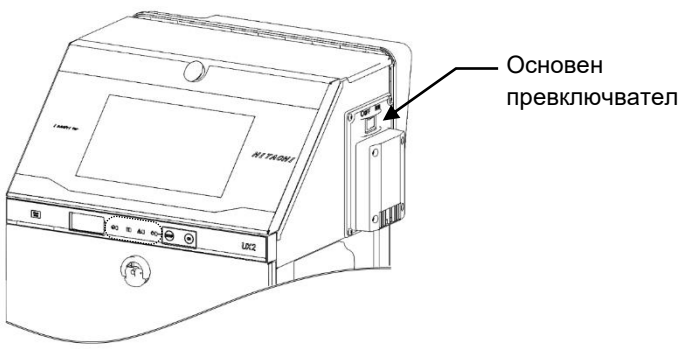

- Веднага след решаване на спешния случай се уверете, че няма аномалии във външния вид на устройството, окабеляването и вътрешността на главата. После натиснете основния превключвател, за да ВКЛ. Отново захранването и натиснете Старт, за да стартирате мастилената струя.

- Ако захранването се изключи поради неизправност на захранването
  В случай на неизправност на захранването над пет минути, отворете капака на печатащата глава и почистете платката на отвора, частите около нея и канала, като приложите разтворител в тях. Преди да възобновите работа, като стартирате мастилената струя, внимателно почистете платката на отвора, частите около нея и канала, като поставите разтворител в тях.

  Бележка: В случай на неизправност на захранването, уверете се, че описанието на печат и други настройки са правилни, когато възстановявате работата при включване на захранването отново. Ако са неправилни, настройте ги отново.

Тази страница е празна.