HITACHI
Inspire the Next

Impressora HITACHI

Model UX2

Mode de funcionament bàsic

- Aquest manual descriu els procediments operatius bàsics de la impressora.
- Abans d'utilitzar la impressora, llegiu atentament el Manual d'instruccions subministrat per separat per garantir-ne un bon ús.
- Després de llegir el Manual de funcionament bàsic, deixeu-lo en un lloc segur per poder consultar-lo més endavant.

Per exportar el producte, consulteu la normativa relacionada amb el control de l'exportació, com ara les lleis de dret mercantil i comerç exterior, i seguiu els procediments necessaris.
Si teniu cap pregunta, poseu-vos en contacte amb el vostre comercial de Hitachi.

Agost de 2021 (Primera edició)

- No podeu copiar ni reproduir cap part d'aquest manual sense permís.
- La informació d'aquest manual està subjecta a canvis sense avís per millorar-la.

Tots els drets reservats, Copyright © 2021, Hitachi Industrial Equipment Systems Co.,Ltd

Notes importants

■ Precaucions abans d’utilitzar el producte

- Llegiu atentament el Manual d’instruccions subministrat per separat i la resta de documentació abans d’utilitzar aquest producte. Per garantir-ne el correcte funcionament, seguiu les instruccions, com ara la descripció del producte, la informació i precaucions de seguretat i les indicacions d’ús i manipulació.
  - Utilitzeu sempre el producte respectant les especificacions que apareixen al manual d’instruccions.
  - Respecteu els períodes de manteniment per evitar avaries.
- Després de llegir el manual, guardeu-lo en un lloc fàcilment accessible per poder-lo consultar més endavant.

■ Restriccions a l'exportació

- L’usuari accepta no exportar ni reexportar aquest producte a cap usuari final que pugui sospitar que pot utilitzar-lo per dissenyar, desenvolupar o reproduir armes nuclears, químiques o bioquímiques.
- El producte o sistema que inclou el producte no pot utilitzar-se en països o territoris diferents dels països o territoris en què s’hagi signat el contracte de compravenda.

■ Advertiment legal

- No ignoreu les indicacions d’aquest Manual d’instruccions; per exemple, recordeu que només podeu fer servir les peces de recanvi subministrades per Hitachi. Si no feu servir recanvis originals, podeu provocar una avaria o lesions personals. Hitachi no assumirà cap responsabilitat pels danys resultants d’aquestes accions. Per obtenir informació sobre la garantia i les condicions del producte, consulteu l’acord imprès subministrat per separat.
- La garantia no cobreix pèrdues de producció per aturades imprevistes o pèrdues físiques (com ara danys causats a un objecte imprès o a altres equips) degut a una avaria o a un error de funcionament del producte subministrat. Si es produeix una avaria, Hitachi us enviarà un tècnic tan aviat com sigui possible per mirar de minimitzar el temps d’inactivitat.
  - Us recomanem revisar l’estat d’impressió periòdicament fins i tot durant la producció.
  - Quan enceneu la impressora d’injecció de tinta, comproveu que l’estat d’impressió i la descripció de la impressió siguin correctes.

Notes importants (continuació)

■ Legislació relacionada

- No llenceu mai les restes de tinta o de dissolvent a la xarxa pública de clavegueram. Desfeu-vos dels residus segons la vostra normativa local. Per obtenir més informació, consulteu l'agència normativa apropiada.
- La impressora ha de gestionar-se respectant la normativa vigent. Llegiu atentament la Fitxa de dades de seguretat apropiada (SDS) abans d'utilitzar cap tipus de tinta o de dissolvent.

■ Precaucions de seguretat

- Darrerament s'estan connectant molts sistemes de control amb sistemes d'informació i de telecomunicacions i això provoca que augmentin els riscs de seguretat, com ara els ciberatacs.
  Qualsevol sistema que utilitzi aquest producte requereix mesures de seguretat física al lloc d'instal·lació i mesures de seguretat pel que fa a l'ús de la xarxa.
  [Exemples de riscs de seguretat a través de la xarxa]
  - Funcionament anòmal, degradació del rendiment, fuites d'informació i atacs exteriors per interceptar dades
  - Errors de funcionament, danys i pèrdues ocasionats per la manipulació de programes/dades des de l'exterior
  - Ús com a pont per atacar altres sistemes

  El nivell de seguretat necessari per a cada sistema de control varia en funció del sistema. A més, els riscs potencials per a la seguretat no són consistents i canvien a diari. Les funcions de protecció de la seguretat dels productes de Hitachi i dels components del sistema volen garantir el nivell de seguretat necessari per al sistema, però no eviten completament els creixents riscs de seguretat.
  El propi sistema i el client han de vetllar per garantir el nivell de seguretat necessari en cada sistema de control. El manteniment del nivell de seguretat requereix mesures continuades de millora.
  Hitachi no assumeix cap responsabilitat en cas de problemes, accidents o danys causats per l'accés extern no autoritzat a un sistema utilitzant aquest producte.

- Utilitzeu només memòries USB en aquest producte.
  Utilitzeu un ordinador amb l'antivirus actualitzat i passeu-hi l'antivirus periòdicament.

Notes importants (continuació)

■ Llicències de programari de codi obert utilitzades al producte

Aquest producte conté programari amb llicència BSD.

Aquestes són les condicions de la llicència BSD:

libzint - la llibreria de codi de barres obert
Copyright (C) 2009-2017 Robin Stuart <rstuart114@gmail.com>

Es permet la redistribució i utilització en formularis font i binaris, amb o sense modificació, sempre i quan es respectin les següents condicions:

(1) Les redistribucions del codi font han de mantenir l'avís de propietat intel·lectual anterior, aquesta llista de condicions i l'avís d'exempció de la responsabilitat següent.
(2) Les redistribucions en format binari han de reproduir l'avís de propietat intel·lectual anterior, aquesta llista de condicions i el següent avís d'exempció de la responsabilitat i/o altres materials subministrats amb la distribució.
(3) No es poden utilitzar el nom del projecte ni els noms dels seus col·laboradors per fer publicitat o promoure productes derivats d'aquest programari sense el permís previ per escrit.

AQUEST PROGRAMARI HA ESTAT SUBMINISTRAT PELS TITULARS DELS DRETS D’AUTOR I PELS SEUS COL·LABORADORS “TAL COM ESTÀ” I ES RENUNCIA A QUALSEVOL GARANTIA IMPLÍCITA O EXPLÍCITA, INCLOSES LES GARANTIES EXPLÍCITES DE CAPACITAT DE MARXANDATGE I D’ADEQUACIÓ PER A QUALSEVOL FINALITAT, SENSE RESTRICCIONS. NI EL PROPIETARI DELS DRETS D’AUTOR NI ELS COL·LABORADORS NO ASSUMEIXEN CAP TIPUS DE RESPONSABILITAT PER CAP DANY DIRECTE, INDIRECTE, ACCIDENTAL O ESPECIAL (INCLOSA L'ADQUISICIÓ DE PRODUCTES DE SUBSTITUCIÓ O LA CONTRACTACIÓ DE SERVEIS, LA PÈRDUA D'ÚS, DE DADES O DE BENEFICIS, O LA INTERRUPCIÓ DE L’ACTIVITAT COMERCIAL), INDEPENDENTMENT DE QUINA EN SIGUI LA CAUSA I LA TEORIA DE RESPONSABILITAT, CONTRACTUAL, EXTRACONTRACTUAL O PER DANY INTENCIONAT (INCLOSA LA NEGLIGÈNCIA I D'ALTRES), QUE ES PRODUEIXI COM A CONSEQÜÈNCIA DE L'ÚS D'AQUEST PROGRAMARI ENCARA QUE S'HAGI AVISAT DE LA POSSIBILITAT D’AQUEST DANY.

■ Propietat intel·lectual

Hitachi té la propietat intel·lectual de tot el contingut d’aquest Manual d’instruccions. No divulgueu a tercers cap part d’aquest manual sense el previ consentiment per escrit de Hitachi.

■ Contacte

Si teniu cap pregunta sobre aquest manual o necessiteu assessorament o serveis post-venda, poseu-vos en contacte amb el vostre comercial o amb el distribuïdor local més proper.

Pàgina en blanc.

Precaucions de seguretat

- Heu de respectar les precaucions especificades a continuació per utilitzar el producte correctament i evitar ocasionar danys materials o posar-vos en perill a vosaltres mateixos o a altres persones. Per tal de conèixer la gravetat de les lesions o dels danys i la probabilitat de que es produeixin, les precaucions es classifiquen en tres categories: ALARMA, PRECAUCIÓ i NOTA. Les tres descriuen situacions perilloses que poden donar-se si s'ignoren les precaucions i es realitza una manipulació o s'executa un procediment operatiu incorrecte. Totes les precaucions són importants i han de respectar-se en tot moment.

⚠ **ALARMA**	Indica la presència d'un perill que pot provocar lesions personals greus o la mort si no s'evita.
⚠ **PRECAUCIÓ**	Indica la presència d'un perill que pot provocar lesions personals moderades o menors si no s'evita.
NOTA	Indica la presència d'un perill que pot provocar danys no personals si no s'evita.

Exemples de pictograma

	Els símbols Δ s'utilitzen per indicar precaucions que cal respectar (també s'hi inclouen advertències potencials). La imatge del propi símbol ofereix informació detallada (per exemple, la imatge de l'esquerra indica un perill de descàrrega).
	Els símbols ⃠ s'utilitzen per descriure accions prohibides. La imatge del propi símbol ofereix informació de l'acció prohibida (per exemple, la imatge de l'esquerra indica que no heu d'apropar-hi cap flama).
	Els símbols ● s'utilitzen per descriure accions obligatòries. La imatge del símbol ofereix instruccions detallades (per exemple, la imatge de l'esquerra indica que cal establir una connexió a terra).

Entorn d'instal·lació

⚠ ALARMA

- Comproveu que no hi ha cap dispositiu que pugui generar flames o arcs elèctrics al voltant del producte.
  - Incendi (Exemples) Mistos, encenedors, cigarretes, escalfadors, estufes, radiadors, soldadors, moles, electricitat estàtica, etc.
  - Inflamable: (Exemples) Tinta, dissolvent
  - Dispositiu generador d'arc elèctric: (Exemples) Relés de tipus obert, interruptors oberts, electromotors, etc.

  Abans de manipular la tinta o el dissolvent, descarregueu l'electricitat estàtica del vostre cos, els equips perifèrics i altres.

  Per qüestions de seguretat, col·loqueu un extintor d'incendis de pols químic sec a prop del producte.

Entorn d’instal·lació (continuació)

⚠ALARMA

- Instal·leu el producte en un lloc ben ventilat.
- No instal·leu el producte en un espai tancat.
- Connecteu el producte a un sistema d’escapament per evitar que s’ompli de vapors de dissolvents orgànics.
- Deixeu espai suficient per a l’àrea de manipulació de la tinta o el dissolvent i per a la instal·lació del producte. Deixeu com a mínim 200 m^3 per capçal d'impressió. Garantiu una ventilació adequada.

NOTA

- Si el producte fa un soroll estrany, pot espatllar-se o avariar-se.
  Per garantir la màxima immunitat sonora, observeu les precaucions d’instal·lació i cablejat següents.
  - Comproveu que no agrupeu cables d’alimentació de 100 o 200 V CA amb altres cables de corrent.
  - Aïlleu la carcassa del producte i el capçal d'impressió perquè no entrin en contacte directe amb la cinta o amb altres dispositius.
  - Si el detector de destins d'impressió utilitzat és dins una carcassa metàl·lica, utilitzeu una armella de plàstic per aïllar el detector de la cinta i d’altres dispositius.
  - Comproveu que el cablejat del detector de destins d'impressió no està agrupat amb altres cables de corrent.

Precaucions de seguretat (continuació)

Terra

⚠ALARMA

- Comproveu que s’utilitzen cables adequats per a tot el cablejat elèctric, les connexions i la connexió a terra. Connecteu el producte correctament a terra (mitjançant una connexió específica).
  Completeu el procediment anterior per evitar descàrregues elèctriques.
- Quan soldeu, deixeu prou espai entre el producte i la zona de treball per evitar que l’arc pugui provocar un incendi. Aïlleu el capçal d'impressió i la carcassa del producte per evitar que el corrent de soldadura pugui passar a la secció de control del producte i connecteu el producte a terra mitjançant una connexió específica.
- Si voleu recollir partícules de tinta en un recipient, per exemple per a una prova d’impressió, feu servir un recipient electroconductor i connecteu-lo correctament a terra.
  No permeteu que la punta del capçal d’impressió entri al recipient.
  Les partícules de tinta que s’utilitzen per a la impressió tenen càrrega elèctrica. La càrrega elèctrica podria anar pujant poc a poc en un recipient sense connexió a terra i acabar inflamant-se o provocant un incendi.

Manipulació del cable d'alimentació

⚠ALARMA

- Utilitzeu un cable d'alimentació CA amb el rang següent:
  - Si feu servir un endoll: de 100 a 200 V CA
  - Si feu servir un bloc de terminals de recepció d’energia: de 100 a 200 V CA/de 200 a 240 V CA
  - Freqüència: 50 o 60 Hz

  Si no es respecten els requisits anteriors, les peces elèctriques poden sobreescalfar-se i cremar-se, i fins i tot podrien arribar a provocar un incendi o una descàrrega elèctrica.
- Si no feu servir la sortida del cable d'alimentació, comproveu que està connectat al port d'entrada de l’interior del producte.
  - Si s’ha connectat a un port d'entrada incorrecte, les peces elèctriques poden espatllar-se, sobreescalfar-se o cremar-se, i fins i tot podrien arribar a provocar un incendi o una descàrrega elèctrica.

Precaucions de seguretat (continuació)

Manipulació de la tinta i el dissolvent

⚠ALARMA

- Quan manipuleu la tinta o el dissolvent, per exemple per reomplir-los o per substituir-los, aneu en compte que no us esquitxi.
  Si la tinta o el dissolvent esquitxen per error, netegeu-los ràpidament amb paper absorbent o similar. No tanqueu la tapa de manteniment sense comprovar que la peça que acabeu de netejar està completament seca.
  Atenció, si cau tinta o dissolvent a l'interior de la impressora i no l'eixugueu bé, els vapors de la tinta o del dissolvent romandran a l'interior del producte i poden encendre's o provocar un incendi.
  Si us sembla complicat netejar la impressora mentre està encesa, apagueu-la per obrir la coberta de manteniment. Apagueu-la i torneu-la a netejar i eixugar.
- Si heu de netejar la carcassa del producte amb paper absorbent humitejat amb dissolvent, feu-ho amb la impressora apagada.
  Si intenteu netejar-la mentre està encesa, els vapors de la tinta o del dissolvent poden entrar al producte i encendre's o provocar un incendi.
  Quan acabeu de netejar, obriu la tapa de manteniment del producte i comproveu que no hi ha entrat dissolvent i no hi queden vapors a l'interior.
- Si trobeu una fuita de tinta o de dissolvent a l'interior del producte mentre està en funcionament o en manteniment, netegeu-la de seguida amb paper absorbent o quelcom similar. Seguidament, amb la tapa de manteniment oberta, atureu el producte, apagueu-lo i solucioneu la fuita. Si no ho aconseguiu, poseu-vos en contacte amb el distribuïdor local més proper.
  Si seguiu utilitzant el producte amb una fuita de tinta o de dissolvent, provocareu una avaria i no imprimirà correctament. La tinta i el dissolvent són inflamables. Per tant, poden encendre's o provocar un incendi.
- La tinta, el dissolvent, els residus d'un i de l'altre, el paper absorbent utilitzat i els contenidors buits són inflamables.
  Recordeu que heu de mantenir tots aquests residus allunyats de qualsevol tipus de flama o arc elèctric.

⚠PRECAUCIÓ

- Quan netegeu el producte o reompliu la tinta o el dissolvent, utilitzeu guants protectors i ulleres de seguretat per evitar el contacte directe amb la pell. Si la tinta o el dissolvent entren en contacte amb la pell, esbandiu bé la zona amb aigua freda o tèbia i sabó.
- Quan transferiu la tinta o el dissolvent des d'una ampolla o cap a una ampolla, vigileu no caigui sobre el producte o els objectes del voltant. Si es produeix un vessament, netegeu-lo immediatament amb un drap humitejat amb dissolvent.

Precaucions de seguretat (continuació)

Manipulació de la carcassa principal

⚠ALARMA

- No inseriu unes pinces, un tornavís ni cap altre article metàl·lic a l'orifici d'expulsió de tinta del final del capçal d'impressió.
  Quan el producte està preparat per imprimir, s'aplica una alta tensió (aprox. 6 kV) a la secció de l'elèctrode de desviació del capçal d'impressió.
  Vigileu en tot moment per evitar descàrregues elèctriques, lesions i incendis.
- No traieu les tapes, cobertes i cargols si no us ho demanen al Manual d'instruccions subministrat per separat.
  Algunes seccions del producte treballen amb alta tensió.
  Vigileu en tot moment per evitar descàrregues elèctriques i lesions.
- Eviteu qualsevol desconnexió accidental, estrebada violenta o torsió dels conductes.
  Recordeu que, en algunes seccions de tub, la tinta i el dissolvent es troben sota pressió i, per tant, podrien esquitxar-vos els ulls, la boca, les mans o la roba.
  Si us entra tinta o dissolvent als ulls o la boca, esbandiu-la immediatament amb aigua freda o tèbia i consulteu un metge.
- Mentre el producte estigui en funcionament, no mireu a l'interior de l'orifici d'expulsió de tinta del final del capçal d'impressió.
  La tinta o el dissolvent us pot esquitxar els ulls, la boca, les mans o la roba. Si us entra tinta o dissolvent als ulls o la boca, esbandiu-la immediatament amb aigua freda o tèbia i consulteu un metge.
- Abans d'iniciar el producte, comproveu que no hi ha cap obstacle en el trajecte d'expulsió de tinta.
  Treballeu amb l'extrem del capçal d'impressió dins d'un recipient o similar.
- Abans de qualsevol reparació o operació de manteniment, no oblideu aturar l'expulsió de tinta.
  La tinta o el dissolvent us pot esquitxar els ulls, la boca, les mans o la roba.
  Si us entra tinta o dissolvent als ulls o la boca, esbandiu-la immediatament amb aigua freda o tèbia i consulteu un metge.
- Si es produeix un terratrèmol, un incendi o qualsevol altra emergència mentre la impressora està imprimint o està encesa, premeu el botó d'alimentació principal per apagar-la.
  Executeu aquesta operació només en cas d'emergència.

NOTA

- El funcionament i el manteniment de la impressora està restringit exclusivament a les persones que han completat el corresponent curs de formació de Hitachi.
  - Si la impressora s'utilitza o es manté de forma incorrecta, pot funcionar malament o espatllar-se.
- No intenteu reparar el producte per cap motiu no previst.
  Si ho feu, podeu provocar un error de funcionament. Per tant, si cal reparar el producte, poseu-vos en contacte amb el vostre distribuïdor local.

Precaucions de seguretat (continuació)

Normativa relacionada

⚠ALARMA

- No llenceu mai les restes de tinta o de dissolvent a la xarxa pública de clavegueram. Desfeu-vos dels residus segons la vostra normativa local. Per obtenir més informació, consulteu l'agència normativa apropiada.
- La impressora ha de gestionar-se respectant la normativa vigent. Llegiu atentament la Fitxa de dades de seguretat apropiada (SDS) abans d'utilitzar cap tipus de tinta o de dissolvent.

Avís de FCC

- Aquest dispositiu compleix l'apartat 15 de les normes de la FCC. El funcionament depèn de les dues condicions següents: (1) aquest dispositiu no pot causar interferències perjudicials i (2) aquest dispositiu ha d'acceptar qualsevol interferència rebuda, incloses aquelles que puguin causar un funcionament no desitjat.
- S'ha comprovat que aquest equip compleix els límits establerts per als dispositius digitals de Classe A, segons l'Apartat 15 de la normativa de la FCC. Aquests límits s'han dissenyat per proporcionar una protecció raonable contra interferències perjudicials quan l'equip es fa servir en un entorn comercial.
- Aquest equip genera, utilitza i pot emetre energia de radiofreqüència i, si no s'instal·la i es fa servir segons el Manual d'instruccions, por provocar interferències nocives per a la recepció de ràdio o de televisió. L'ús d'aquest equip en una zona residencial pot provocar interferències nocives que l'usuari hauria de solucionar a càrrec propi.

Normativa relacionada (continuació)

⚠ALARMA

<Manteniu-la allunyada de les flames>

- La tinta i el dissolvent són inflamables.
- Manteniu la màquina allunyada de tot tipus de flames.
- Els vessaments de tinta i dissolvent han de netejar-se i assecar-se immediatament.

<Manipuleu la tinta i el dissolvent amb precaució>

- Cal complir la normativa local vigent.
- Llegiu i enteneu la fitxa de dades de seguretat.
- Utilitzeu guants protectors i ulleres de seguretat.
- Si feu servir tinta/dissolvent com a dissolvent orgànic, respecteu la normativa de prevenció d'enverinament per dissolvent orgànic. Per a més informació, consulteu el Manual d'instruccions i la Guia de manipulació de les tintes.

⚠AVERTISSEMENT

<Tenir hors de portée du feu.>

- L'encre et la composition sont inflammables.
- Tenir la machine hors de portée du feu.
- Nettoyez et séchez immédiatement les projections d'encre et de composition.

<Soyez prudent lorsque vous manipulez l'encre/la composition>

- Le stockage doit respecter les obligations réglementaires locales.
- Lisez attentivement la fiche signalétique de sécurité de l'appareil (FSSP).
- Assurez-vous de porter des gants et des lunettes de protection.
- Si l'encre/la composition utilisée est un solvant biologique, vous devez le manipuler conformément au décret sur la prévention des empoisonnements par solvant biologique. Reportez-vous au «Mode d'emploi» et aux «Conseils de manipulation de chaque type d'encre» pour plus de détails.

Pàgina en blanc.

Pròleg

La impressora Hitachi d’injecció de tinta o IJ (en endavant, “la unitat”) fa servir un mètode d’impressió per injecció de tinta sense contacte per imprimir sobre un destí d'impressió.
En aquest Manual de funcionament bàsic se’n descriuen els procediments operatius bàsics.
El Manual d’instruccions subministrat per separat especifica els procediments operatius per tal que els usuaris entenguin millor els procediments de manipulació de la unitat.
Si la unitat no es manipula o es manté adequadament, pot no funcionar adequadament i espatllar-se o provocar un accident. Per tant, és essencial que llegiu atentament el Manual d’instruccions per entendre bé com utilitzar correctament la impressora.
Després de llegir el manual, conserveu-ne la documentació per poder consultar-la més endavant.

<Àmbit d’aplicació>

El Manual de funcionament bàsic és vàlid per a tots els models d’impressora d’injecció de tinta HITACHI UX2 per a tinta de marcatge que apareixen a la taula inferior.
Les diferències entre aquests models, com ara la grandaria del broquet o les funcions de cada una, es descriuen a l’apartat corresponent del Manual d’instruccions.

[Impressora d’injecció de tinta HITACHI model UX2 per a tinta de marcatge]

		Tipus de model	Grandària broquet
UX2-D160W	Model estàndard	UX2-D	65 µm

Pròleg (continuació)

<Marca registrada>

- Ethernet és una marca comercial registrada de Xerox Corporation als Estats Units.
- Microsoft és una marca registrada o una marca comercial de Microsoft Corporation als Estats Units i/o a d'altres països.
- Microsoft Excel és el nom d'un producte de Microsoft Corporation als Estats Units.
- Windows XP és una marca registrada o una marca comercial de Microsoft Corporation als Estats Units i/o a d'altres països.
- Windows 7 és una marca registrada o una marca comercial de Microsoft Corporation als Estats Units i/o a d'altres països.
- Windows 10 és una marca registrada o una marca comercial de Microsoft Corporation als Estats Units i/o a d'altres països.
- EtherNet/IP és una marca registrada d'ODVA (Open DeviceNet Vendor Association).

<Contingut del manual de funcionament bàsic>

Aquest manual de funcionament bàsic inclou els capítols següents.

Capítol 1. Articles i accessoris subministrats
Aquest capítol descriu la finalitat d'ús i les precaucions d'ús dels accessoris subministrats amb la unitat.

Capítol 2. Noms i funcions dels components
Aquest capítol descriu els noms i les funcions dels components de la unitat.

Capítol 3. Funcionament bàsic
Aquest capítol descriu el funcionament bàsic de la unitat.

Capítol 4. Com reposar la tinta i el dissolvent
En aquest capítol es descriuen els procediments per reposar la tinta i el dissolvent.

Capítol 5. Procediments d'emergència
Aquest capítol descriu les operacions que cal dur a terme en cas d'emergència, per exemple si es produeix un terratrèmol o un incendi mentre la unitat està en funcionament.

Contingut

- Notes importants
- Precaucions de seguretat
- Pròleg

Capítol 1. Articles i accessoris subministrats 1-1

1.1. Articles i accessoris subministrats 1-2

Capítol 2. Noms i funcions dels components 2-1

2.1. Vistes externes 2-2

2.2. Disposició de les peces internes de la carcassa principal 2-5

2.3. Capçal d'impressió 2-6

2.4. Estació de neteja segura (components opcionals) 2-7

2.5. Visualització en pantalla 2-8

Capítol 3. Funcionament bàsic 3-1

3.1. Com iniciar la unitat 3-2

3.1.1. Procediment d'encesa 3-2

3.1.2. Errors durant el funcionament inicial 3-8

3.1.3. Canvi entre els estats Preparada i En espera 3-11

3.2. Com apagar la unitat 3-13

3.2.1. Aturada automàtica amb el botó PARADA 3-13

3.2.2. Com aturar l'expulsió de tinta prement un botó de la pantalla 3-14

3.2.3. Apagar l'interruptor d'alimentació principal 3-15

3.3. Neteja del capçal d'impressió 3-16

3.3.1. Neteja amb ampolla de neteja 3-17

3.3.2. Neteja amb l'estació de neteja segura (components opcionals) 3-19

Capítol 4. Com reposar la tinta i el dissolvent 4-1

4.1. Com reposar la tinta 4-4

4.2. Com reposar el dissolvent 4-13

Capítol 5. Procediments d'emergència 5-1

Capítol 1

Articles i accessoris subministrats

1.1. Articles i accessoris subministrats

1.1. Articles i accessoris subministrats

La taula següent mostra els articles i accessoris subministrats.

Núm.	Nom de l'element	Quantitat	Núm. codi element	Observacions
1	Impressora IJ	1	-	
2	CD	1	-	inclou la guia de seguretat
3	Lupa	1	451274	S'utilitza per veure la forma de la gota de tinta i la posició del doll de tinta.
4	Pinces	1	451412	S'utilitza per treure l'orifici.
5	Ampolla de neteja	1	451058	S'utilitza com a contenidor del dissolvent per a la neteja del capçal d'impressió.
6	Recipient amb nansa	1	451410	S'utilitza quan es neteja el capçal d'impressió o quan se substitueix la tinta.
7	Ampolla per a les restes	1	-	S'utilitza quan se substitueix la tinta o un filtre.
8	Paper absorbent	1	-	S'utilitza per eixugar el capçal d'impressió després de la neteja.
9	Filtre petit	1	451857	Filtre de retorn (recanvi)
10	Junta tòrica SF7000-5.6 Φ7,2	1	451589	Junta per precintar l'orifici del broquet. (recanvi)
11	Bufador	1	451522	S'utilitza per assecar el capçal d'impressió després de la neteja.
12	Junta per a cables	3	-	Junta per al cable d'alimentació o el cable de comunicació extern.
13	Tub de drenatge	1	-	S'utilitza quan se substitueix la tinta o un filtre. (Quan s'utilitza el recipient amb nansa en lloc de l'ampolla per a les restes)

Núm.	Nom de l'element	Quantitat	Núm. codi element	Observacions
14	Nucli de ferrita	2	-	Quan connecteu el cable LAN a la impressora d'injecció de tinta, col·loqueu un nucli al voltant del cable exterior de la impressora i passeu-ne un altre per un bucle de cable a l'interior de la impressora, com es mostra a continuació. Exterior de la impressora IJ / Interior de la impressora IJ
15	Connector d'entrada i sortida 10 clavilles	1	-	S'utilitza per connectar els senyals d'entrada/sortida. Consulteu el Manual tècnic "4. CONNEXIÓ DEL SENYAL ELÈCTRIC" per obtenir informació sobre com utilitzar l'endoll.
16	Connector d'entrada i sortida 13 clavilles	1	-	S'utilitza per connectar els senyals d'entrada/sortida. Consulteu el Manual tècnic "4. CONNEXIÓ DEL SENYAL ELÈCTRIC" per obtenir informació sobre com utilitzar l'endoll.
17 (*1)	Segell de goma del broquet	1	-	S'utilitza quan la impressora d'injecció de tinta no ha de fer-se servir durant molts dies. S'explica a "3.2.3. Apagar l'interruptor d'alimentació principal".
18 (*1)	Tapa del port que permet reomplir la unitat	2	-	S'envia juntament amb el dipòsit de tinta/dissolvent. S'utilitza quan la impressora d'injecció de tinta no ha de fer-se servir durant molts dies.

(*1) Guardeu aquests elements en una bossa de plàstic o similar per protegir-los de la brutícia i de la pols.

Capítol 2

Noms i funcions dels components

2.1. Vistes externes

2.2. Disposició de les peces internes de la carcassa principal

2.3. Capçal d'impressió

2.4. Estació de neteja segura (components opcionals)

2.5. Visualització en pantalla

Aquest capítol descriu els noms i les funcions dels components d'aquesta unitat.

2.1. Vistes externes

(1) Vistes externes (cara frontal)

Aquestes són les vistes externes de la unitat:

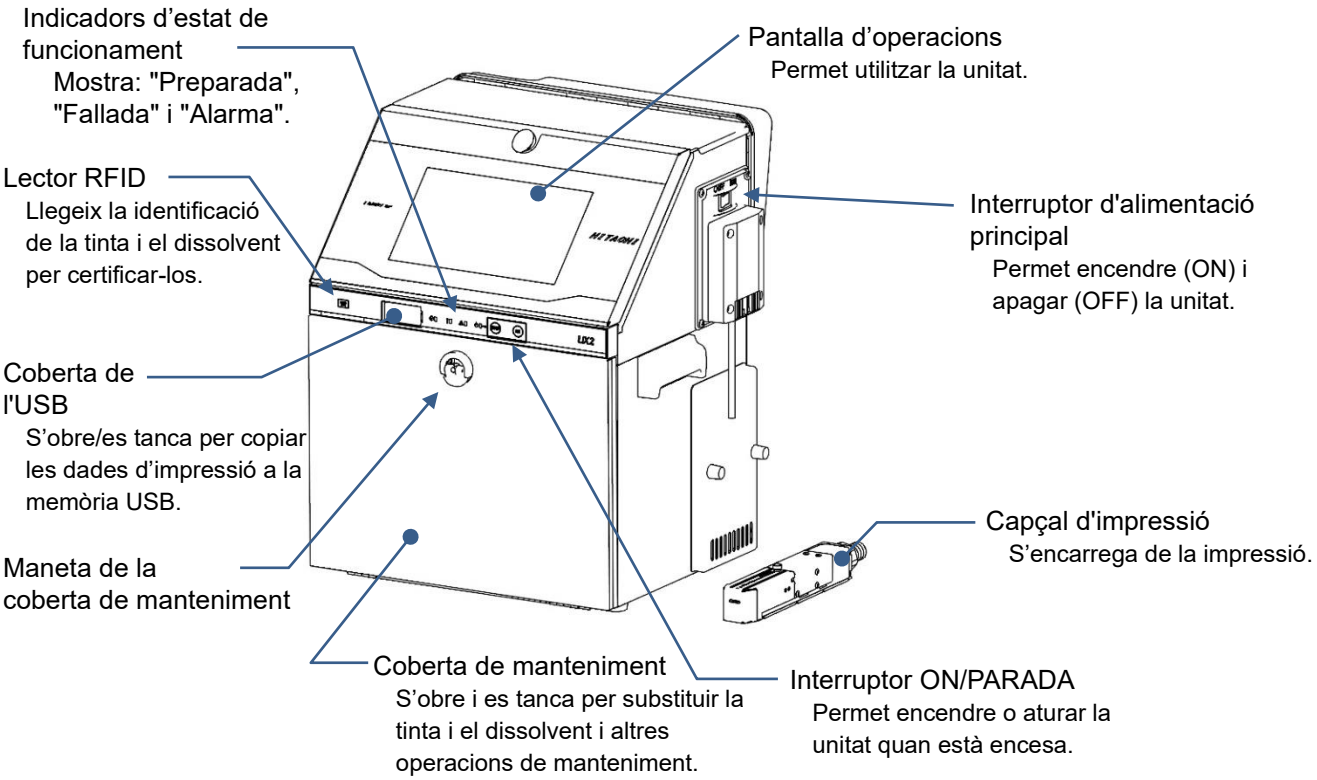

Estació de neteja segura (components opcionals)

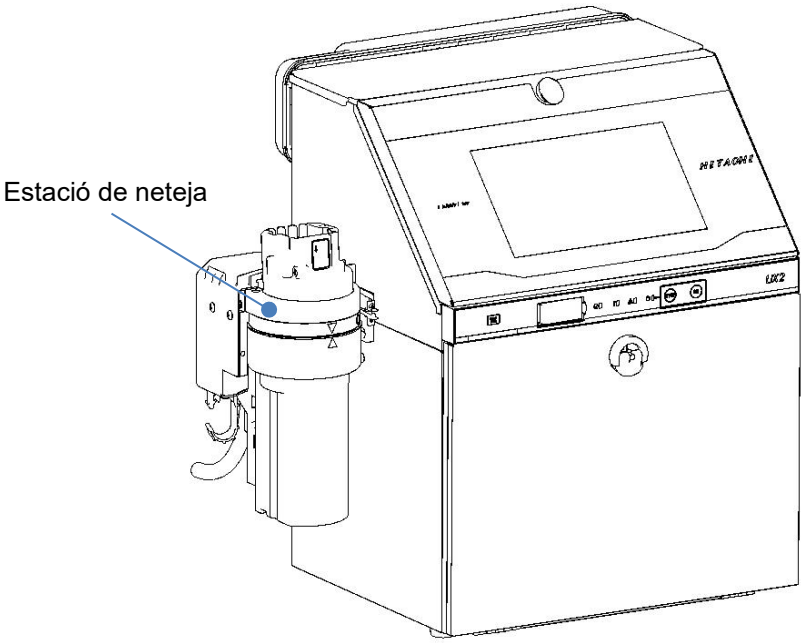

(2) Vistes externes (cara posterior)

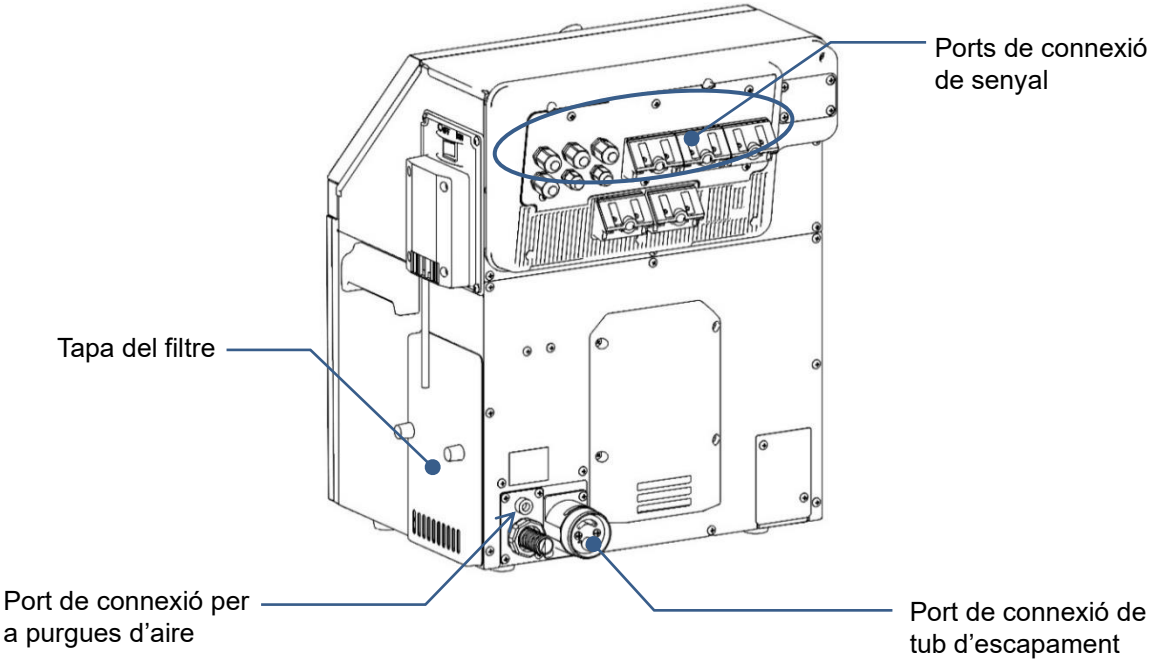

Precaucions d'ús

L'acer inoxidable de la carcassa principal no s'oxida fàcilment, però pot veure's afectat per l'entorn i oxidar-se si es deixa sense protecció durant molt de temps.

Per evitar la formació d'òxid, us recomanem mantenir la superfície de la carcassa principal tan neta com sigui possible.

Estació de neteja segura (components opcionals)

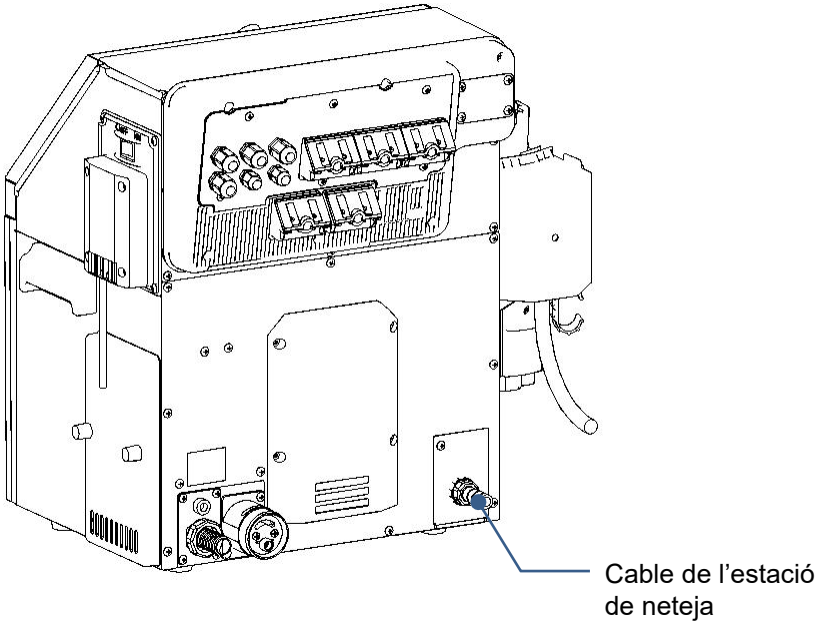

2.2. Disposició de les peces internes de la carcassa principal

Aquesta és l'estructura interna de la carcassa principal:

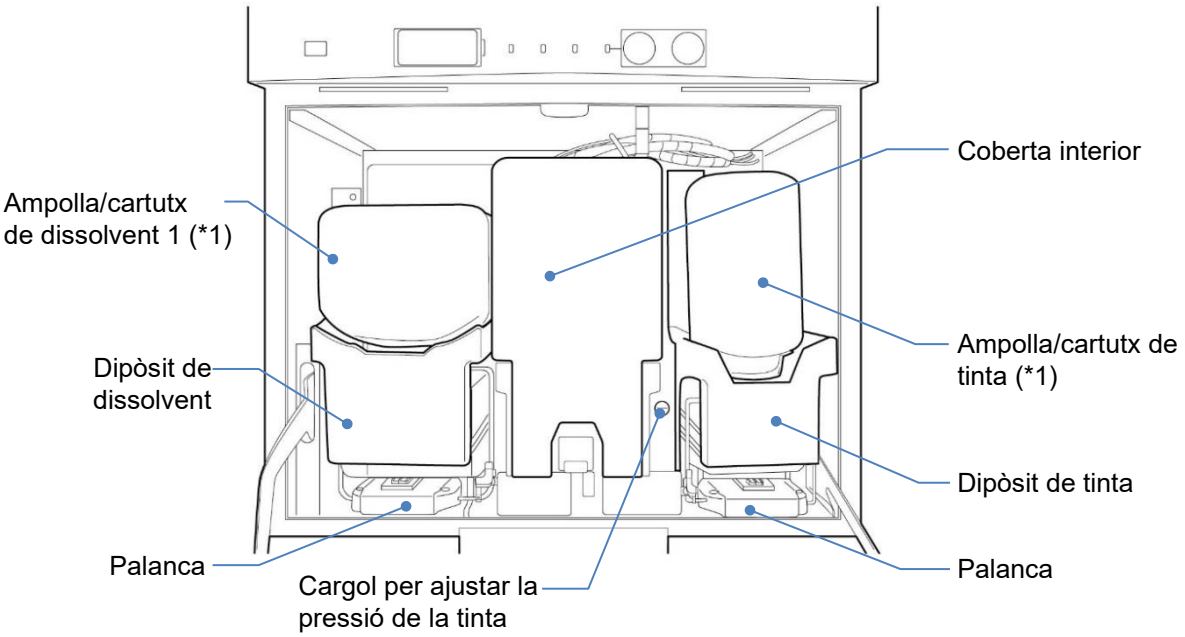

La veureu en treure la coberta interior

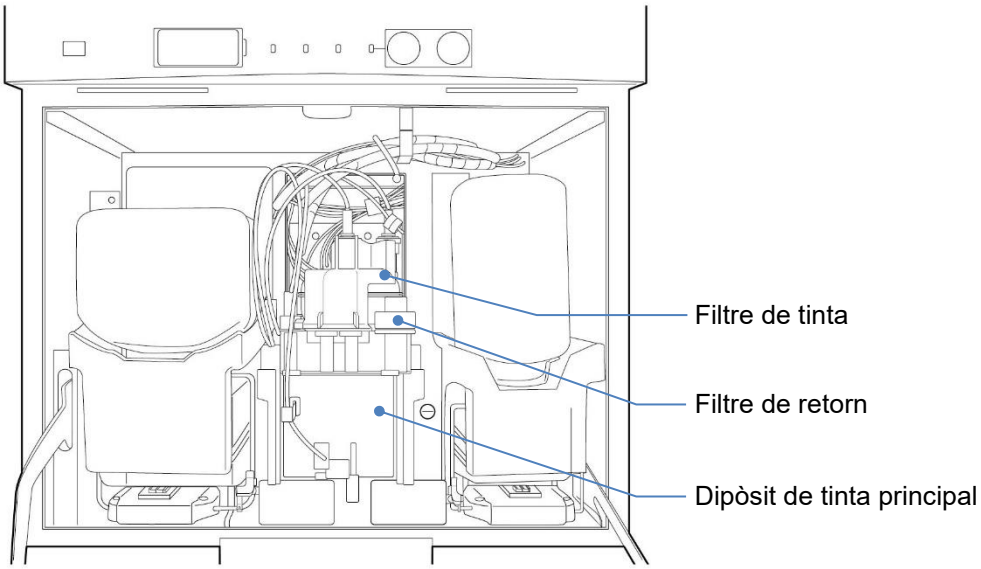

*1: Les ampolles-cartutxos de tinta i de dissolvent es venen per separat.

2.3. Capçal d'impressió

Aquesta és l’estructura interna del capçal d’impressió:

UX2-D160W (model estàndard) per a l’estació de neteja segura (components opcionals)

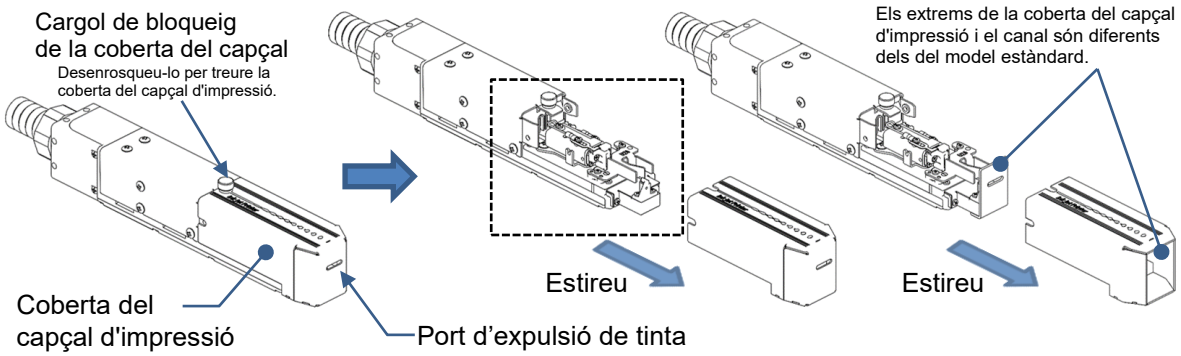

L’estructura interna del capçal d'impressió (l’interior del requadre de ratlletes de la imatge superior) és la següent.

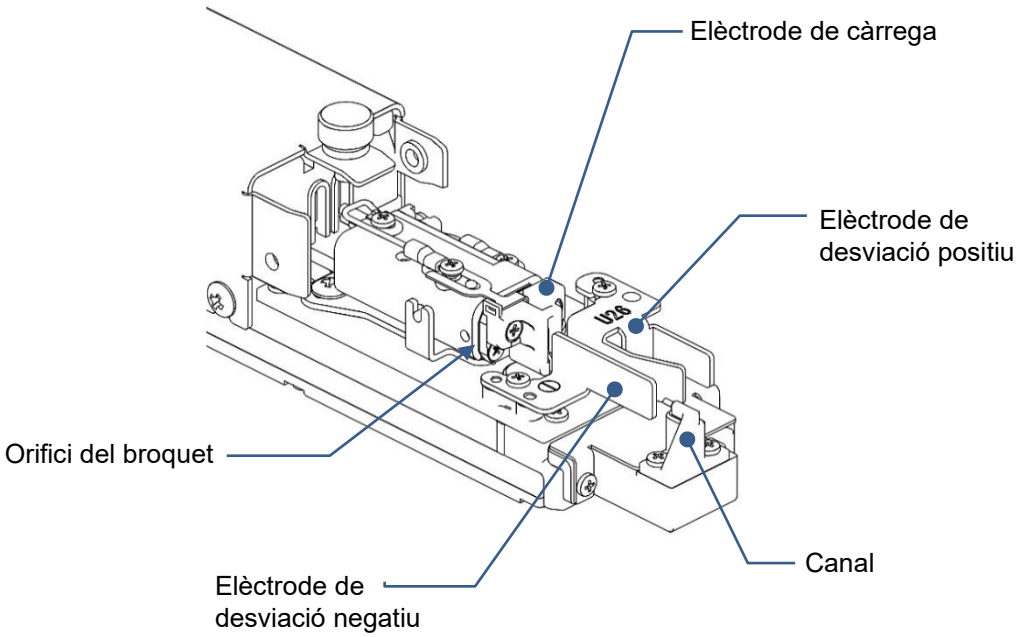

2.4. Estació de neteja segura (components opcionals)

Aquesta és l'estructura de l'estació de neteja:

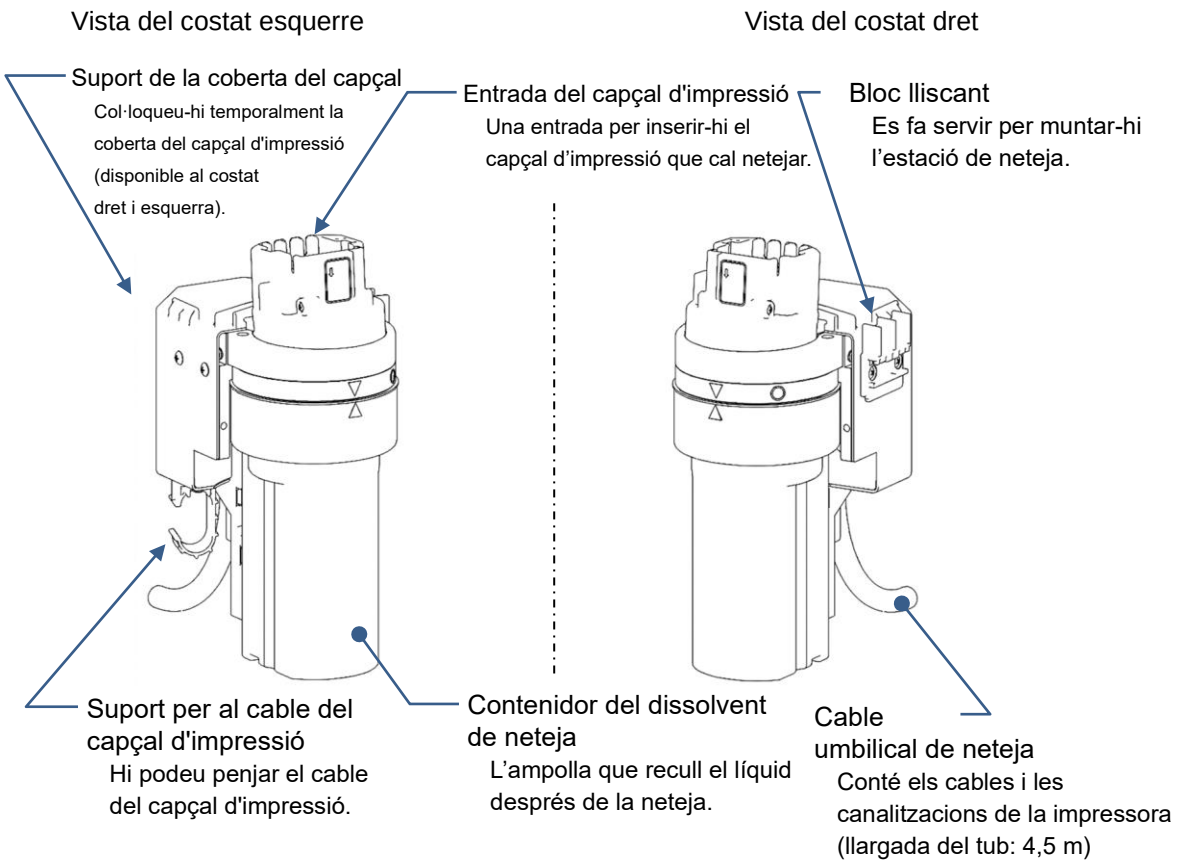

2.5. Visualització en pantalla

<<Pantalla [INICI]>>

La pantalla [INICI] apareixerà principalment quan la unitat estigui encesa.

1.

<<Pantalla de missatges>>

Els missatges de tipus [Confirmar] apareixen en blau. Normalment són missatges que demanen una confirmació per part de l'usuari.

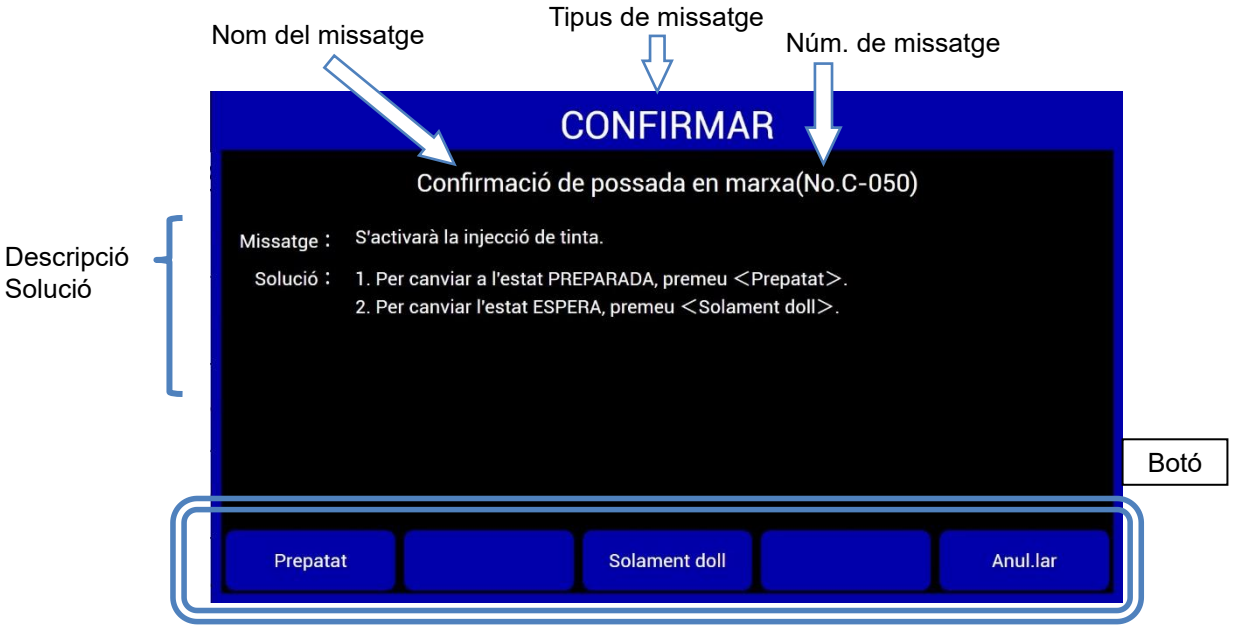

Els missatges de tipus [Alarma] apareixen en taronja. S'hi inclouen els detalls, la causa i la solució. Cal resoldre el problema segons les instruccions del missatge.

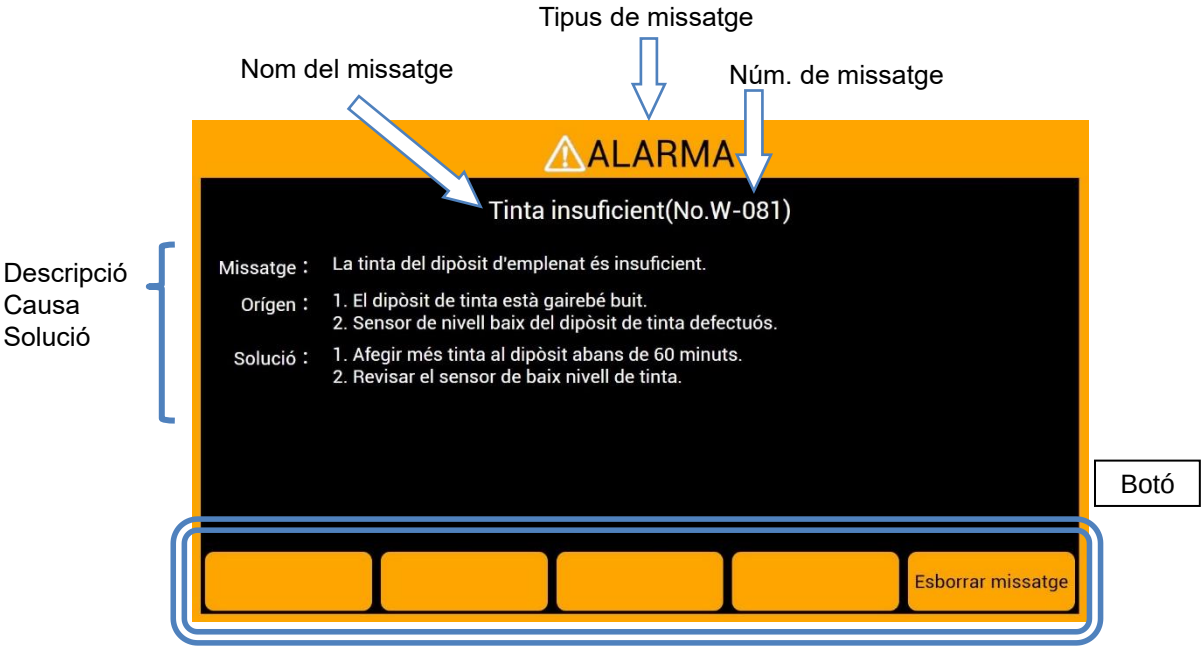

Els missatges de tipus [Fallada] apareixen en vermell. S'hi inclouen els detalls, la causa i la solució. Cal resoldre el problema segons les instruccions del missatge.

Capítol 3

Funcionament bàsic

3.1. Com iniciar la unitat

3.2. Com apagar la unitat

3.3. Neteja del capçal d'impressió

3.1. Com iniciar la unitat

Aquesta secció descriu com iniciar la unitat.

S'hi expliquen en tot detall les operacions necessàries, com ara el procediment per engegar la unitat.

3.1.1. Procediment d'encesa

⚠PRECAUCIÓ

- La tinta i el dissolvent poden contenir dissolvents orgànics.
  Utilitzeu guants i ulleres de protecció per manipular la tinta i el dissolvent per evitar que entrin en contacte directe amb la pell.
- La pantalla de la unitat és un tauler tàctil LCD.
  No premeu els botons amb massa força.
- Si el sistema s'apaga, apagueu l'interruptor d'alimentació principal. Per tornar a encendre i utilitzar el sistema, consulteu el "Capítol 5. Procediments d'emergència".

1 Desenrosqueu el cargol de bloqueig de la coberta del capçal i traieu la coberta del capçal d'impressió. Després, comproveu si la coberta del capçal d'impressió i la zona del voltant del broquet estan tacades de tinta.

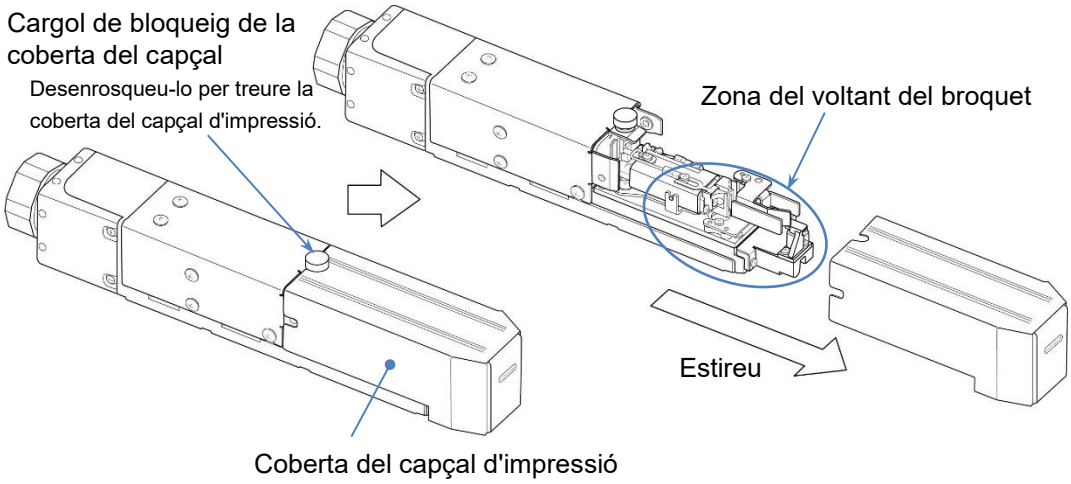

Aquesta unitat imprimeix expulsant tinta contra el material d'impressió i, per tant, l'exterior i l'interior de la coberta del capçal d'impressió solen tacar-se de tinta. Per evitar problemes per un excés de tinta en aquesta zona, netegeu-la quan ho considereu necessari.
A "3.3. Neteja del capçal d'impressió" trobareu informació sobre el mètode de neteja.

2 Enceneu l'interruptor d'alimentació principal (posició ON) per encendre la unitat.

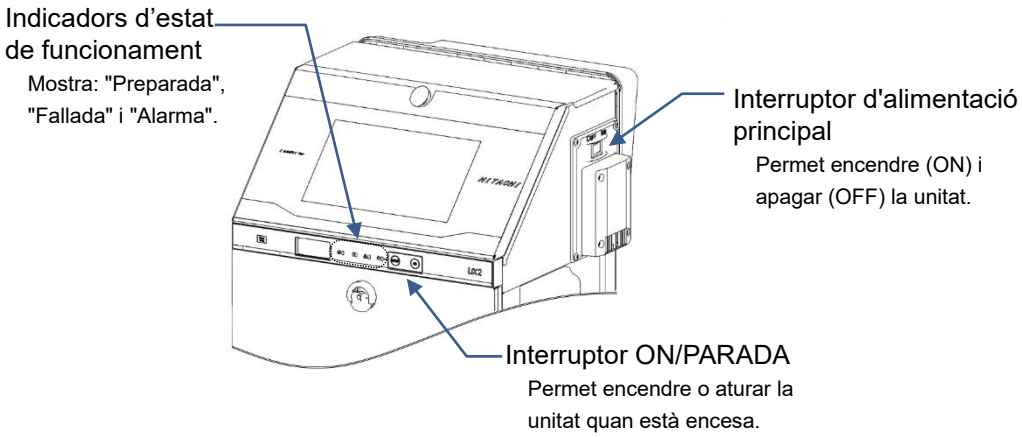

La unitat està encesa i apareix la pantalla [INICI].

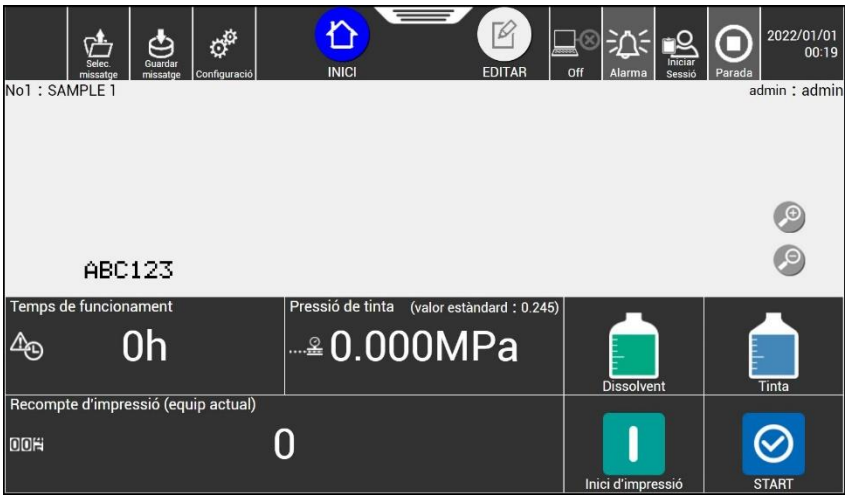

(Si apareix la pantalla [Seleccionar usuari], passeu a la pàgina següent).

Si no s'encén, potser la darrera vegada es va apagar amb l'interruptor PARADA. Premeu l'interruptor d'encesa (ON) durant dos segons aproximadament per encendre la unitat.
* Per tornar a encendre-la, comproveu que els llums indicadors d'estat de funcionament estan apagats.

- A la pantalla [INICI] hi trobareu la descripció de la impressió, el recompte i el contingut del calendari.

Si quan enceneu la unitat apareix la pantalla [Seleccionar usuari]:

A Enceneu la unitat.
Apareix la pantalla [Seleccionar usuari]. Seleccioneu un usuari.

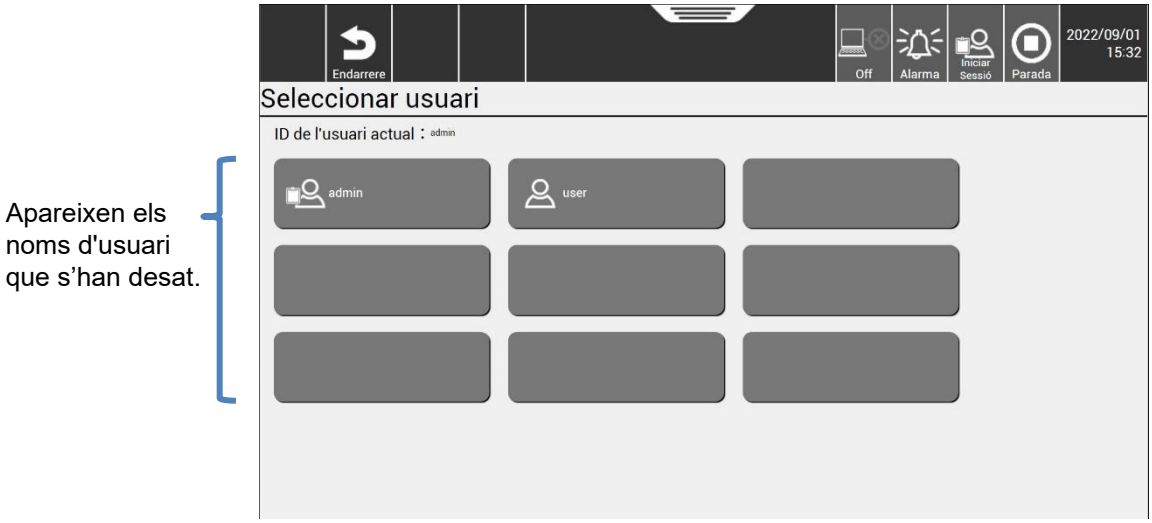

La icona de la carpeta indica que l'usuari té drets d'administrador.

Si no hi veieu la carpeta, vol dir que es tracta d'un usuari general.

B Premeu el nom d'usuari usuari.
Apareix la finestra d'entrada de la contrasenya.

C Introduïu la contrasenya per al nom d'usuari "usuari" i premeu Executar.
Apareix la pantalla [INICI].

3 Col·loqueu un tros de paper absorbent o similar al port d'expulsió de tinta de l'extrem del capçal d'impressió per preparar-vos per a l'expulsió de tinta.
(*Immediatament després de l'expulsió de tinta apareixerà una petita quantitat de tinta que pot tacar els voltants).

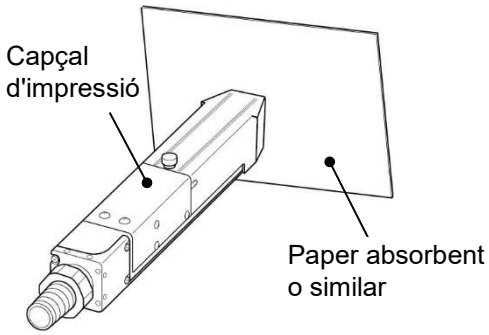

Premeu Start a l'extrem inferior dret de la pantalla [INICI].

Premeu Start.

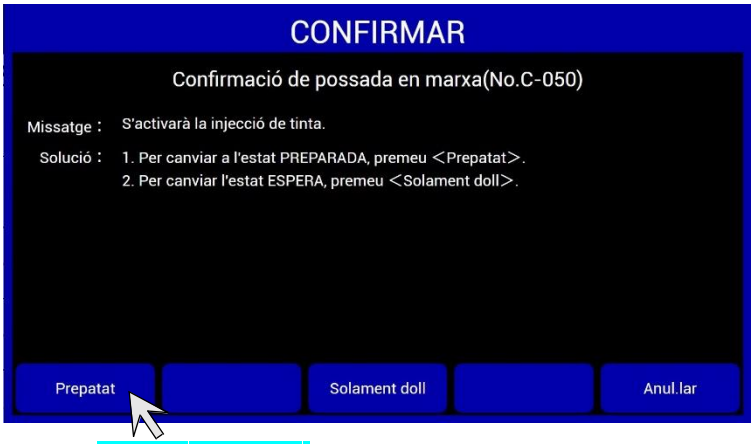

Premeu Preparada.

- No podeu activar el doll amb el capçal d'impressió a l'interior de l'estació de neteja.

Nota: Si surt tinta i taca el paper absorbent fins i tot quan no s'està imprimint, pot haver-hi algun problema al capçal d'impressió, com ara que el doll de tinta no entri al canal o que la tinta no es pugui recuperar correctament del canal. En aquest cas, atureu el funcionament de la unitat amb el següent procediment per aturar el doll sense autoneteja.

Procediment d'aturar doll sense autoneteja
Premeu Stop a l'extrem inferior dret de la pantalla [INICI].

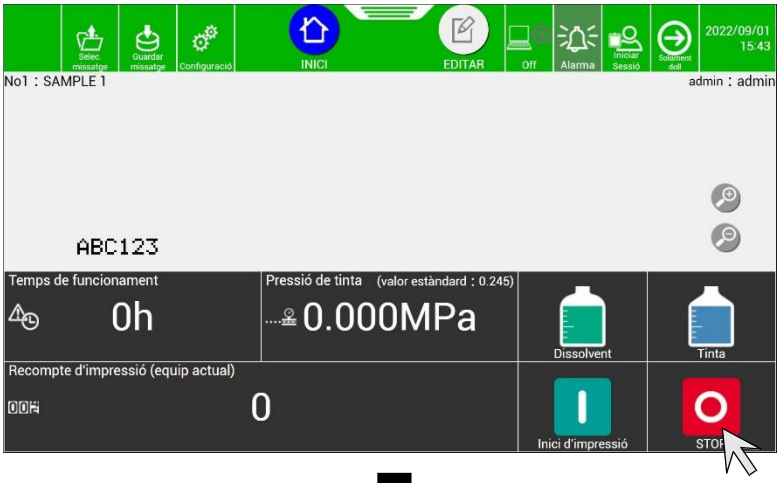

Premeu Stop.

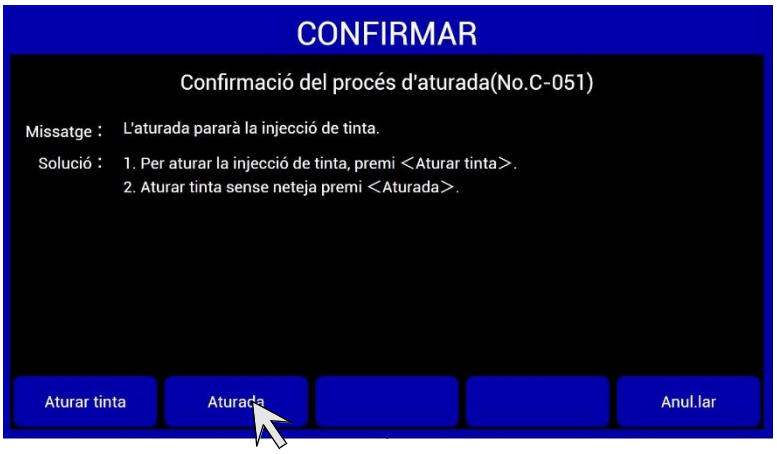

Premeu Aturada.

Aquest procediment d'aturar doll sense autoneteja és possible fins i tot mentre s'executa la seqüència d'inici.
Si atureu la unitat amb aquest procediment, reinicieu-ne el funcionament segons les instruccions que trobareu a "3.1.2. Errors durant el funcionament inicial".

4 Espereu que l'estat passi de [En curs] a [Preparada].

- Si aquesta unitat es fa servir a temperatures baixes (aprox. 25 ℃ o inferior), pot trigar més en assolir l'estat [Preparada].
- Comproveu quina és la pressió de la tinta.

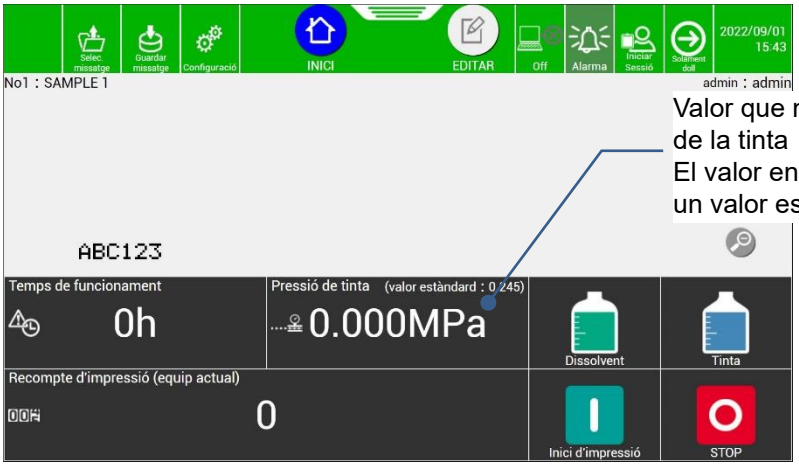

Valor que mostra la pressió de la tinta
El valor entre parèntesi () és un valor estàndard.

Si hi ha una diferència de 0,010 MPa o més entre el valor visualitzat i el valor estàndard, feu girar el cargol amb un tornavís de punta plana per ajustar la pressió fins que la diferència baixi i se situï en ±0,002 MPa del valor estàndard.

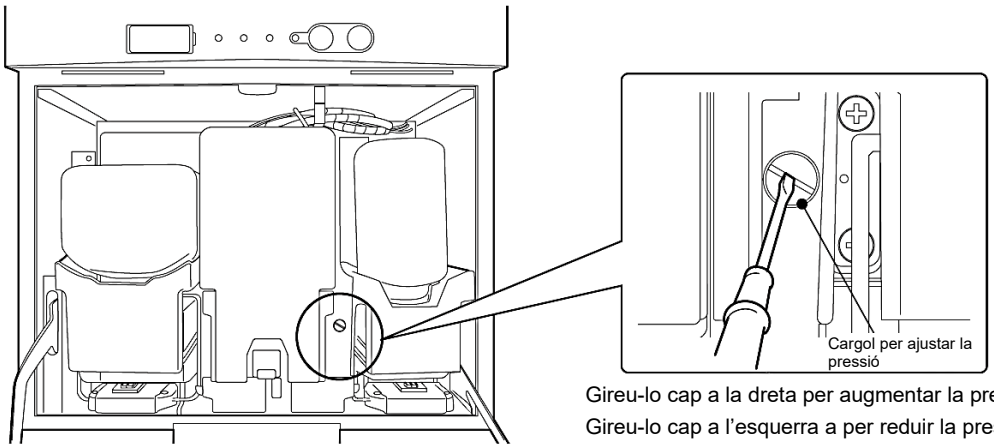

Gireu-lo cap a la dreta per augmentar la pressió.
Gireu-lo cap a l'esquerra a per reduir la pressió.

5 Introduïu el senyal de detecció del destí d'impressió i comproveu si l'estat i la descripció de la impressió són correctes.

- Si el senyal de detecció del destí d'impressió s'introdueix amb l'estat [Preparada], s'imprimeix la descripció de la impressió.

3.1.2. Errors durant el funcionament inicial

1 Assegureu-vos que l'estat de la impressora mostra [Parada].

2 Desenrosqueu el cargol de bloqueig de la coberta del capçal i traieu la coberta del capçal d'impressió.

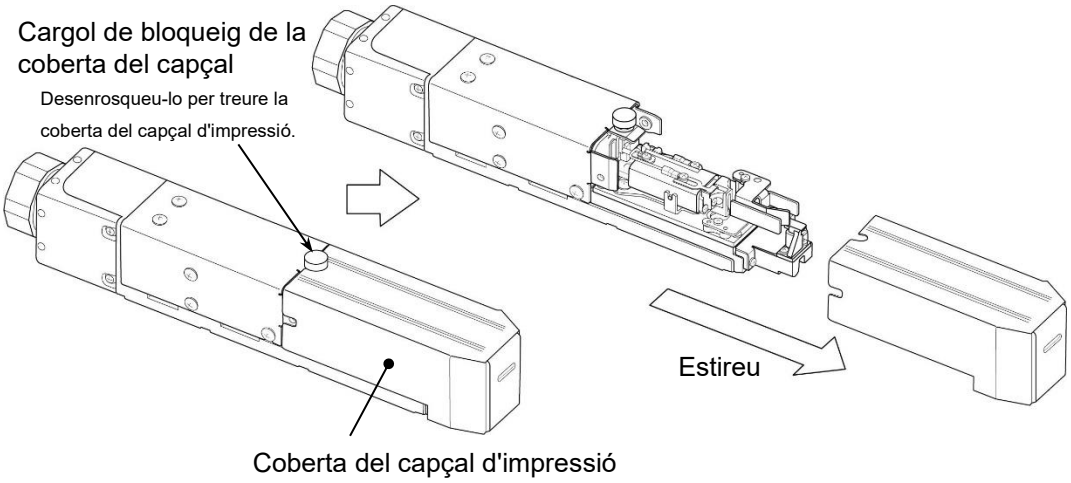

3 Netegeu l'interior amb dissolvent.
Netegeu l'orifici del broquet, l'elèctrode de càrrega, l'elèctrode de desviació i el canal amb líquid dissolvent. (Consulteu també "3.3. Neteja del capçal d'impressió").

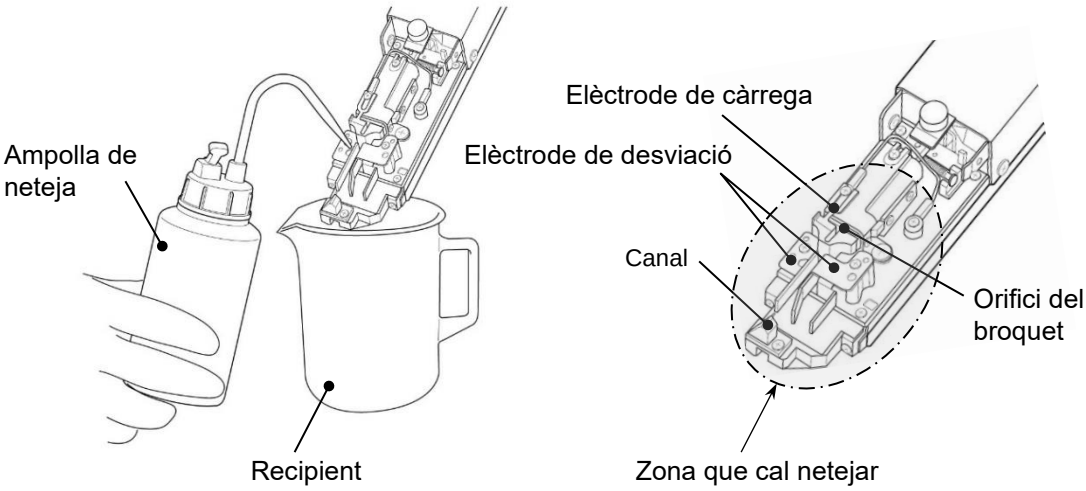

* Netegeu bé el líquid dissolvent de les superfícies de cada component (també de la base de suport) amb paper absorbent i assequeu el component.

4 Traieu la coberta del capçal d'impressió i col·loqueu l'extrem del capçal d'impressió al recipient per preparar-vos per l'expulsió de tinta.

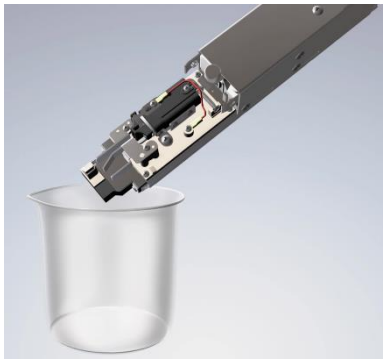

Premeu Start a l'extrem inferior dret de la pantalla [INICI].

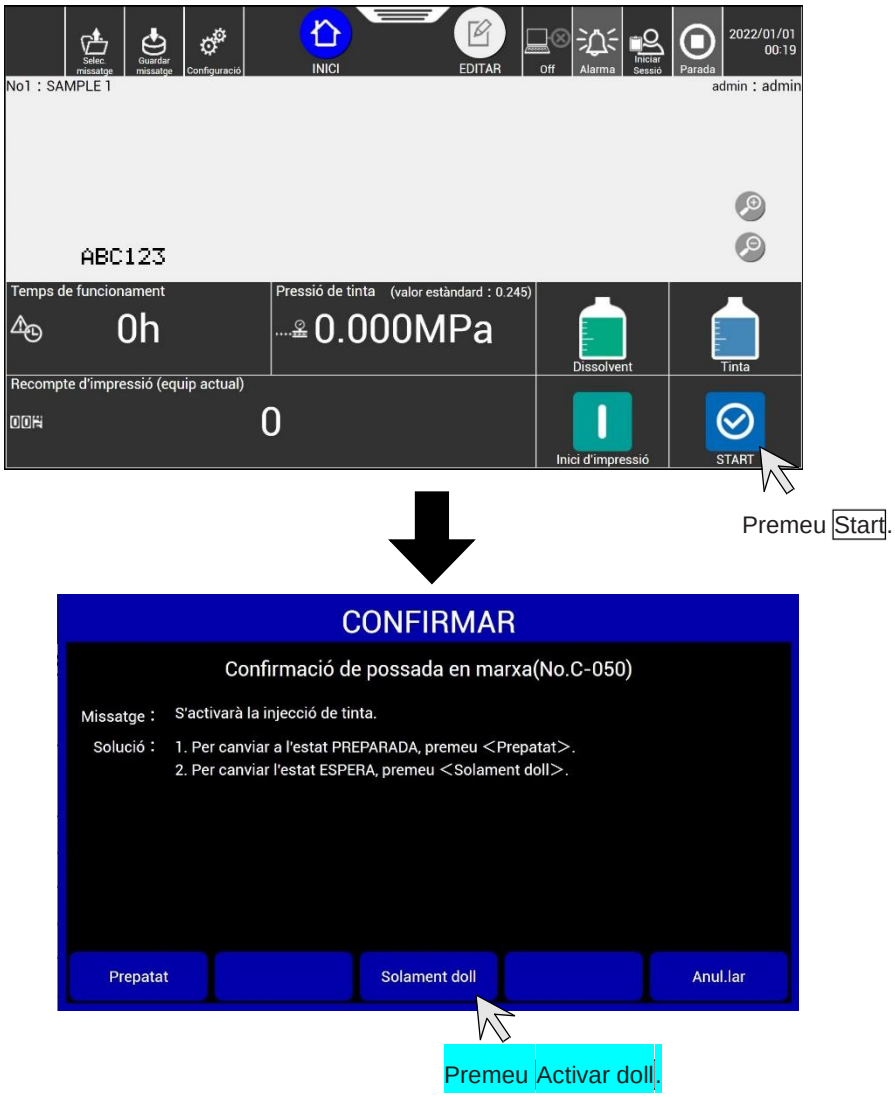

- No és possible activar el doll quan el capçal d'impressió està dins l'entrada del capçal d'impressió de l'estació de neteja.
  (Components opcionals)

5 Comproveu que el doll de tinta queda al centre del canal.

⚠ALARMA

- Recordeu que per revisar la posició del doll de tinta, heu de portar ulleres i màscara de protecció.
- Si us entra tinta o dissolvent als ulls o la boca, esbandiu-la immediatament amb aigua freda o tèbia i consulteu un metge.
- Abans d'expulsar la tinta, comproveu que no hi ha ningú ni cap obstacle en el trajecte d'expulsió de tinta.
  (Realitzeu aquesta operació amb l'extrem del capçal d'impressió dins d'un recipient o similar).

- Reviseu la posició del doll de tinta des dels laterals i des de la part superior del capçal d'impressió tal com mostra la imatge per comprovar que passa per la part central del canal.

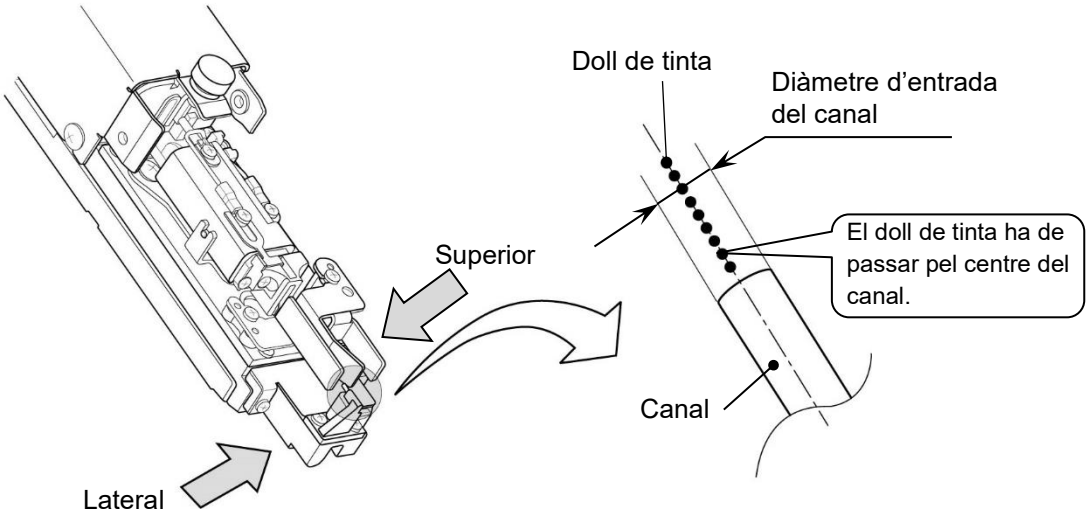

- Si el doll de tinta no passa pel centre del canal, executeu el procediment [Aturada] per aturar l'expulsió de tinta. Seguiu també les instruccions del Manual tècnic "6.4 Com corregir les desviacions del doll de tinta i els embussos del broquet".

6 Instal·leu la coberta del capçal d'impressió i col·loqueu la unitat en l'estat [Preparada].

- Si l'estat en pantalla no passa de [Tapa oberta] a [Espera], pot ser que la coberta del capçal d'impressió no s'hagi instal·lat correctament. Torneu a instal·lar la coberta del capçal d'impressió.
- Consulteu 3.1.3(2) "Com passar de l'estat [Espera] a [Preparada]" i col·loqueu la unitat en estat [Preparada].
- Si apareix l'error [Tapa oberta], premeu Tancada.

7 Introduïu el senyal de detecció del destí d'impressió i comproveu si l'estat i la descripció de la impressió són correctes.

- Si el senyal de detecció del destí d'impressió s'introdueix amb l'estat [Preparada], s'imprimeix la descripció de la impressió.

3.1.3. Canvi entre els estats Preparada i En espera

(1) Com passar de l'estat [Preparada] a [Espera]

* Quan el senyal de sortida activa l'interbloqueig de la cinta amb el senyal de sortida [Preparada], la cinta s'atura si l'estat passa a [Espera].

1 Premeu Preparada a la part superior de la pantalla, apareixerà el missatge [Confirmació d'interrupció d'impressió]. Seguidament, premeu Executar.

(2) Com passar de l'estat [Espera] a [Preparada]

2 Premeu Espera a la part superior de la pantalla, apareixerà el missatge [Confirmació d'impressió]. Seguidament, premeu Executar.

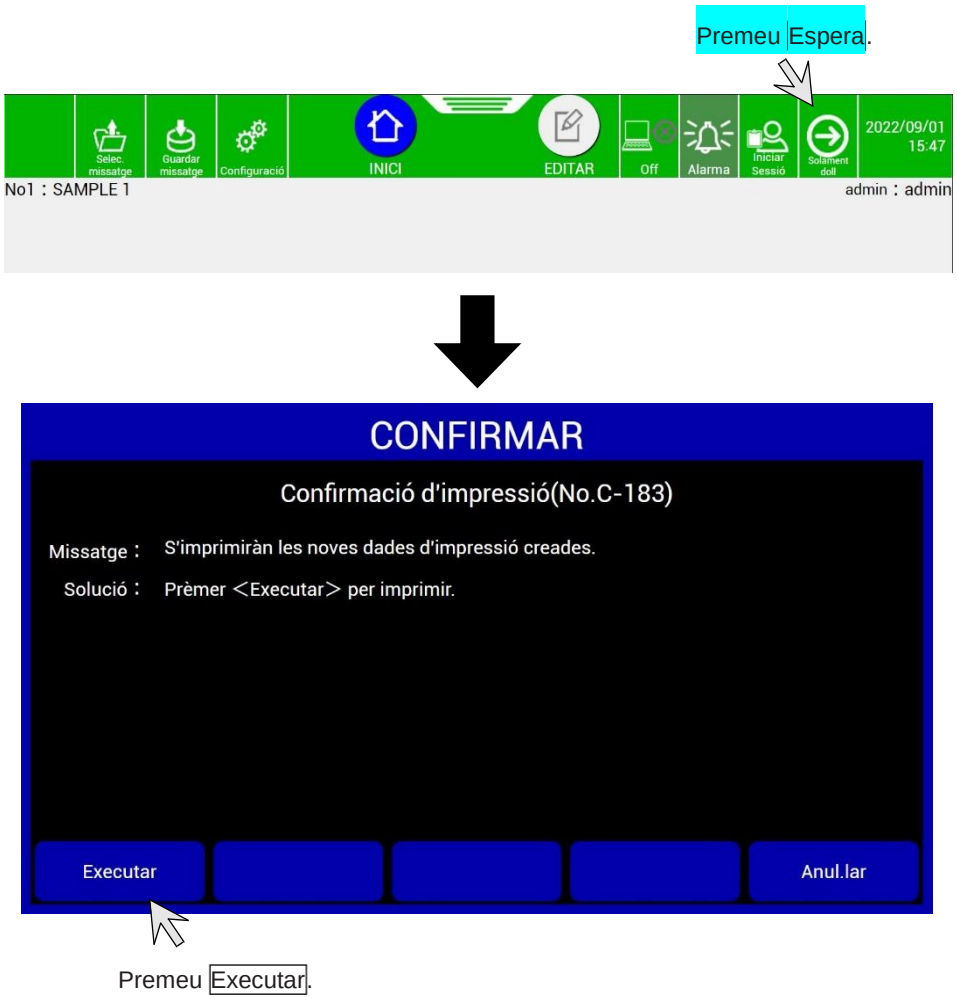

3.2. Com apagar la unitat

3.2.1. Aturada automàtica amb el botó PARADA

1 Premeu i manteniu el botó PARADA durant aproximadament dos segons.
Totes les operacions s'executen automàticament fins a l'apagada de la unitat.

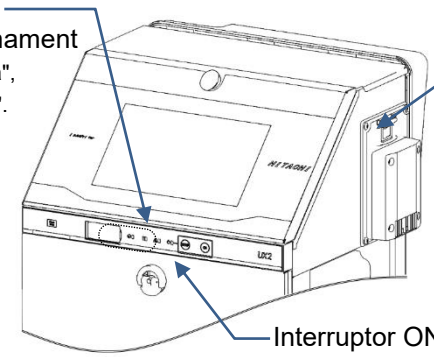

- El botó PARADA apaga la unitat tant si encara expulsa tinta, com si està apagada. (No cal apagar l'interruptor d'alimentació principal. El consum energètic no varia tot i que l'interruptor d'alimentació principal es deixi en posició ON).

3.2.2. Com aturar l’expulsió de tinta prement un botó de la pantalla

- Seguiu el procediment següent per aturar l’expulsió de tinta.

Procediment per aturar l’expulsió de tinta

Premeu Stop a l’extrem inferior dret de la pantalla [INICI].

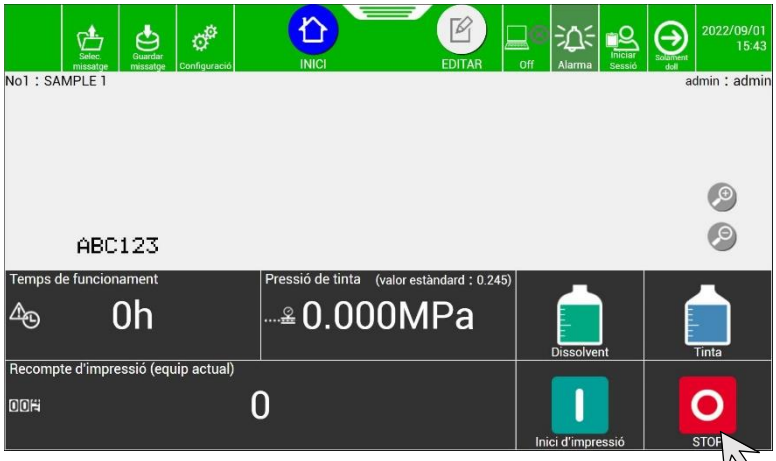

Premeu Stop.

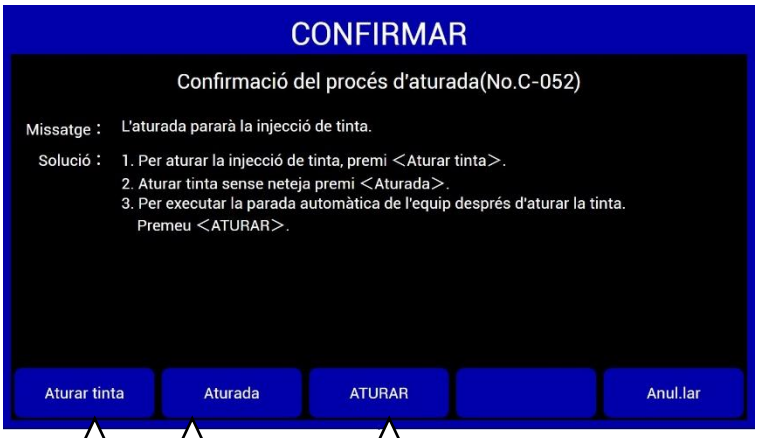

Apaga la unitat automàticament quan s’atura la injecció de tinta, igual que el botó PARADA.

Atura l’expulsió de tinta sense netejar el circuit. (No recomanat)

Atura l’expulsió de tinta però abans es neteja el circuit. Aquest botó no apaga la unitat.

Neteja acurada

- És una funció per netejar la impressora amb cura quan la unitat s’utilitza freqüentment en un entorn amb temperatures altes o abans del cap de setmana o un període d’aturada de 2-3 dies. Aquesta neteja acurada fa servir més quantitat de líquid dissolvent que la neteja normal.
- Per utilitzar aquesta funció, poseu-vos en contacte amb el vostre distribuïdor més proper.

3.2.3. Apagar l’interruptor d'alimentació principal

Quan apagueu l’interruptor d'alimentació principal, tingueu en compte les consideracions següents.

- Normalment premeu el botó PARADA i no feu servir l’interruptor d'alimentació principal per apagar la unitat al final d’una operació.
- Si teniu previst no utilitzar la unitat durant un període de temps llarg, apagueu l’interruptor d'alimentació principal (OFF).
- No apagueu l’interruptor d'alimentació principal mentre s’expulsa tinta, excepte en cas d’emergència. (Consulteu el “Capítol 5. Procediments d’emergència”).
- Tingueu en compte que el mètode per encendre la unitat varia en funció de com s’hagi apagat.

Relació entre com s’apaga i com s'encén la unitat

Mètode per apagar la unitat	Mètode per encendre la unitat
S’apaga l’interruptor d'alimentació principal (posició OFF) després d’aturar la unitat amb el botó PARADA.	Enceneu l’interruptor d'alimentació principal (posició ON) i premeu l’interruptor d’encesa (ON) durant dos segons aproximadament per encendre la unitat.
S’apaga l’interruptor d'alimentació principal (posició OFF) sense utilitzar el botó PARADA.	Enceneu l’interruptor d'alimentació principal (posició ON) per encendre la unitat.

Manipulació del segell de goma del broquet

- El segell de goma del broquet evita que l’orifici del broquet s’assequi i que s’adhereixi pols a la placa. Si no teniu previst utilitzar la unitat durant uns quants dies, per exemple per vacances, us recomanem instal·lar el segell de goma del broquet entre l’orifici del broquet i l’elèctrode de càrrega quan apagueu la unitat.

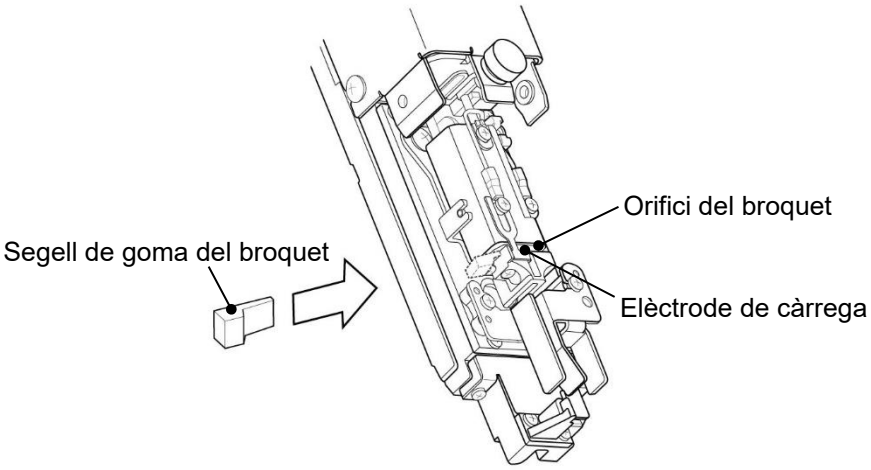

Precaucions d'ús

- Guardeu el segell de goma del broquet en una bossa de plàstic o similar per protegir-lo de la brutícia i de la pols.
- Instal·leu el segell de goma del broquet després de netejar-lo amb líquid dissolvent.
- No deformeu l’elèctrode de càrrega quan instal·leu el segell de goma del broquet.

3.3. Neteja del capçal d'impressió

En aquesta secció es descriu el procediment de neteja quan la zona del voltant del broquet està molt tacada de tinta.

⚠ALARMA

- El líquid dissolvent que es fa servir per netejar és inflamable. Comproveu que no s'ha instal·lat cap dispositiu que pugui generar flames o arcs elèctrics.
- Descarregueu l'electricitat estàtica del vostre cos i dels equips perifèrics abans de netejar el capçal d'impressió.
- Consulteu les "Precaucions de seguretat" d'aquest Manual de funcionament bàsic.

NOTA

- No llenceu mai les restes de tinta o de dissolvent a la xarxa pública de clavegueram. Desfeu-vos dels residus segons la vostra normativa local. Per obtenir més informació, consulteu l'agència normativa apropiada.
- Si la tinta o el dissolvent esquitxen per error, netegeu-los ràpidament amb paper absorbent o similar.

3.3.1. Neteja amb ampolla de neteja

(1) Orienteu l'extrem del capçal d'impressió cap avall i aboqueu el dissolvent sobre la part bruta i netegeu-la mentre recolliu el dissolvent en un recipient.

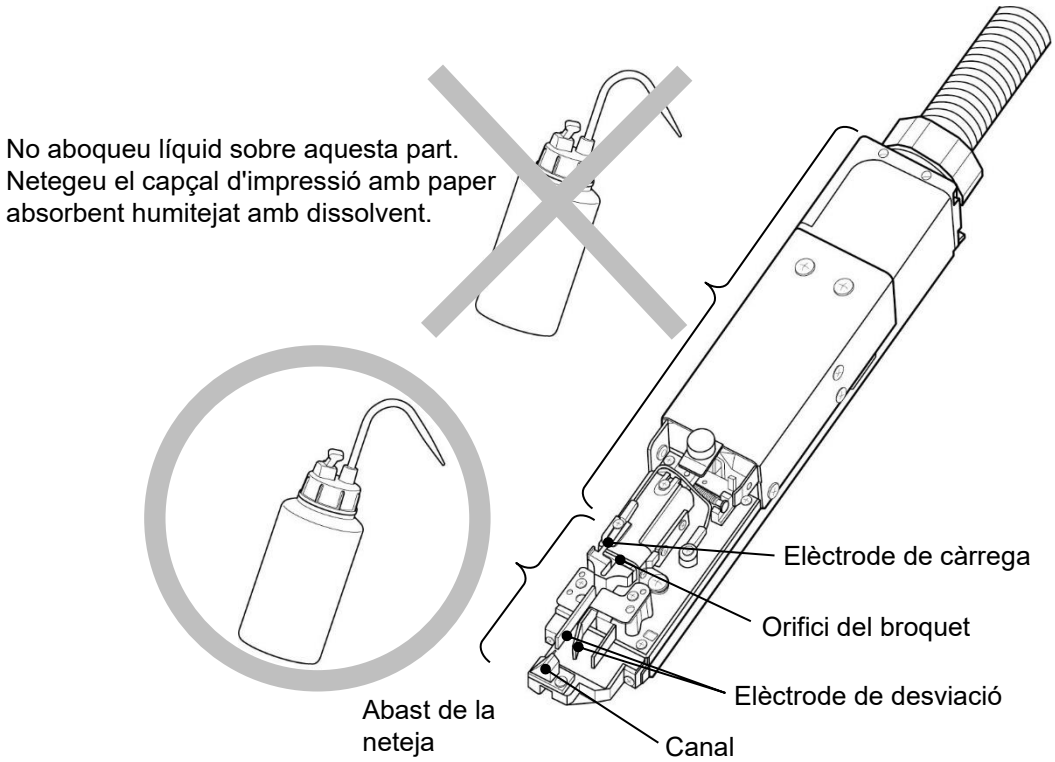

(2) Després de la neteja, passeu un paper absorbent pel capçal d'impressió i assequeu-lo amb l'assecador.
- Eixugueu bé l'orifici del broquet, l'elèctrode de càrrega i la franja del canal en particular. Comproveu que el capçal d'impressió està prou sec abans de començar a treballar. Si utilitzeu la unitat amb el capçal d'impressió humit, la impressora no arrencarà normalment.
- No inclineu l'extrem del capçal d'impressió cap amunt mentre estigui humit.

(3) No submergiu el capçal d'impressió al dissolvent.
El dissolvent pot entrar al capçal d'impressió.

(4) Si s'imprimeix amb molta freqüència o si la distància entre el material d'impressió i el capçal d'impressió és curta, poden aparèixer taques de tinta a l'extrem del capçal d'impressió i a la coberta del capçal d'impressió. Si no ho resoleu, la situació empitjorarà i acabarà provocant un error d'impressió o una aturada d'emergència. Si es produeix un error d'impressió o una aturada d'emergència amb freqüència degut a les esquitxades de tinta, atureu l'operació en curs i netegeu l'extrem del capçal d'impressió (la zona del voltant del broquet, l'elèctrode de càrrega, l'elèctrode de desviació, el suport i el canal) i la coberta del capçal d'impressió. Executeu aquesta operació a més a més de la neteja del final del dia.

> Purgar l'aire del capçal d'impressió ajuda a prevenir les taques de tinta.
> Consulteu el Manual tècnic "3.1 Purga d'aire del capçal d'impressió".

(*) Quan utilitzeu l'ampolla-cartutx de dissolvent com a solució de neteja.

(a) Desenrosqueu la tapa per obrir l'ampolla-cartutx de dissolvent.

En aquest moment no traieu la tapa superior.

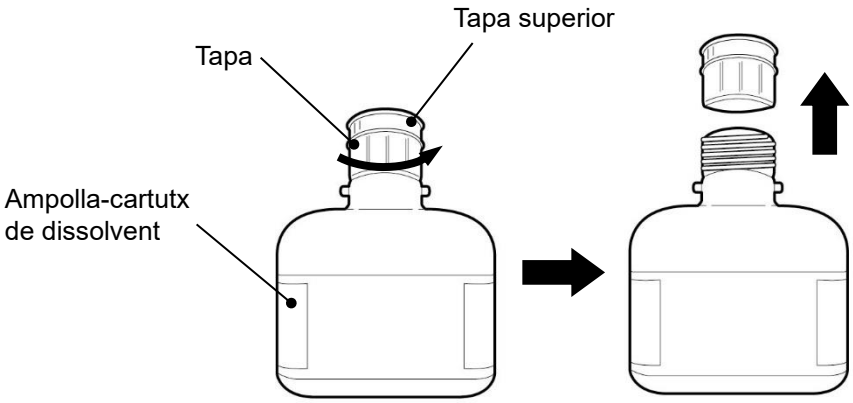

(b) Transferiu el dissolvent a l'ampolla de neteja per utilitzar-lo.

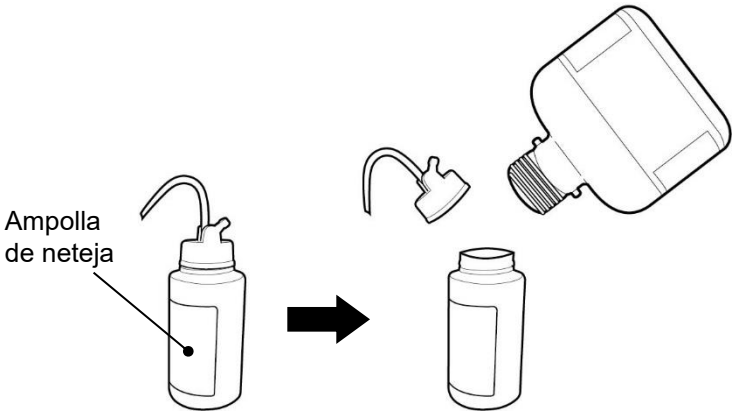

Notes:
- Si no queda solució de neteja, transferiu el dissolvent de l'ampolla-cartutx de dissolvent a l'ampolla de neteja abans d'instal·lar l'ampolla-cartutx de dissolvent.
- Torneu a tapar l'ampolla-cartutx de dissolvent després d'utilitzar-la. Poseu-la cap per avall per comprovar que no hi ha fuites de dissolvent.
- Si utilitzeu el dissolvent de l'ampolla-cartutx de dissolvent com a solució de neteja, el volum de dissolvent de l'ampolla-cartutx de dissolvent baixa. Quan l'instal·leu a la unitat, feu servir una ampolla-cartutx de dissolvent que tingui més de la meitat de contingut.
- Si es vesa una mica de dissolvent, netegeu-lo ràpidament amb paper absorbent.

3.3.2. Neteja amb l’estació de neteja segura (components opcionals)

⚠ALARMA

- El dissolvent deixa anar vapor durant la neteja del capçal. Si no teniu cap més opció que tocar el capçal d'impressió o l’estació de neteja durant la neteja del capçal, no oblideu descarregar l’electricitat estàtica del vostre cos abans de fer-ho.
- Consulteu les “Precaucions de seguretat” d’aquest Manual de funcionament bàsic.

⚠PRECAUCIÓ

- Quan atureu la neteja del capçal i traieu el capçal d'impressió, utilitzeu guants i ulleres de protecció i prepareu paper absorbent. Pot ser que el capçal d'impressió no estigui prou sec.

NOTA

- No inseriu res més a la unitat, només el capçal d'impressió. Si ho feu, podeu provocar un error inesperat o un error de funcionament.
- Si feu servir la unitat per primera vegada o no heu utilitzat la funció de neteja del capçal durant molts dies (quatre o més dies), el volum de dissolvent utilitzat per netejar el capçal pot variar perquè caldrà omplir els conductes.
- No traieu el capçal d'impressió fins que finalitzi el procés de neteja. Si no, el dissolvent pot esquitxar o poden quedar vapors del dissolvent molt concentrats a l’interior.

Procediments operatius

1 Assegureu-vos que la unitat està en estat [Espera] o [Parada].

Estat: Mostra l'estat de la unitat.

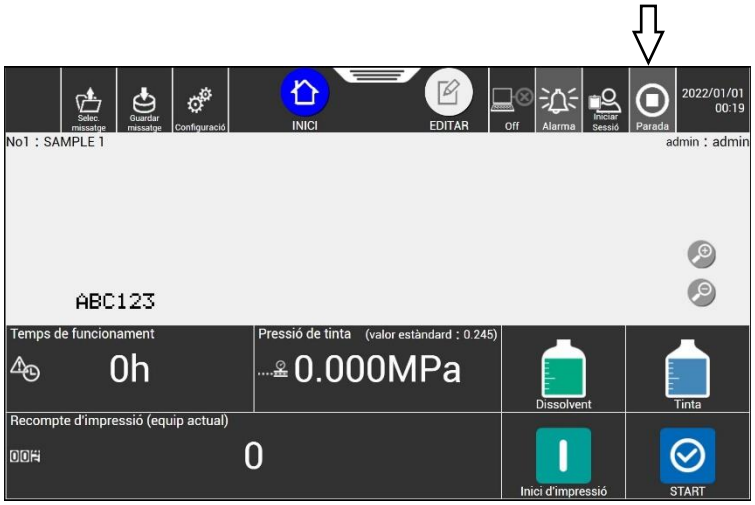

2 Comproveu que el contenidor del dissolvent de neteja de l'estació de neteja està ben instal·lat.

- Comproveu que la marca "▽" del lateral de la unitat principal de l'estació de neteja està alineada amb la marca "△" del contenidor del dissolvent de neteja.
- Si les marques no estan ben alineades o el contenidor del dissolvent de neteja no està ben instal·lat, aquesta funció no podrà executar-se.

<Instal·lació correcta>

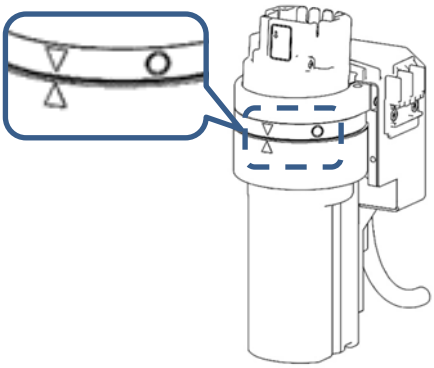

<Instal·lació incorrecta>

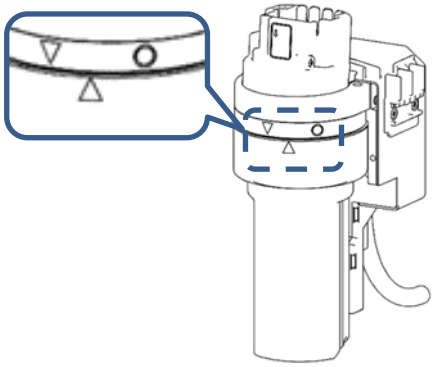

3 Desenrosqueu el cargol de bloqueig de la coberta del capçal i traieu la coberta del capçal d'impressió.

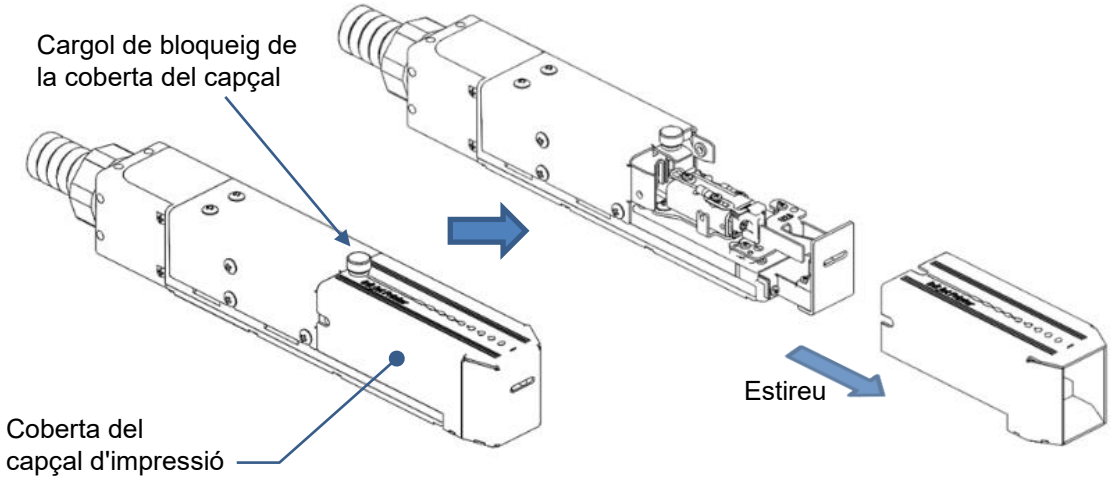

4 No perdeu la coberta del capçal d'impressió quan la traieu. Pengeu-la al suport de la coberta del capçal de l'estació de neteja.

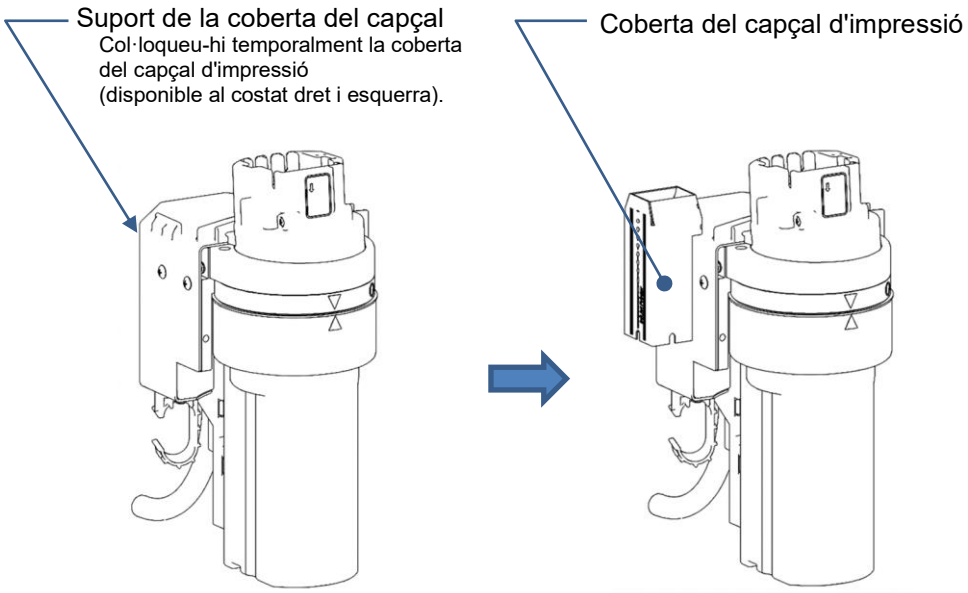

5 Inseriu el capçal d'impressió a l'entrada del capçal d'impressió de l'estació de neteja en el sentit que s'indica a la imatge inferior.

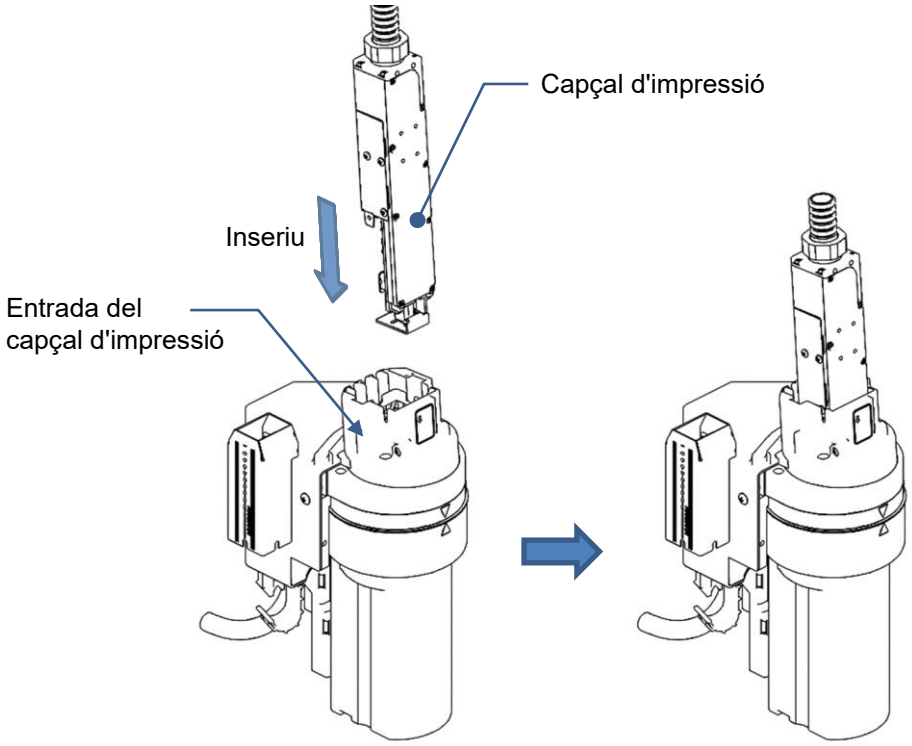

NOTA

- No inseriu el capçal d'impressió a l'estació de neteja a la força.
  Si ho feu, podríeu deformar o fer malbé alguna peça o us podria caure.

6 Per evitar una càrrega sobre la base del capçal d'impressió com a conseqüència del pes del cable del capçal, pengeu el cable del capçal al suport per al cable del capçal d'impressió que trobareu a l'estació de neteja.

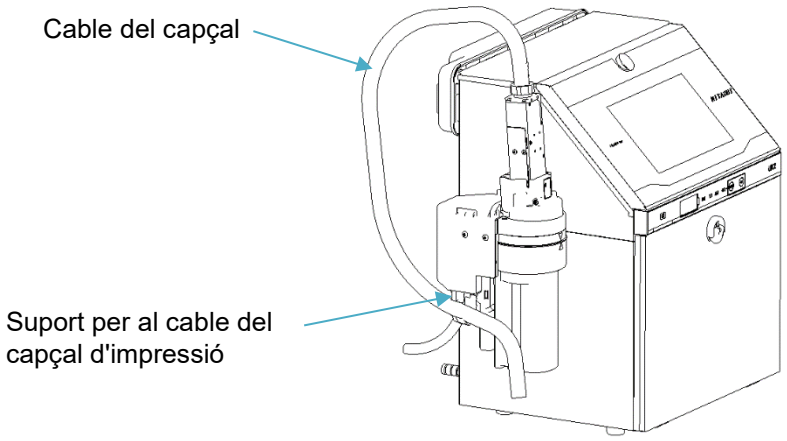

- No cal que utilitzeu el suport per al cable del capçal d'impressió si fixeu el cable del capçal d'alguna altra manera i no s'aplica cap càrrega sobre la base del capçal d'impressió.

7 Premeu el botó [Menú de control manual] de la pantalla [INICI] per accedir a la pantalla [Menú de control manual].

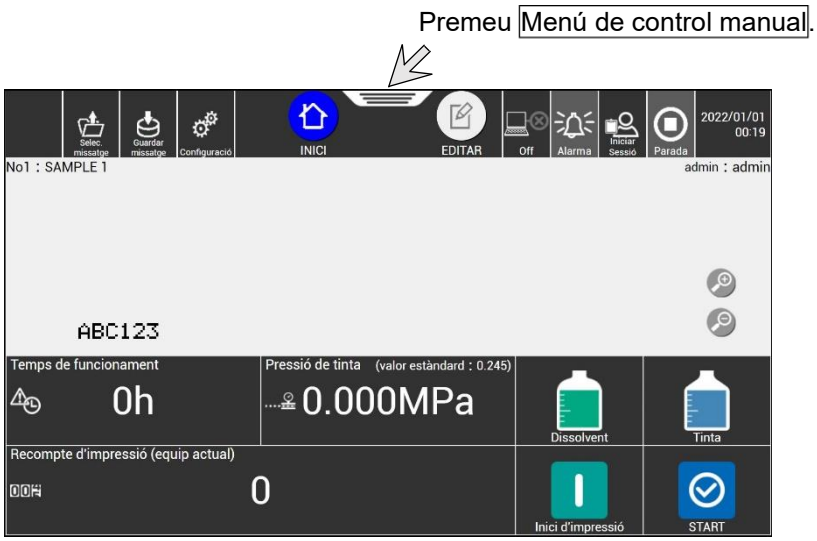

8 Premeu el botó [Neteja del capçal] de la pantalla [Menú de control manual].

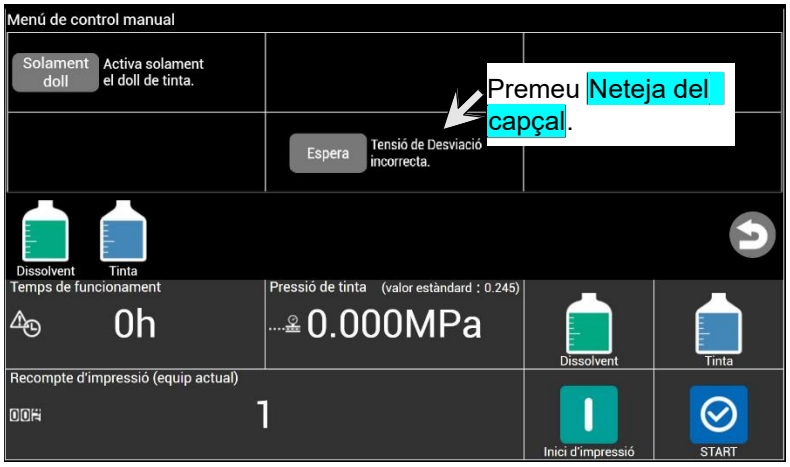

9 Apareix el missatge de [Confirmar].

A continuació es descriu com realitzar la neteja del capçal quan la unitat té l'estat [Parada] i quan té l'estat [Espera].

<<Neteja del capçal amb la unitat en l'estat [Parada]>>

(1) Apareix el missatge de [Confirmar] següent. Premeu [Neteja del capçal].

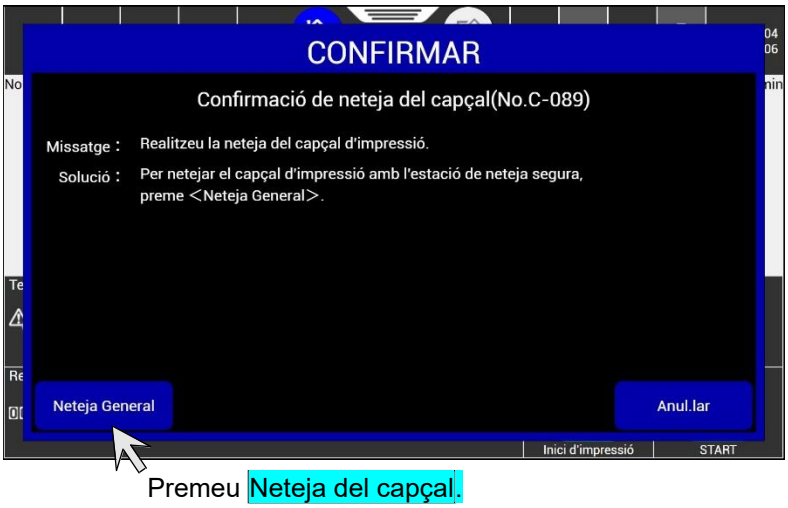

(2) Quan s'inicia la neteja, apareix la pantalla següent.

Es mostra el mode de neteja establert.

Mode de neteja	La pantalla mostra
Eco	Neteja del capçal eco
Estàndard	Neteja del capçal
Acurada	Neteja del capçal acurada

Per obtenir informació detallada sobre com canviar de mode de neteja, consulteu l'apartat 11.1 del Manual d'instruccions.

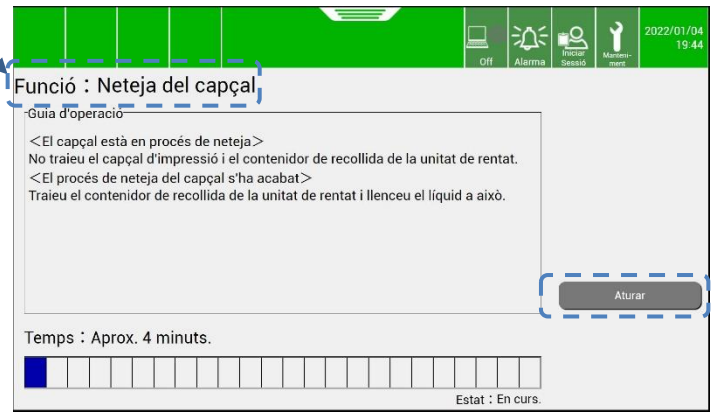

- Per aturar la neteja del capçal, premeu el botó [Aturar].

<<Neteja del capçal amb la unitat en l'estat [Espera]>>
Les operacions des de l'aturada de la tinta a la neteja del capçal s'executen automàticament.

(1) Apareix el missatge de [Confirmar] següent. Assegureu-vos que el capçal d'impressió està ben introduït a l'estació de neteja i premeu [Executar].

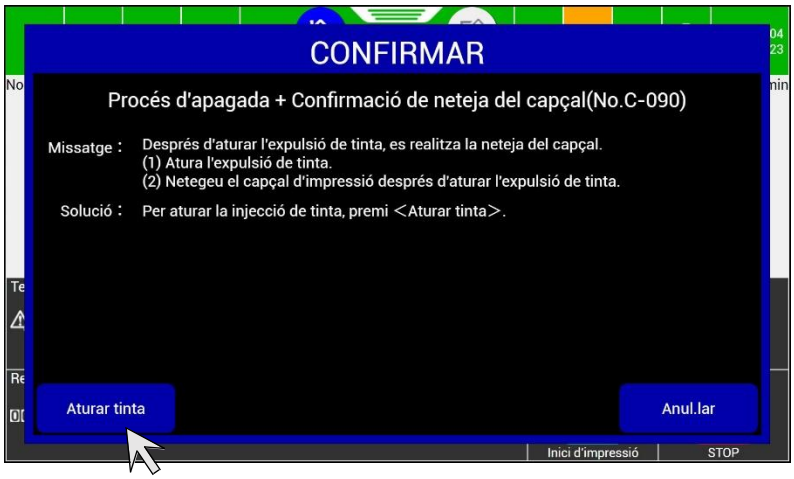

Premeu Executar.

(2) En prémer [Executar], les operacions des de l'aturada de la tinta a la neteja del capçal s'executen automàticament.

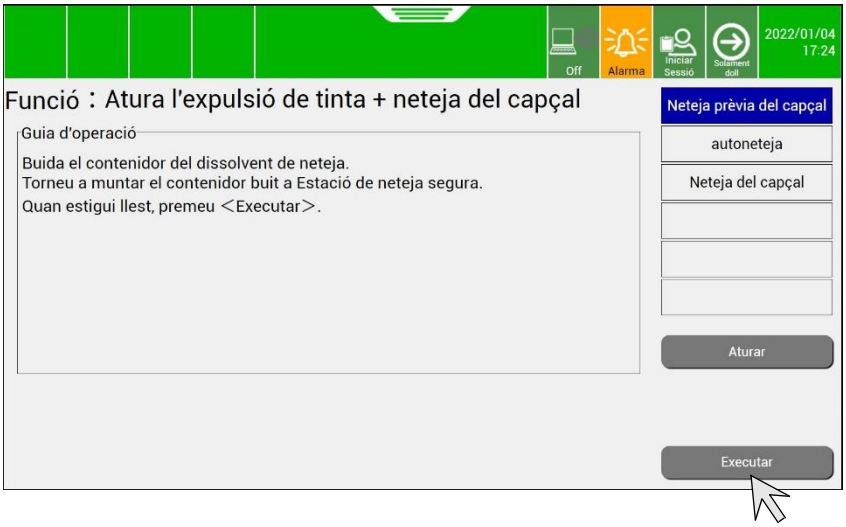

Premeu Executar.

- Per aturar l'operació, premeu el botó [Aturar].

10 Traieu el capçal d'impressió de l'estació de neteja i comproveu que la zona del voltant del broquet, incloent l'extrem del capçal d'impressió, està neta i que el dissolvent s'ha assecat.

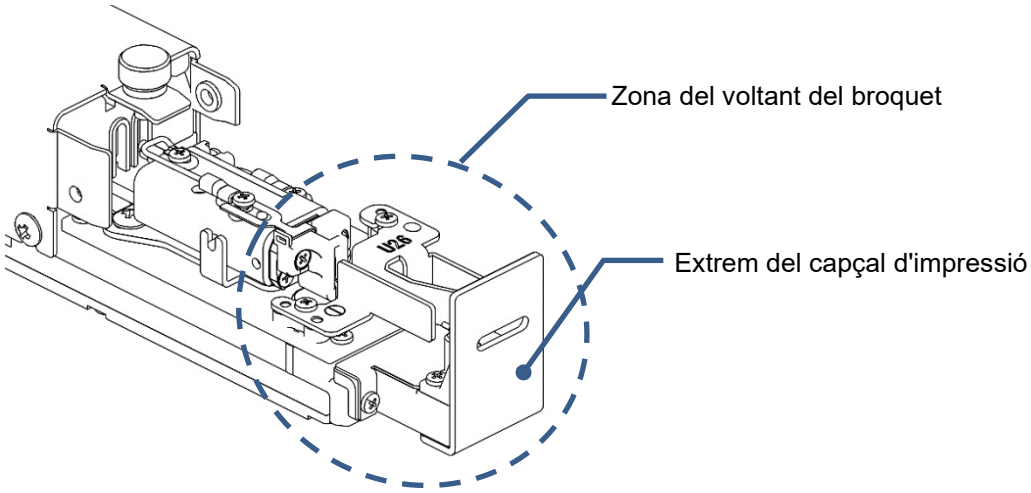

NOTA

- Poden quedar taques de tinta o el capçal no està prou sec, segons el nivell de taques o l'entorn operatiu.
- Després de la neteja, passeu paper absorbent pel capçal d'impressió si està humit.
- Si el capçal d'impressió encara està tacat després de la neteja, repetiu la neteja del capçal o bé netegeu-lo amb una ampolla de neteja.
- Si la tinta no surt fàcilment, passeu-hi un paper absorbent humitejat amb dissolvent.
- No exerciu una força excessiva sobre l'elèctrode quan hi passeu el paper. Si ho feu, podríeu deformar-lo i provocar errors de funcionament.

11 Traieu el contenidor de dissolvent de l'estació de neteja i buideu el contenidor de dissolvent completament.

<<Com treure el contenidor del dissolvent de neteja>>
Agafeu i gireu el contenidor del dissolvent de neteja fins que la marca "△" quedi alineada amb la marca "○" de l'estació de neteja. Seguidament, feu lliscar el contenidor del dissolvent de neteja cap avall per treure'l de l'estació de neteja.

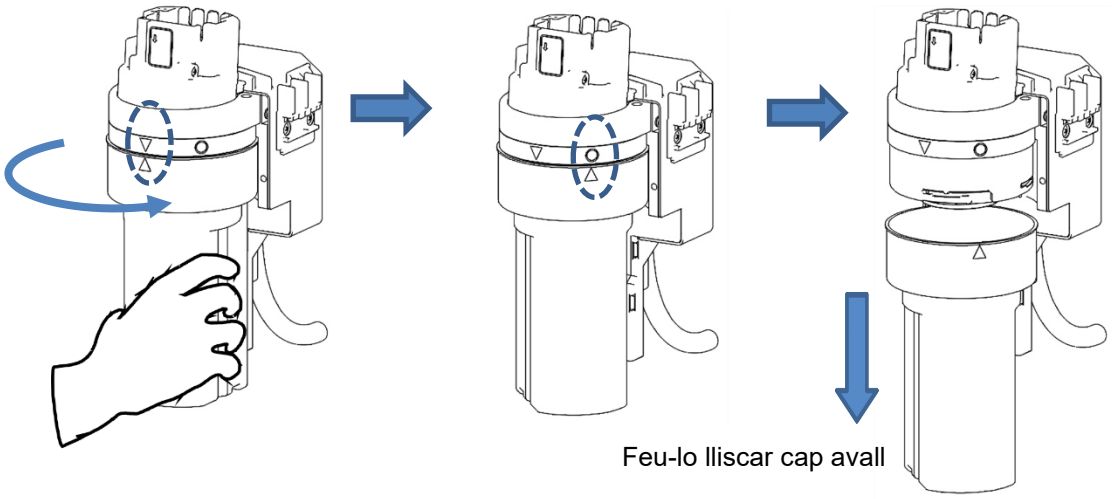

NOTA

- Les restes han de llençar-se segons la normativa local.
- Si l'estació de neteja se sotmet a cops o vibracions després de treure el contenidor del dissolvent de neteja, la solució pot vessar a l'interior de la unitat.

12 Per instal·lar el contenidor del dissolvent de neteja, repetiu el procediment d'extracció en l'ordre invers.

Capítol 4

Com reposar la tinta i el dissolvent

4.1. Com reposar la tinta

4.2. Com reposar el dissolvent

⚠ALARMA

- Eviteu qualsevol desconnexió accidental, estrebada violenta o torsió dels conductes.
  Recordeu que, en algunes seccions de tub, la tinta i el dissolvent es troben sota pressió i, per tant, podrien esquitxar-vos els ulls, la boca, les mans o la roba.
  Si us entra tinta o dissolvent als ulls o la boca, esbandiu-la immediatament amb aigua freda o tèbia i consulteu un metge.
- Quan manipuleu la tinta o el dissolvent, per exemple per reomplir-los o per substituir-los, aneu en compte que no us esquitxi.
  Si la tinta o el dissolvent esquitxen per error, netegeu-los ràpidament amb paper absorbent o similar. No tanqueu la tapa de manteniment sense comprovar que la peça que acabeu de netejar està completament seca.
  Atenció, si cau tinta o dissolvent a l'interior de la impressora i no l'eixugueu bé, els vapors de la tinta o del dissolvent romandran a l'interior del producte i poden encendre's o provocar un incendi.
  Si us sembla complicat netejar la impressora mentre està encesa, apagueu-la per obrir la coberta de manteniment. Apagueu-la i torneu-la a netejar i eixugar.
- Si trobeu una fuita de tinta o de dissolvent a l'interior del producte mentre està en funcionament o en manteniment, netegeu-la de seguida amb paper absorbent o quelcom similar. Seguidament, amb la tapa de manteniment oberta, atureu el producte, apagueu-lo i solucioneu la fuita.
  Si seguiu utilitzant el producte amb una fuita de tinta o de dissolvent, provocareu una avaria i no imprimirà correctament. La tinta i el dissolvent són inflamables. Per tant, poden encendre's o provocar un incendi.
- La tinta, el dissolvent, els residus d'un i de l'altre, el paper absorbent utilitzat i els contenidors buits són inflamables. Recordeu que heu de mantenir tots aquests residus allunyats de qualsevol tipus de flama o arc elèctric.

⚠ PRECAUCIÓ

- En relació amb la manipulació de la tinta i del dissolvent, pareu compte amb els elements següents:
  Utilitzeu guants i ulleres de protecció per evitar que entrin en contacte directe amb la pell.
  Si la tinta o el dissolvent entren en contacte amb la pell, esbandiu la zona amb aigua freda o tèbia i sabó.
  - Quan retireu l'ampolla de la unitat, vigileu no caigui tinta sobre el producte o els objectes del voltant. Si es produeix un vessament, netegeu-lo immediatament amb un drap humitejat amb dissolvent.
  - Quan obriu l'ampolla, tingueu en compte les indicacions següents: La pressió del vapor del dissolvent normalment és elevada; per tant, a l'estiu, quan la temperatura ambiental és alta, la pressió interna pot pujar i provocar que el dissolvent surti a borbollades en aixecar la tapa exterior.
    - No sosteniu l'ampolla a prop de la cara.
    - Col·loqueu l'ampolla sobre una superfície anivellada.
    - Mentre obriu l'ampolla, cobriu la tapa amb un drap que després pugueu llençar.

NOTA

- No llenceu mai les restes de tinta o de dissolvent a la xarxa pública de clavegueram. Desfeu-vos dels residus segons la vostra normativa local. Per obtenir més informació, consulteu l'agència normativa apropiada.

4.1. Com reposar la tinta

Aquest apartat descriu com reposar la tinta en aquesta unitat. També ofereix indicacions sobre quan cal reposar la tinta i precaucions.

(1) Vista general

- Haureu de reposar la tinta quan la icona de la tinta restant se situï en una posició que indiqui que cal substituir l'ampolla-cartutx.
- Reompliu de tinta el dipòsit de tinta en els 60 minuts (*1) posteriors a l'alarma [Tinta insuficient]. Si no reposeu la tinta, la unitat s'aturarà.

  (*1) El temps específic depèn del tipus de tinta. Per a més informació, consulteu el Capítol 4 "Guia de manipulació de les tintes".
- L'alarma desapareix automàticament en reposar la tinta.
- Només podeu reposar la tinta amb la impressora encesa (ON).

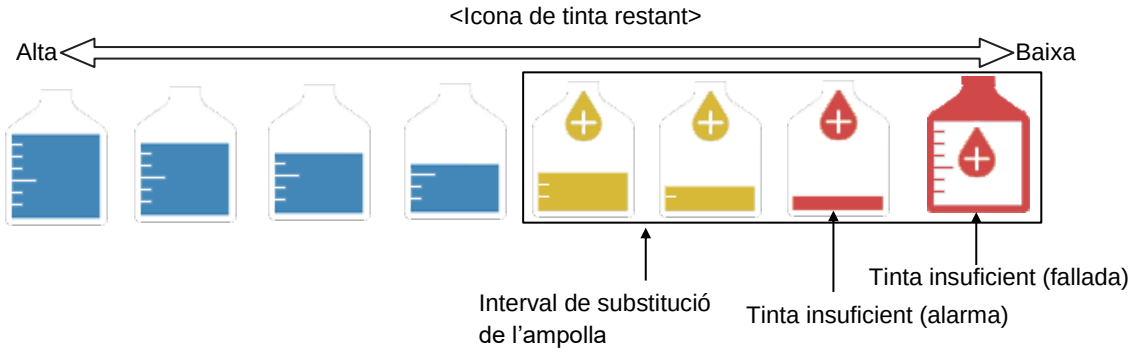

* Si la icona és de color blau, l'ampolla-cartutx de tinta no pot substituir-se.

- Si el nivell de tinta de l'ampolla-cartutx de tinta és baix, el nivell de la icona de tinta restant pot baixar sobtadament i marcar que cal substituir l'ampolla. Malgrat tot, podeu seguir imprimint com si res.

(2) Procediment de reposició

NOTA

- No aixequeu l'ampolla-cartutx agafant-la per la tapa.
  Si ho feu, podria caure.
- L'ampolla-cartutx conté un xip IC; per tant, eviteu les fuites de líquid i els cops forts, i allunyeu-la de les ones electromagnètiques.

1 Traieu la tapa superior de l'ampolla-cartutx de tinta.

NOTA

- Després de desenroscar la tapa de la tinta, torneu a enroscar-la abans d'instal·lar l'ampolla-cartutx.
  Si no ho feu, la tinta pot vessar en instal·lar l'ampolla.
- Després de treure la tapa superior, no poseu el dit a l'orifici ni permeteu que hi entri cap substància estranya o que la tapa de la tinta s'embruti. Això podria provocar vessaments de tinta i avaries a l'equip.
- No intercanvieu l'ampolla-cartutx de tinta i l'ampolla-cartutx de dissolvent.
  Si ho feu, la tinta o el dissolvent poden vessar.

Utilitzeu la tapa superior només per a l'emmagatzematge de l'ampolla.
No es necessita per reposar la tinta.

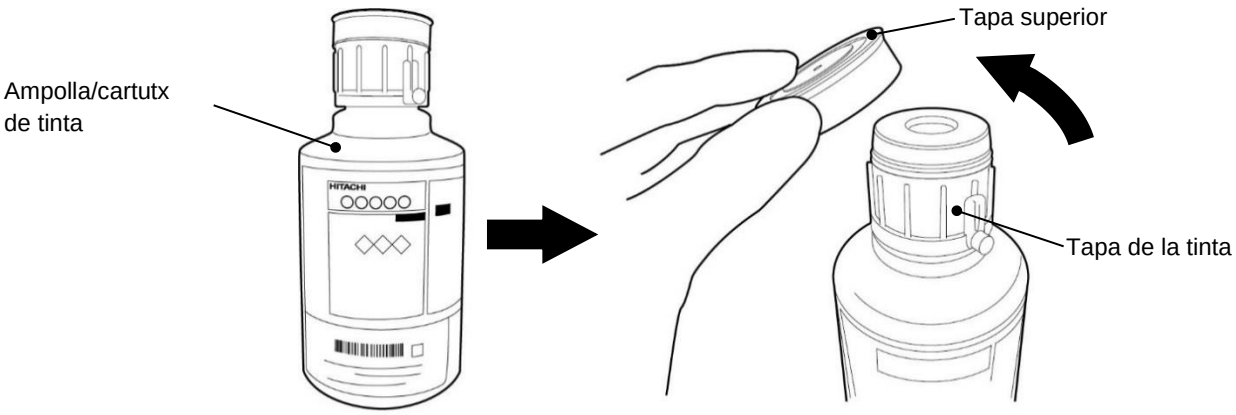

2 Encareu el codi IC de l'etiqueta de l'ampolla-cartutx al lector d'RFID de la impressora per llegir la identificació de la tinta.

NOTA

- Si queda tinta a l'ampolla-cartutx però apareix l'indicador de substitució de l'ampolla, no la substituïu i poseu-vos en contacte amb el distribuïdor local més proper.

* Si el lector de la pantalla no reacciona de cap manera quan passeu l'ampolla-cartutx per sobre, pot ser que el codi IC del cartutx s'hagi fet malbé.
En aquest cas, podeu introduir manualment la identificació de la tinta des de la pantalla IJP.
(Passos **2** -1 i **2** -2)

- Si la pròpia impressora d'injecció de tinta llegeix la identificació de la tinta, els passos **2** -1 i **2** -2 no són necessaris.

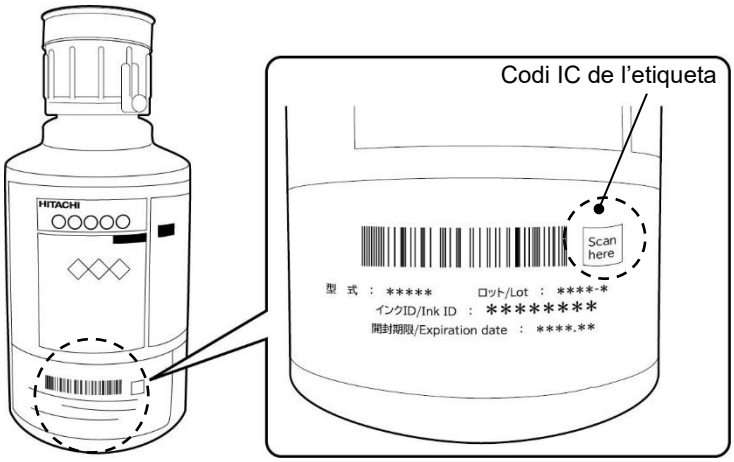

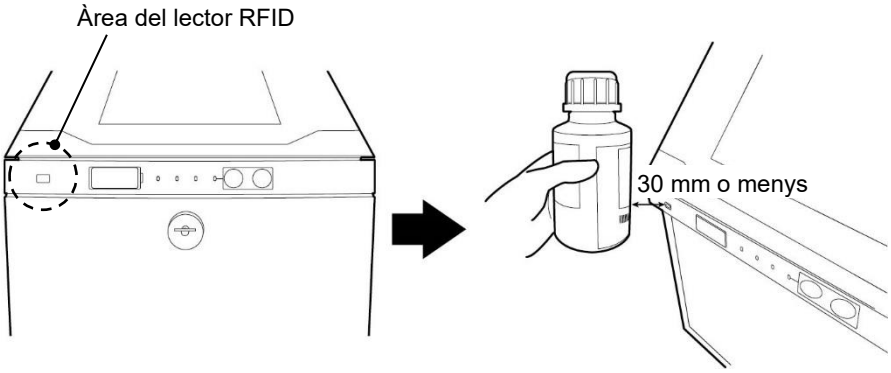

2 -1 Si introduïu la identificació manualment, toqueu la icona de la pantalla [INICI] de la unitat per accedir a la pantalla d'introducció de la identificació i introduir la identificació de la tinta.

- La identificació de la tinta apareix impresa a l'etiqueta de l'ampolla-cartutx.

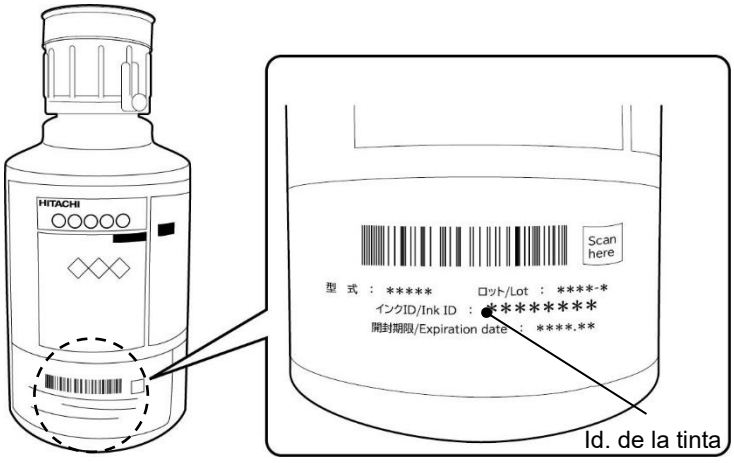

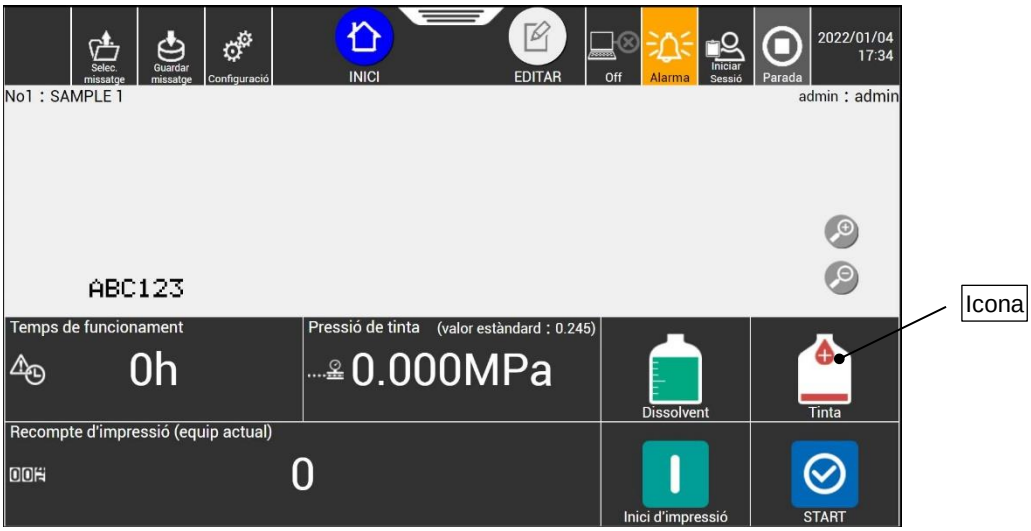

Capítol 4.

2 -2 Introduïu manualment la identificació de la tinta al camp corresponent.
Per canviar entre majúscules i minúscules, feu servir ⇧Aa.

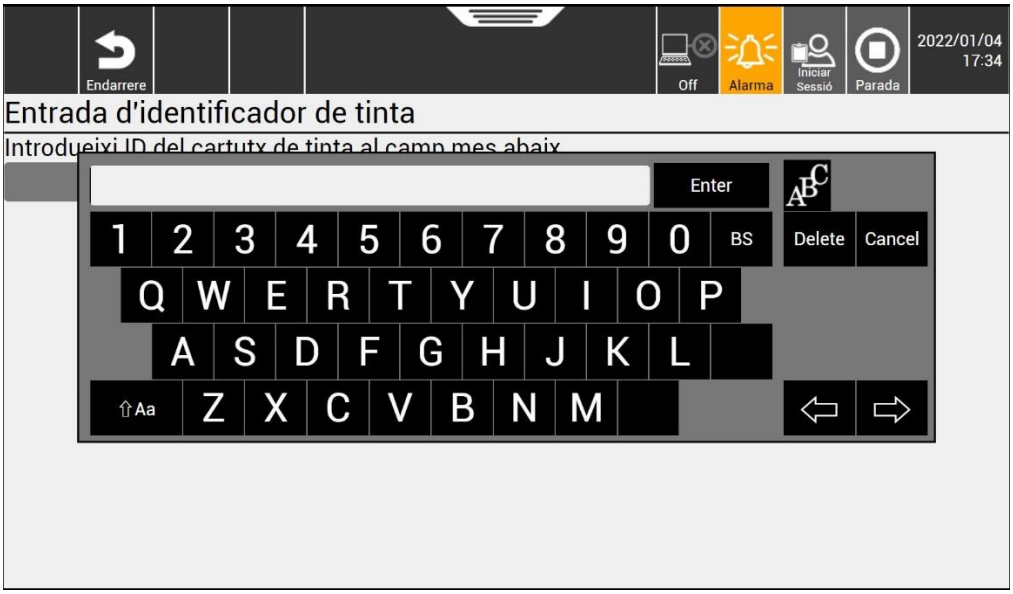

* Si la identificació està tacada de tinta i no es pot llegir, poseu-vos en contacte amb el vostre distribuïdor local més proper.

3 Si la identificació de la tinta es reconeix, la palanca de la zona de la tinta es desbloqueja.

4 (1) Inclineu la palanca cap a vosaltres, (2) aixequeu-la i (3) traieu l'ampolla-cartutx.

NOTA

- Si no es possible aixecar la palanca, no feu massa força i proveu d'empènyer-la cap a l'interior.

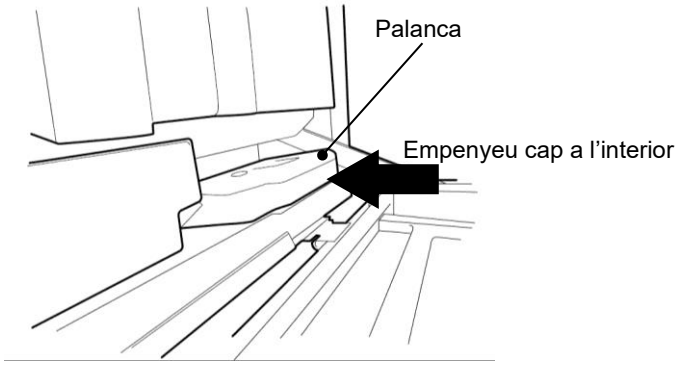

NOTA

- Després de treure l'ampolla-cartutx de la unitat, poseu-la immediatament en posició vertical.
  A més, no exposeu l'ampolla-cartutx a cap tipus d'impacte.
  Si ho feu, la tinta podria esquitxar.
- No gireu l'ampolla-cartutx si està instal·lada a la unitat.
  La tapa de la tinta pot desenroscar-se i provocar fuites de tinta.
- No col·loqueu les restes de tinta o de dissolvent en una ampolla-cartutx.
  Si ho feu, les restes poden vessar. Heu de saber que una ampolla-cartutx no està mai del tot precintada, fins i tot si hi heu enroscat la tapa.
- Si ompliu de tinta o de dissolvent una ampolla-cartutx i la reutilitzeu, la tinta o el dissolvent poden vessar.

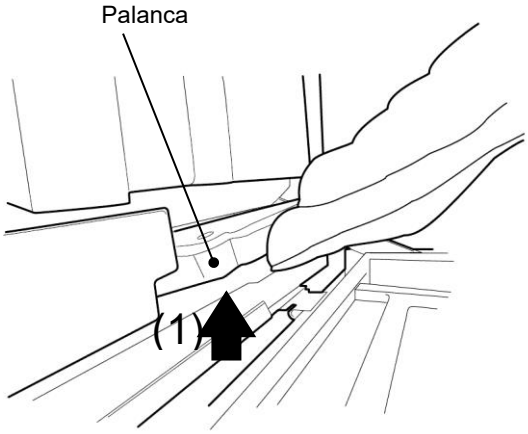

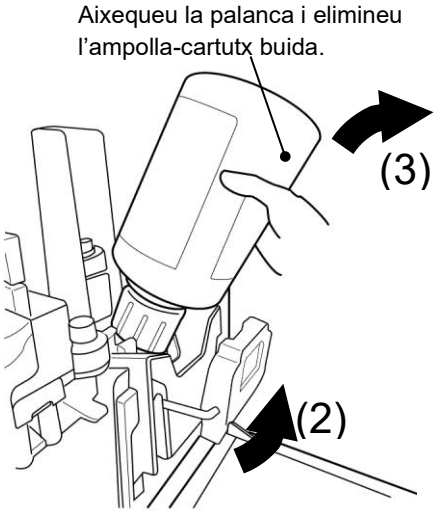

5 Col·loqueu una ampolla-cartutx nova en la posició especificada.
Instal·leu el voladís de l'ampolla-cartutx a la guia corresponent del port de subministrament de tinta.

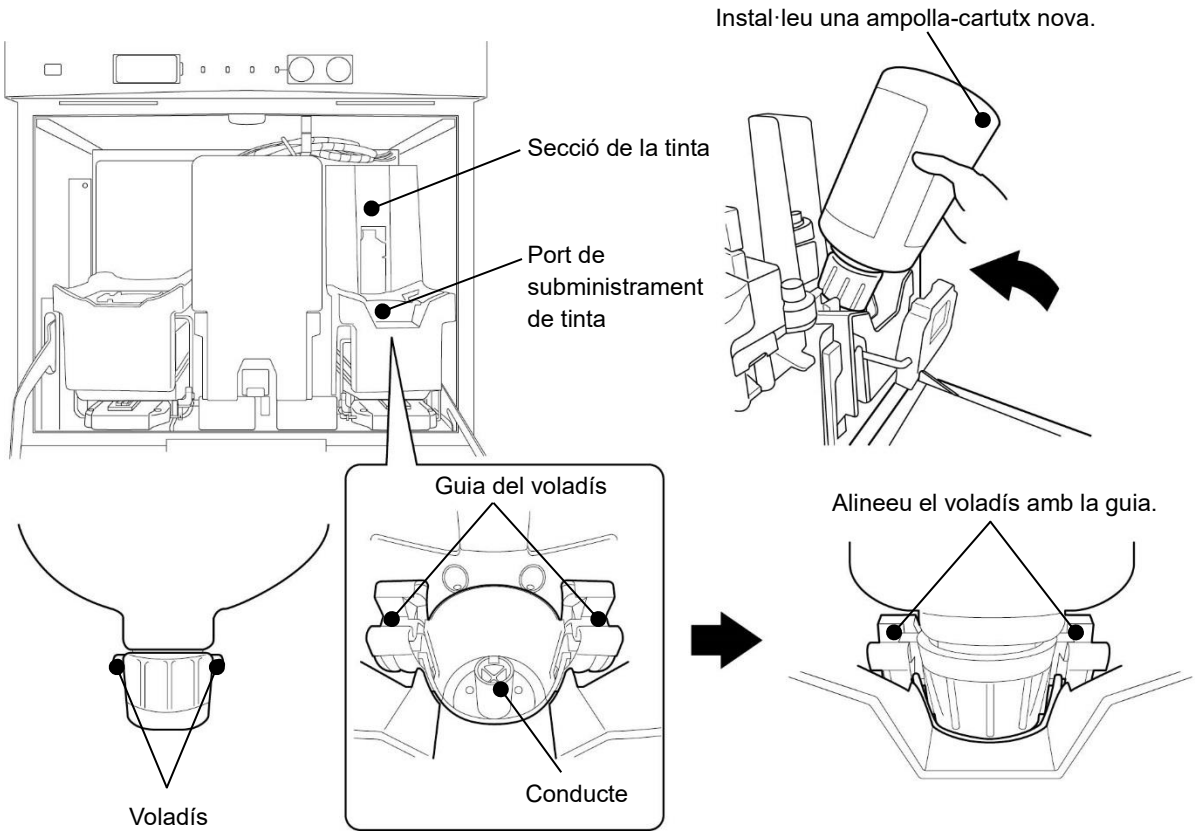

* Si s'acumula tinta sobre la superfície del canal, netegeu-la amb un paper absorbent humitejat amb dissolvent.

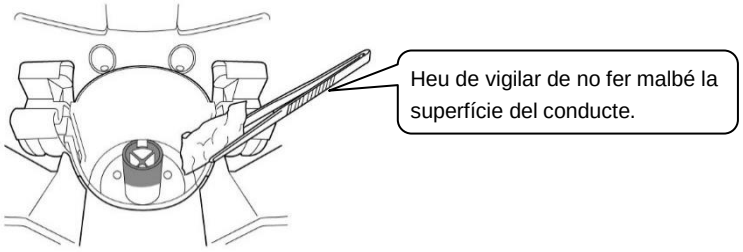

* Si trobeu cap objecte estrany al port de subministrament de tinta, traieu-lo.

6 Quan instal·leu una ampolla-cartutx nova, premeu la palanca cap avall i empenyeu-la cap a l'interior de la unitat.

⚠ PRECAUCIÓ

- Quan baixeu la palanca, vigileu de no agafar-vos la ma o els dits amb la palanca. (Vegeu la imatge següent).

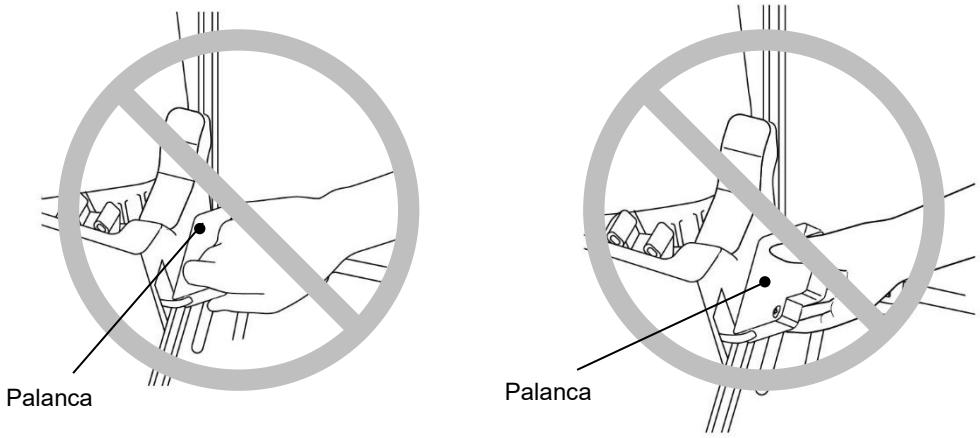

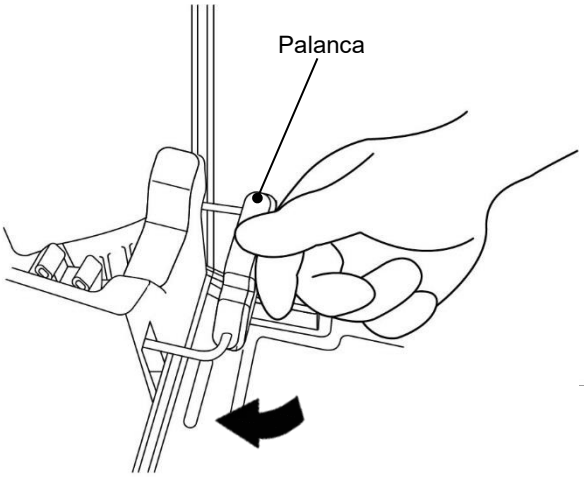

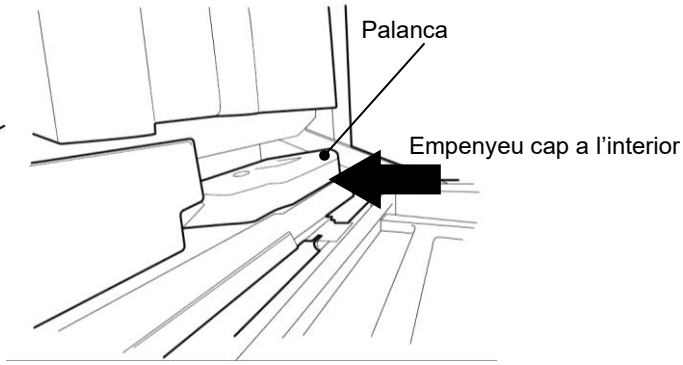

7 Heu completat la substitució del cartutx (reposició de la tinta).

Premeu Complet a la pantalla de guia de la unitat.

Premeu Complet per confirmar que s'ha completat la reposició de la tinta.

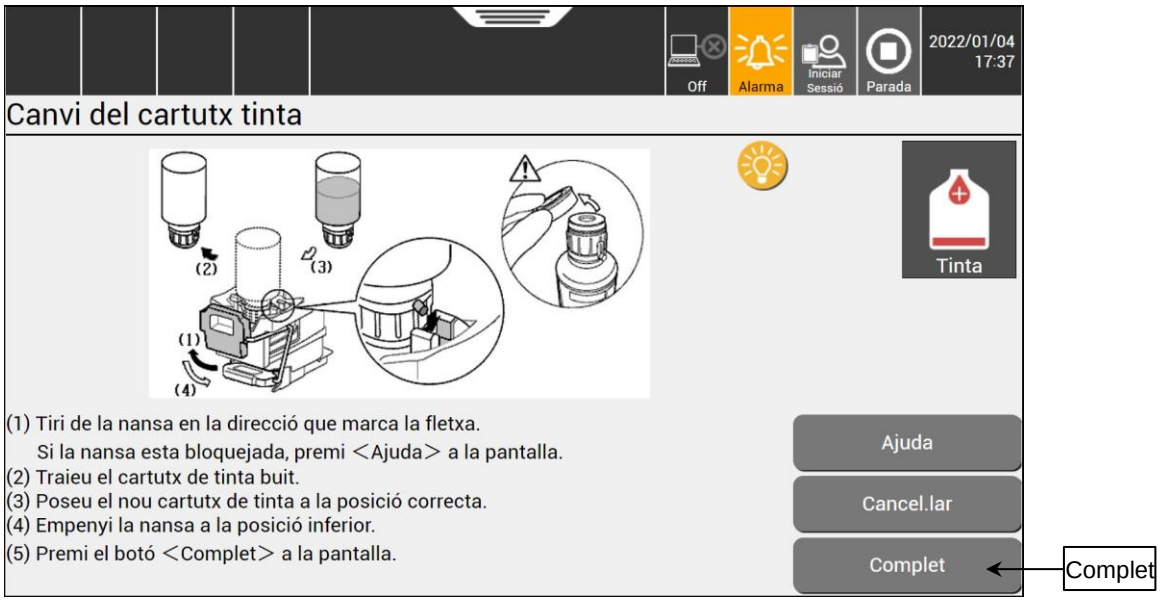

4.2. Com reposar el dissolvent

Aquest apartat descriu com reposar el dissolvent en aquesta unitat. També ofereix indicacions sobre quan cal reposar el dissolvent i precaucions.

(1) Vista general

- Haureu de reposar el dissolvent quan la icona de dissolvent restant se situï en una posició que indiqui que cal substituir l'ampolla del cartutx.
- Reompliu el dipòsit de dissolvent en els 60 minuts posteriors a l'alarma [Dissolvent insuficient]. Si no reposeu el dissolvent, la unitat s'aturarà.
- L'alarma desapareix automàticament en reposar el dissolvent.
- Només podeu reposar el dissolvent amb la impressora encesa (ON).

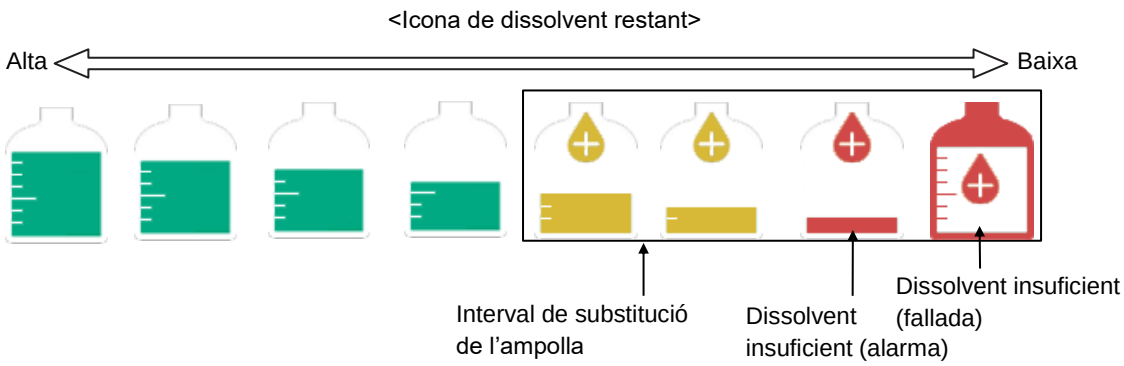

* Si la icona és de color verd, l'ampolla del cartutx de dissolvent no pot substituir-se.

- Utilitzeu una ampolla-cartutx de dissolvent precintada. Si en feu servir una d'oberta, recordeu que ha de tenir més de la meitat de contingut. Si el nivell de dissolvent de l'ampolla-cartutx de dissolvent és baix, abans d'utilitzar-la col·loqueu l'ampolla horitzontalment i comproveu que més de la meitat de l'ampolla és plena.

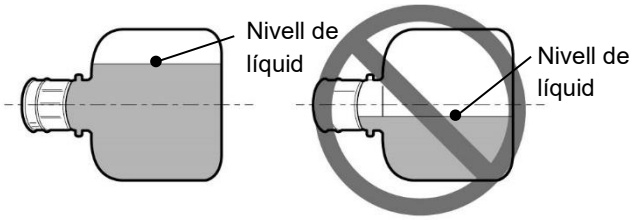

- Si el nivell de dissolvent de l'ampolla-cartutx de dissolvent és baix, el nivell de la icona de dissolvent restant pot baixar sobtadament i marcar que cal substituir l'ampolla. Malgrat tot, podeu seguir imprimint com si res.

(2) Procediment de reposició

NOTA

- No aixequeu l'ampolla-cartutx agafant-la per la tapa.
  Si ho feu, podria caure.
- L'ampolla-cartutx conté un xip IC; per tant, eviteu les fuites de líquid i els cops forts, i allunyeu-la de les ones electromagnètiques.

1 Traieu la tapa superior de l'ampolla-cartutx de dissolvent.

NOTA

- Després de desenroscar la tapa del dissolvent, torneu a enroscar-la abans d'instal·lar l'ampolla-cartutx.
  Si no ho feu, el dissolvent pot vessar en instal·lar l'ampolla.
- Després de treure la tapa superior, no poseu el dit a l'orifici ni permeteu que hi entri cap substància estranya o que s'embruti. Això podria provocar vessaments i avaries a l'equip.
- No intercanvieu l'ampolla-cartutx de tinta i l'ampolla-cartutx de dissolvent.
  Si ho feu, la tinta o el dissolvent poden vessar.

Utilitzeu la tapa superior només per a l'emmagatzematge de l'ampolla.
No es necessita per reposar el dissolvent.

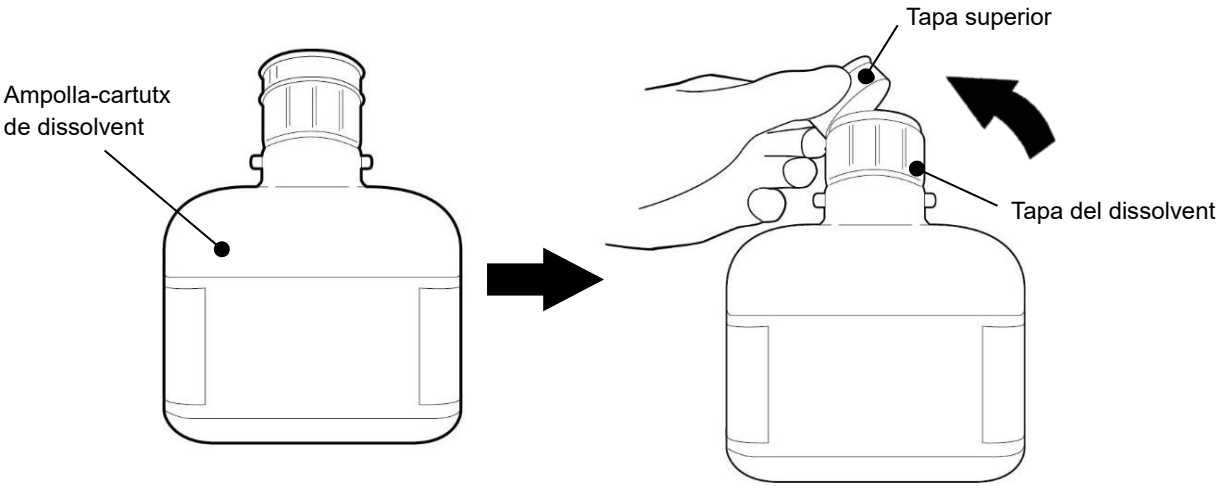

2 Encareu el codi IC de l'etiqueta de l'ampolla-cartutx al lector d'RFID de la impressora per llegir la identificació del dissolvent.

NOTA

- Si queda dissolvent a l'ampolla-cartutx però apareix l'indicador de substitució de l'ampolla, no la substituïu i poseu-vos en contacte amb el distribuïdor local més proper.
  Alguna peça es podria trencar.

* Si utilitzeu una ampolla-cartutx de dissolvent amb menys de la meitat del contingut, pot aparèixer el missatge [Error en la substitució del cartutx] en pantalla. En aquest cas, seleccioneu el volum de la nova ampolla-cartutx de dissolvent segons les directrius que apareixen en pantalla.

* Si el lector de la pantalla no reacciona de cap manera quan passeu l'ampolla-cartutx per sobre, pot ser que el codi IC del cartutx s'hagi fet malbé.
En aquest cas, podeu introduir manualment la identificació del dissolvent des de la pantalla IJP. (Passos **2** -1 i **2** -2)

- Si la pròpia impressora d'injecció de tinta llegeix la identificació del dissolvent, els passos **2** -1 i **2** -2 no són necessaris.

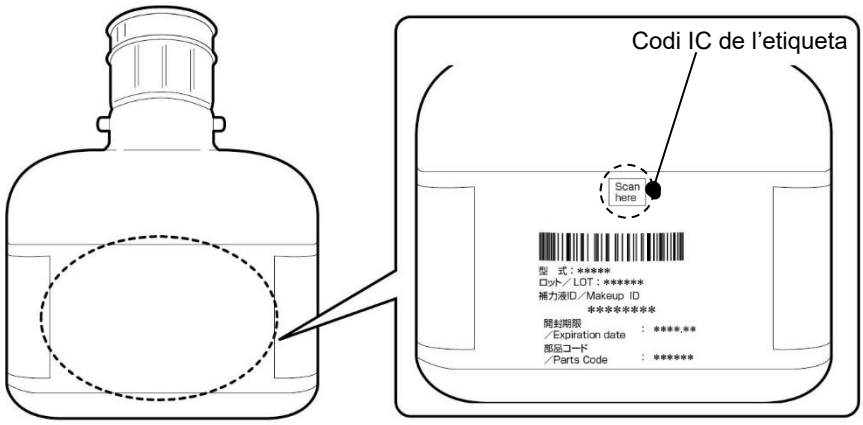

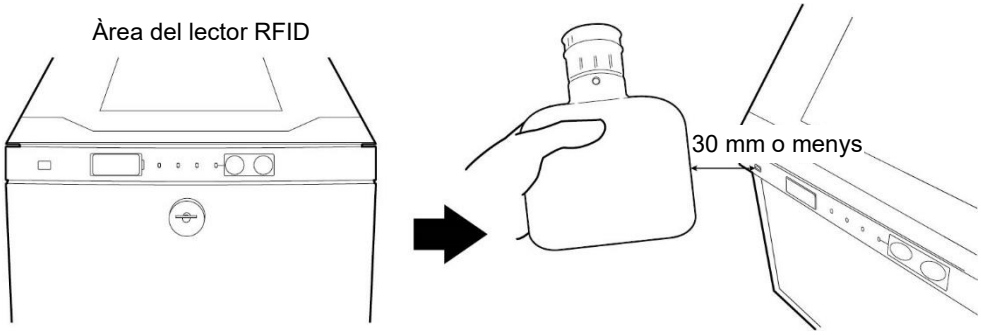

2 -1 Si introduïu la identificació manualment, toqueu la icona de la pantalla [INICI] de la unitat per accedir a la pantalla d'introducció de la identificació i introduir-la.

● La identificació del dissolvent apareix impresa a l'etiqueta de l'ampolla-cartutx.

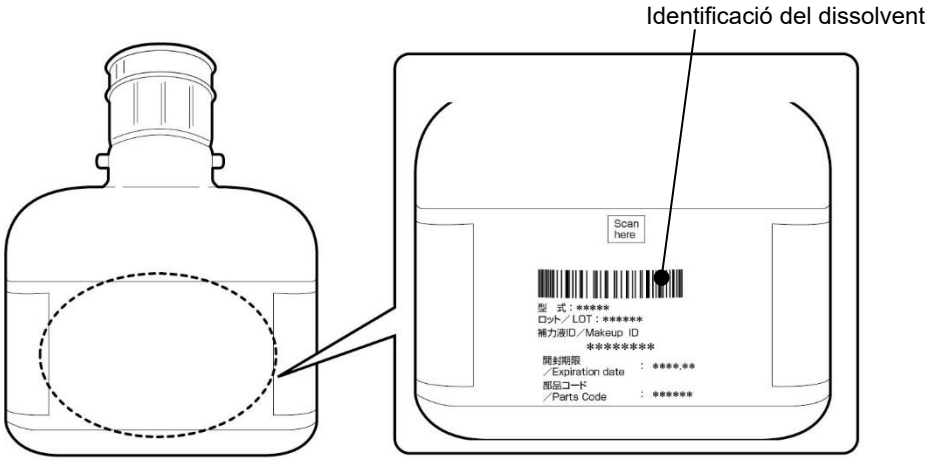

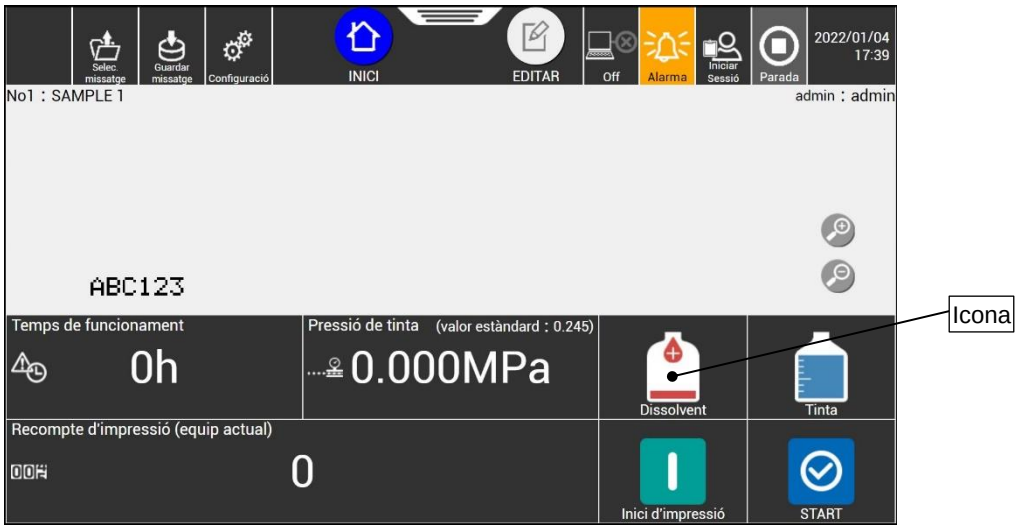

2 -2 Introduïu manualment la identificació del dissolvent al camp corresponent.
Per canviar entre majúscules i minúscules, feu servir ⇧Aa.

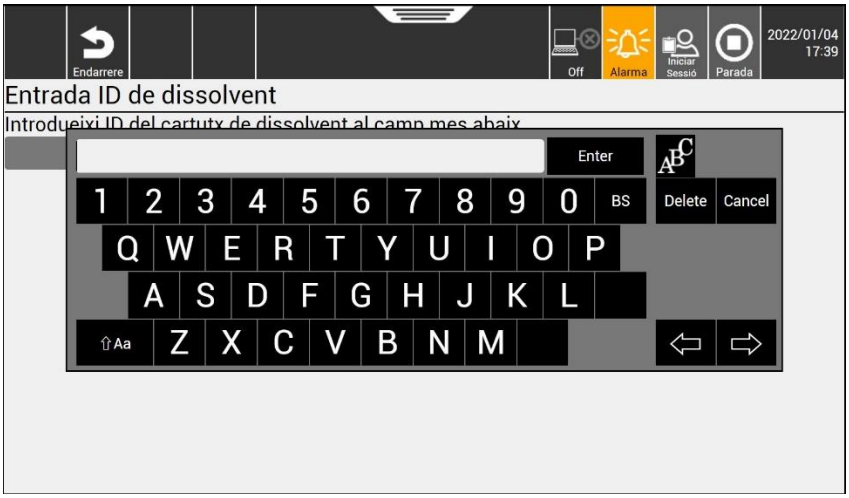

* Si la identificació està tacada de tinta i no es pot llegir, poseu-vos en contacte amb el vostre distribuïdor local més proper.

3 Si la identificació del dissolvent es reconeix, la palanca de la zona del dissolvent es desbloqueja.

4 (1) Inclineu la palanca cap a vosaltres, (2) aixequeu-la i (3) traieu l'ampolla-cartutx.

NOTA

- Si no es possible aixecar la palanca, no feu massa força i proveu d'empènyer-la cap a l'interior.

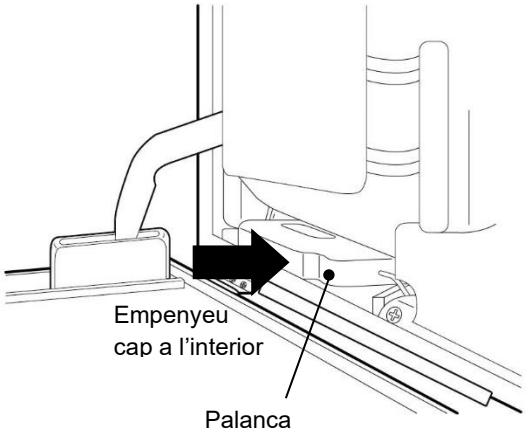

NOTA

- Després de treure l'ampolla-cartutx de la unitat, poseu-la immediatament en posició vertical.
  A més, no exposeu l'ampolla-cartutx a cap tipus d'impacte.
  Si ho feu, el dissolvent podria esquitxar.
- No col·loqueu les restes de tinta o de dissolvent en una ampolla-cartutx.
  Si ho feu, les restes poden vessar. Heu de saber que una ampolla-cartutx no està mai del tot precintada, fins i tot si hi heu enroscat la tapa.
- Si ompliu de tinta o de dissolvent una ampolla-cartutx i la reutilitzeu, la tinta o el dissolvent poden vessar.

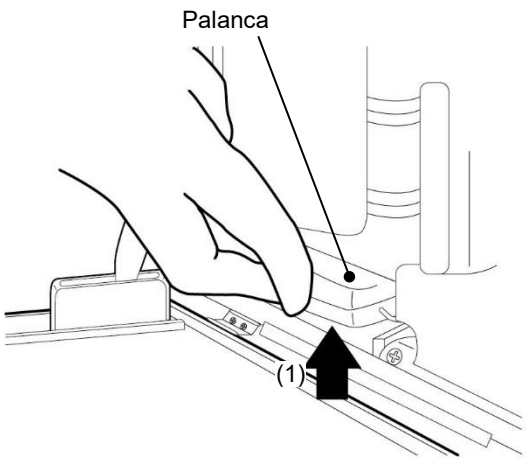

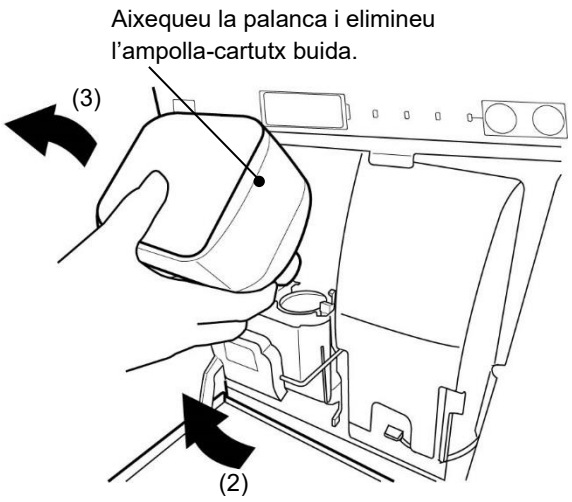

5 Col·loqueu una ampolla-cartutx nova en la posició especificada.
Instal·leu el voladís de l'ampolla-cartutx a la guia corresponent del port de subministrament de dissolvent.

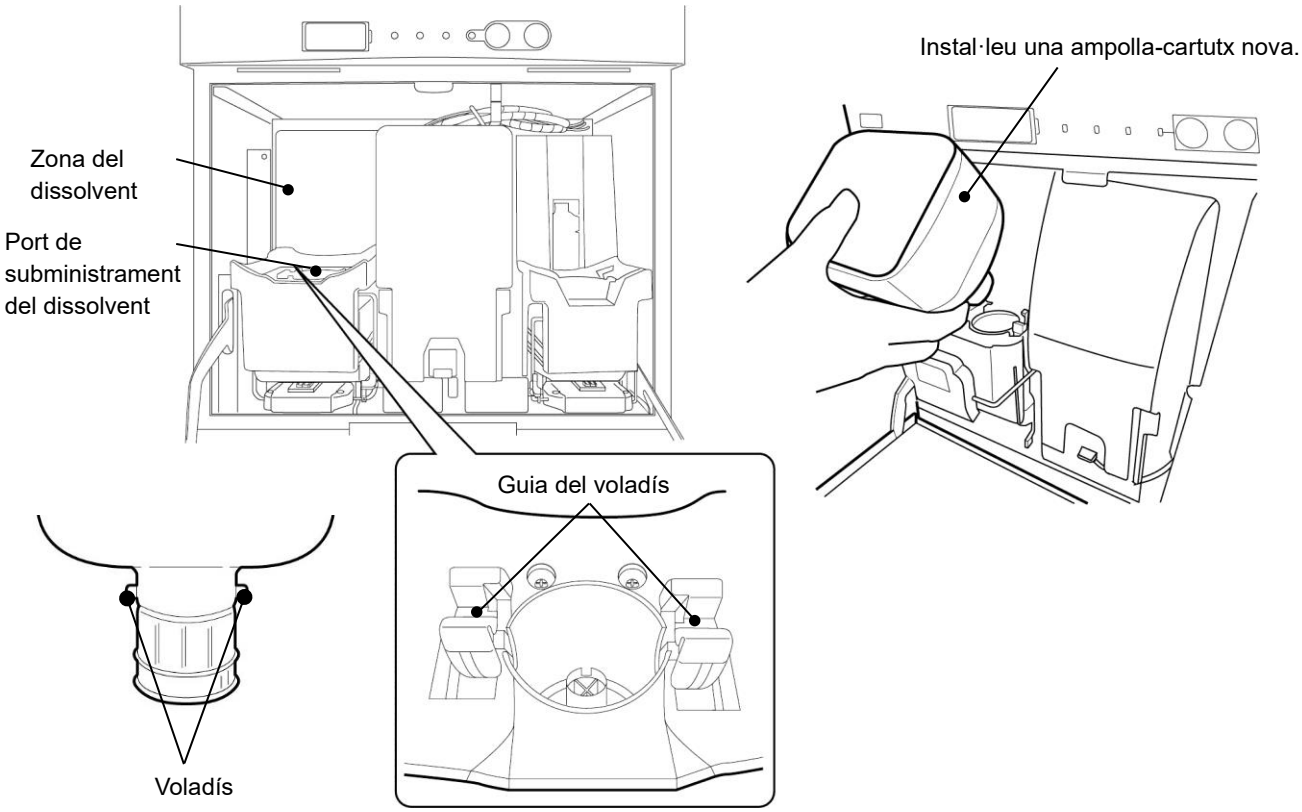

Nota: Si trobeu cap objecte estrany al port de subministrament del dissolvent, traieu-lo.

6 Quan instal·leu una ampolla-cartutx nova, premeu la palanca cap avall.

⚠PRECAUCIÓ

- Quan baixeu la palanca, vigileu de no agafar-vos la ma o els dits amb la palanca. (Vegeu la imatge següent).

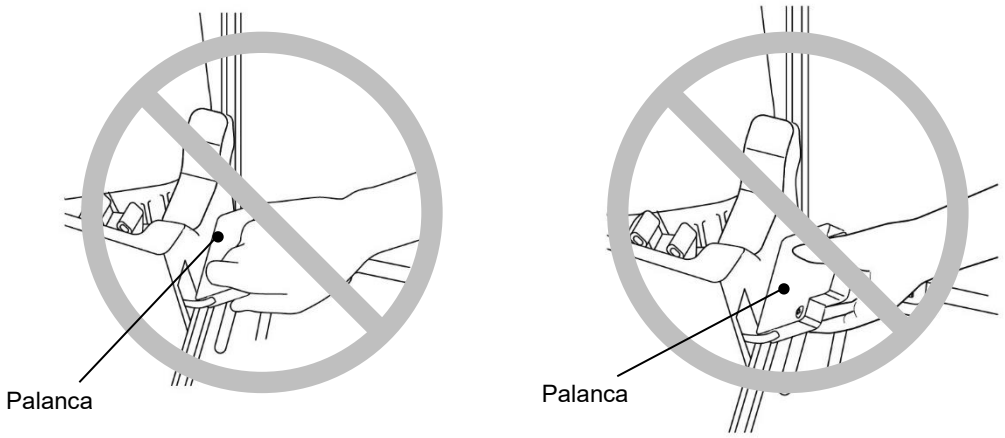

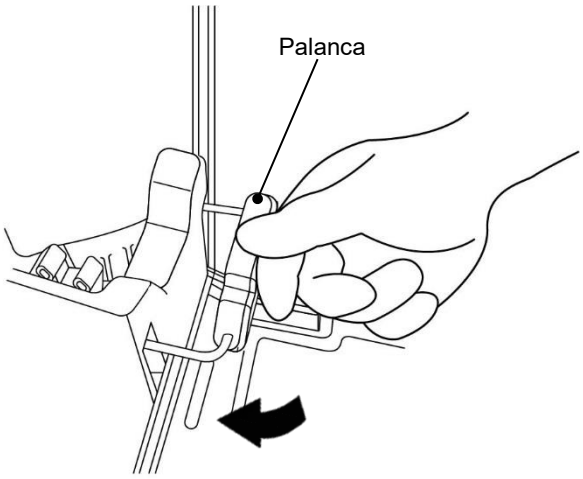

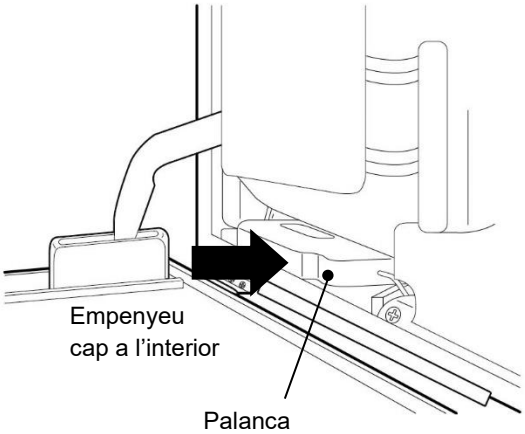

7 Heu completat la substitució del cartutx (la reposició del dissolvent).
Premeu Complet a la pantalla de guia de la unitat.
Premeu Complet per confirmar que s'ha completat la reposició del dissolvent.

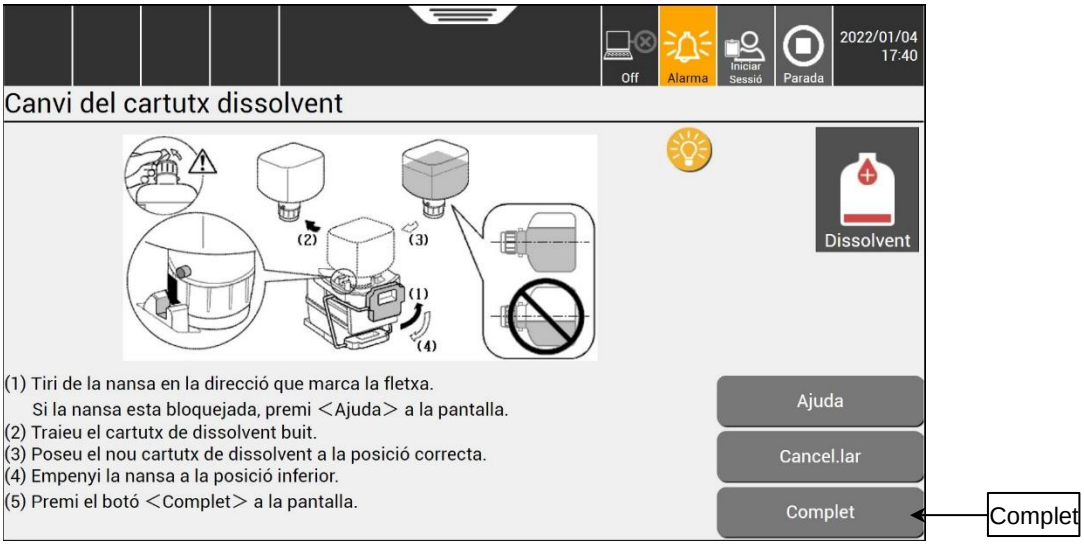

* A la unitat en què ha aparegut la fallada [Sensor de nivell de dissolvent danyat 1], no podreu substituir el cartutx de dissolvent fins que aparegui l'alarma [Dissolvent insuficient].

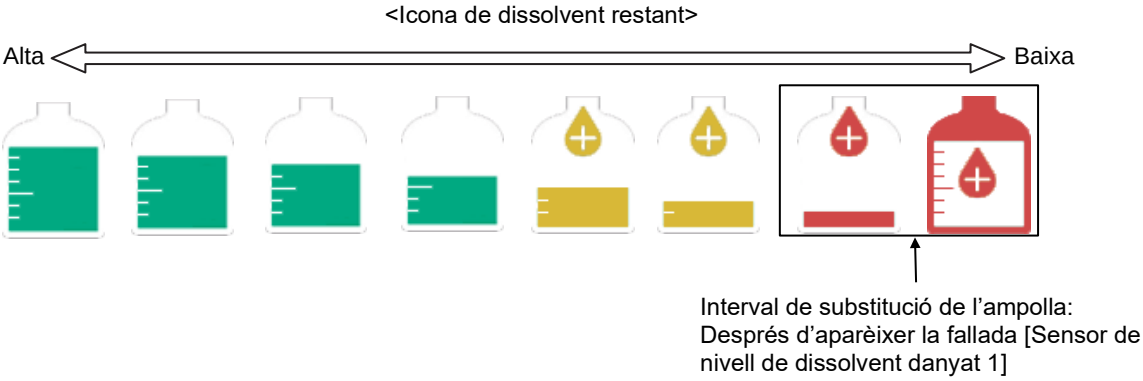

Pàgina en blanc.

Capítol 5

Procediments d'emergència

Aquest capítol descriu les operacions que cal dur a terme en cas d’emergència, per exemple si es produeix un terratrèmol o un incendi mentre la unitat està en funcionament.

⚠ALARMA

- Si es produeix un terratrèmol, un incendi o qualsevol altra emergència mentre la impressora està imprimint o està encesa, premeu el botó d’alimentació principal per apagar-la.
  Executeu aquesta operació només en cas d’emergència.

Premeu l’interruptor d'alimentació principal per apagar la unitat.

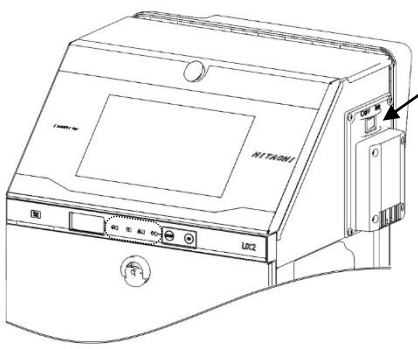

- Quan resoleu l’emergència, comproveu que no hi ha cap anomalia pel que fa a l’aspecte de la unitat, el cablejat i la part interior del capçal. A continuació, premeu l’interruptor d'alimentació principal per tornar a encendre la unitat (ON) i premeu Start per iniciar l’expulsió de tinta.

- Si la unitat s’apaga per una apagada elèctrica.
  Si l’apagada elèctrica dura més de cinc minuts, obriu la tapa del capçal d'impressió i netegeu la placa d’orificis, les peces del voltant i el canal amb dissolvent. Abans de reprendre el funcionament amb l’expulsió de tinta, netegeu bé la placa d’orificis, les peces del voltant i el canal amb dissolvent.

  Nota: En cas d’apagada elèctrica, quan restabliu el funcionament de la unitat (ON), comproveu que la descripció de la impressió i la resta de paràmetres són correctes. Si no ho són, corregiu-ne la configuració.

Pàgina en blanc.