HITACHI
Inspire the Next

Tiskárna HITACHI AJ

Model UX2

Základní provozní příručka

- Tato příručka popisuje základní postupy při provozu tiskárny.
- Aby bylo zajištěno optimální využití tiskárny, před použitím si důkladně prostudujte samostatný návod k použití.
- Po přečtení tuto základní provozní příručku řádně uschovejte pro budoucí použití.

Máte-li v úmyslu tento produkt vyvézt, prostudujte si předpisy týkající se regulace vývozu, například zákon o devizách a zahraničním obchodu a nařízení o regulaci vývozu, a dodržujte nezbytné postupy.
Máte-li jakékoli dotazy, kontaktujte svého obchodního zástupce Hitachi.

Duben 2022 (první vydání)

- Bez předchozí svolení je zakázáno kopírovat nebo reprodukovat jakoukoli část této příručky.
- Změny obsahu této příručky za účelem vylepšení vyhrazeny.

Všechna práva vyhrazena, Copyright © 2021, Hitachi Industrial Equipment Systems Co., Ltd

Důležité poznámky

■ Opatření před použitím produktu

- Před použitím tohoto produktu si důkladně přečtěte samostatný návod k použití a související dokumenty. Aby bylo zajištěno správné použití, dodržujte pokyny, například popis produktu, bezpečnostní informace a opatření a způsoby obsluhy a manipulace.
  - Vždy produkt používejte v rozmezí specifikací uvedených v tomto návodu k použití.
  - Provádějte řádnou kontrolu a údržbu, abyste předešli poruchám.
- Po přečtení uschovejte příručku na snadno dostupném místě pro budoucí použití.

■ Omezení vývozu

- Uživatel tímto souhlasí s tím, že nebude vyvážet ani opakovaně vyvážet tento produkt žádnému koncovému uživateli, u kterého má uživatel důvod se domnívat, že může produkt využít pro návrh, vývoj nebo reprodukci jaderných, chemických nebo biochemických zbraní.
- Produkt nebo systém včetně produktu nelze používat v jiných zemích nebo oblastech než v těch, ve kterých byla uzavřena kupní smlouva.

■ Právní omezení

- Nejednejte v rozporu s tímto návodem k použití, například používáním jiných náhradních dílů, než které dodává Hitachi, nebo úpravami dílů. Mohlo by dojít k poruše stroje nebo zranění osob. Společnost Hitachi nenese žádnou odpovědnost za škody vyplývající z takového jednání. Podrobnosti o záruce na produkt a smluvních podmínkách naleznete v samostatné písemné smlouvě.
- Záruka se nevztahuje na ztrátu výroby v důsledku prostoje nebo fyzické ztráty (poškození tištěného předmětu a souvisejícího zařízení) v důsledku poruchy nebo nesprávné funkce dodaného produktu. Pokud dojde k závadě, společnost Hitachi vyšle co nejdříve technika, který se pokusí minimalizovat prostoje.
  - Doporučujeme pravidelně kontrolovat aktuální stav tisku i během výroby.
  - Při spouštění tiskárny IJ zkontrolujte, zda je správný stav tisku a popis tisku.

Důležité poznámky (pokračování)

■ Související zákony

- V žádném případě nevypouštějte odpadní roztok inkoustu nebo makeupu do veřejné kanalizace. Likvidace odpadu musí odpovídat všem příslušným předpisům. Další informace poskytnou příslušné úřady.
- Správa tiskárny musí odpovídat všem příslušným předpisům. Před zahájením používání inkoustu nebo makeupu si přečtěte a prostudujte příslušný bezpečnostní list materiálu (SDS).

■ Bezpečnostní opatření

- V poslední době se s informačními a telekomunikačními systémy propojuje stále více řídicích systémů, což má za následek zvýšený počet bezpečnostních rizik, jako jsou kybernetické útoky. Systém využívající tento produkt vyžaduje jak fyzická bezpečnostní opatření především v místě instalace, tak bezpečnostní opatření proti použití sítě.
  [Příklady bezpečnostních rizik prostřednictvím sítě]
  - Abnormální provoz, snížení výkonu, únik informací a manipulace s daty útoky zvenčí
  - Nesprávná funkce, poškození a poškození způsobené programem a/nebo manipulací s daty zvenčí
  - Zneužití za účelem útoku na další systémy

  Úroveň zabezpečení požadovaná v řídicích systémech se však liší v závislosti na systému. Potenciální bezpečnostní rizika navíc nejsou konzistentní, ale mění se každý den. Podpůrné funkce ochrany zabezpečení (nejen v produktech Hitachi, ale také v komponentách systému) představují pouze jeden prostředek k zajištění úrovně zabezpečení požadované pro systém, ale zcela nezabrání zvýšeným bezpečnostním rizikům.
  Úroveň zabezpečení požadovaná v každém řídicím systému musí být zajištěna systémem a ze strany zákazníka. Udržování úrovně zabezpečení vyžaduje neustálá zlepšovací opatření.
  Společnost Hitachi nenese žádnou odpovědnost za potíže, nehody nebo škody způsobené neoprávněným externím přístupem do systému používajícího tento produkt.

- S tímto produktem používejte pouze paměť USB.
  Používejte počítač s nainstalovaným nejnovějším antivirovým softwarem a provádějte pravidelnou antivirovou kontrolu počítače.

Důležité poznámky (pokračování)

■ Licence na software Open Source používaný v produktu

Tento produkt obsahuje software, na který vztahuje licence BSD.

Licenční podmínky podle licence BSD jsou následující:

libzint - Open source knihovna čárových kódů
Copyright (C) 2009-2017 Robin Stuart <rstuart114@gmail.com>

Redistribuce a použití ve zdrojové a binární formě, s úpravami nebo bez nich, jsou povoleny za předpokladu, že jsou splněny následující podmínky:

(1) Redistribuce zdrojového kódu musí obsahovat výše uvedenou poznámku o autorských právech, tento seznam podmínek a následující prohlášení o vyloučení odpovědnosti.
(2) Redistribuce v binární formě musí reprodukovat výše uvedenou poznámku o autorských právech, tento seznam podmínek a následující prohlášení o vyloučení odpovědnosti v dokumentaci a/nebo jiných materiálech dodávaných s distribucí.
(3) Název projektu ani jména jeho přispěvatelů nesmí být použita k podpoře nebo propagaci produktů odvozených z tohoto softwaru bez předchozího výslovného písemného povolení.

TENTO SOFTWARE POSKYTUJÍ DRŽITELÉ AUTORSKÝCH PRÁV A PŘISPĚVATELÉ „TAK, JAK JE“, A JAKÉKOLI VÝSLOVNÉ NEBO PŘEDPOKLÁDANÉ ZÁRUKY, VČETNĚ, ALE NE OMEZENÍ, PŘEDPOKLÁDANÝCH ZÁRUK PRODEJNOSTI A VHODNOSTI PRO KONKRÉTNÍ ÚČEL. V ŽÁDNÉM PŘÍPADĚ NEBUDE VLASTNÍK AUTORSKÝCH PRÁV NEBO PŘISPĚVATELÉ ODPOVĚDNÍ ZA JAKÉKOLI PŘÍMÉ, NEPŘÍMÉ, NÁHODNÉ, ZVLÁŠTNÍ, EXEMPLÁRNÍ NEBO NÁSLEDNÉ ŠKODY (MIMO JINÉ ZAJIŠTĚNÍ NÁHRADNÍHO ZBOŽÍ NEBO SLUŽEB; ZTRÁTU POUŽÍVÁNÍ, DAT NEBO ZISKŮ; NEBO PŘERUŠENÍ OBCHODNÍ ČINNOSTI) TÍM ZPŮSOBENÉ A NA ZÁKLADĚ JAKÉKOLI TEORIE ODPOVĚDNOSTI NA ZÁKLADĚ SMLOUVY, PŘÍMÉ ODPOVĚDNOSTI NEBO PŘEČINU (VČETNĚ NEDBALOSTI ČI JINAK) VZNIKLÝM JAKÝKOLIV ZPŮSOBEM Z POUŽÍVÁNÍ TOHOTO SOFTWARU I V PŘÍPADĚ, ŽE BYLI UPOZORNĚNI NA MOŽNOST TAKOVÉ ŠKODY.

■ Duševní vlastnictví

Společnost Hitachi vlastní práva duševního vlastnictví na veškerý obsah tohoto návodu k použití. Žádná část příručky nesmí být poskytnuta třetím stranám bez předchozího písemného souhlasu společnosti Hitachi.

■ Kontakt

Máte-li jakékoli dotazy týkající se této příručky nebo potřebujete konzultaci či poprodejní servis, kontaktujte svého prodejce nebo nejbližšího místního distributora.

Tato stránka je ponechána prázdná.

Bezpečnostní opatření

- Dodržováním níže uvedených pokynů zajistíte správné používání produktu a zabráníte škodám na majetku způsobeným Vámi či jinými osobami. Za účelem vyjasnění závažnosti zranění či škod a pravděpodobnosti jejich výskytu jsou bezpečnostní opatření rozdělena do dvou kategorií, ALARM, UPOZORNĚNÍ a NOTE. Všechny situace mohou nastat, pokud byste ignorovali popisovaná opatření a používali nesprávnou manipulaci či provozní postupy. Opatření spadající do obou těchto kategorií jsou důležitá a je tedy nutné je důsledně dodržovat.

⚠ ALARM	Slouží k upozornění na nebezpečí, které může způsobit vážný nebo smrtelný úraz, pokud byste ignorovali varování týkající se nesprávného postupu manipulace.
⚠ UPOZORNĚNÍ	Slouží k upozornění na nebezpečí, které může způsobit úraz osob nebo škody na majetku, pokud byste ignorovali varování týkající se nesprávného postupu manipulace.
NOTE	Slouží k upozornění na nebezpečí, které může způsobit poškození majetku, pokud byste ignorovali varování týkající se nesprávného postupu manipulace.

Příklady piktogramů

	Symboly △ slouží k označení bezpečnostních opatření (včetně těch, která souvisejí s potenciálními varováními), která je nutné dodržovat. Podrobné informace vyčtete z obrázku uvnitř tohoto symbolu (příklad vlevo označuje nebezpečí úrazu elektrickým proudem).
	Symboly ⃠ označují zakázané akce. Podrobné informace o zakázané akci vyčtete z obrázku uvnitř nebo v blízkosti obrysu symbolu (příklad vlevo označuje zákaz vstupu s otevřeným plamenem).
	Symboly ● označují požadované akce. Podrobné informace vyčtete z obrázku uvnitř obrysu symbolu (příklad vlevo označuje nutnost vytvoření zemnícího připojení).

Prostředí instalace tiskárny

⚠ ALARM

- V blízkosti tiskárny se nesmí nacházet žádné zařízení vytvářející plamen či elektrický oblouk.
  - Požár: (Příklady) sirky, zapalovače, cigarety, ohřívače, sporáky, plynové hořáky, svařovací zařízení, brusky a statická elektřina.
  - Hořlavina: (Příklady) Inkoust, Makeup-typ
  - Zařízení vytvářející elektrický oblouk: (Příklady) Relé otevřeného typu, spínače otevřeného typu, kartáčové motory atd.

  Před manipulací s inkoustem a makeupem odveďte statickou elektřinu ze svého těla, periferních zařízení, atd.

  Z důvodu zajištění bezpečnosti umístěte do blízkosti tiskárny hasicí přístroj obsahující suchou chemickou pěnu.

Bezpečnostní opatření (pokračování)

Prostředí instalace tiskárny (pokračování)

⚠ ALARM

- Nainstalujte tiskárnu na odpovídajícím způsobem větrané místo.
- Neinstalujte tiskárnu do uzavřeného prostoru.
- Připojte k tiskárně odsávací zařízení, aby nemohlo dojít k hromadění výparů organických rozpouštědel.
- Zajistěte dostatečný prostor pro instalaci tiskárny a pro manipulaci s inkoustem a makeupem. Pro každou tiskovou hlavu musí být zajištěno alespoň 200 m^3. Zajistěte dostatečné větrání.

NOTE

- Externí šum může způsobit závadu nebo poškození tiskárny.
  Pomocí následujících pokynů pro instalaci a položení kabeláže zajistíte maximální odolnost proti vlivům šumu.
  - Napájecí kabely 100 nebo 200 V AC nesmí být položeny společně v jednom svazku s ostatními napájecími kabely.
  - Izolujte hlavní tělo tiskárny a tiskovou hlavu tak, aby se nedostaly do přímého kontaktu s dopravníkem nebo s dalšími zařízeními.
  - Pokud je použitý detektor tiskového cíle umístěn v kovovém krytu, použijte k izolování detektoru od dopravníku a dalších zařízení plastovou výztuhu.
  - Zajistěte, aby kabeláž detektoru cíle tisku nebyla vedena v jednom svazku společně s ostatními napájecími kabely.

Bezpečnostní opatření (pokračování)

Grounding

⚠ALARM

- Zajistěte, aby veškerá elektroinstalace, zapojení a uzemnění odpovídaly příslušným kabelům. Řádně připojte tiskárnu k vyhrazenému ukostření.
  Výše uvedeným postupem zabráníte úrazu elektrickým proudem.
- Při svařování zachovejte dostatečný prostor mezi tiskárnou IJ a oblastí svařování, aby oblouk nezpůsobil požár. Také nezapomeňte odizolovat tiskovou hlavu a konstrukci tiskárny IJ, aby nemohl svařovací proud proniknout do řídicí části tiskárny. Současně je nutné vytvořit nezávislé zemnicí připojení pro tiskárnu.
- Pokud chcete zachytávat inkoustové částice do kádinky, například pro účely testu tisku, použijte elektricky vodivou kádinku a připojte ji ke kostře.
  Hrot tiskové hlavy nesmí vstoupit do kádinky.
  Inkoustové částice používané k tisku jsou elektricky nabité. V neuzemněné kádince se postupně zvyšuje náboj, takže by mohlo dojít k jejímu vzplanutí či ke vzniku požáru.

Manipulace s kabely

⚠ALARM

- Používejte pouze napájecí kabel AC s následujícími charakteristikami:
  - Při používání elektrické zástrčky: 100 až 200 V AC
  - Při používání napájené svorkovnice: 100 až 200 V AC/200 až 240 V AC
  - Frekvence: 50 nebo 60 Hz

  V případě nesplnění výše uvedeného požadavku může dojít k přehřátí elektrických součástí a k hoření - nebezpečí požáru nebo úrazu elektrickým proudem
- Pokud nepoužíváte zásuvka napájecího kabelu, musí být připojena ke vstupnímu portu uvnitř produktu.
  - Pokud je připojena k nesprávnému vstupnímu portu, elektrické součásti se mohou zdeformovat, přehřát nebo spálit a způsobit požár nebo úraz elektrickým proudem.

Manipulace s inkoustem a makeupem

⚠ALARM

- Při doplňování inkoustu nebo makeupu, například při doplňování nebo výměně, dávejte pozor, aby nedošlo k rozlití inkoustu nebo makeupu.
  V případě neúmyslného rozlití inkoustu nebo makeupu jej důkladně a okamžitě otřete papírovou utěrkou nebo něčím podobným. Neuzavírejte kryt pro údržbu, dokud se neujistíte, že právě otřená část je zcela suchá.
  Po rozlití inkoustu nebo makeupu uvnitř tiskárny musíte dávat zvláštní pozor, aby byly všechny části zcela suché. Výpary z inkoustu nebo makeupu zůstanou uvnitř tiskárny a mohly by se vznítit nebo způsobit požár.
  Pokud se vám zdá, že je obtížné tiskárnu otřít při provozu, zastavte ji a ponechejte kryt pro údržbu otevřený. Vypněte ji a znovu otřete.
- Pokud si přejete očistit kryt tiskárny papírovou utěrkou namočenou v makeupu, musí být tiskárna při provádění tohoto úkonu vypnutá.
  Při pokusu o otření tiskárny se zapnutým napájením může dojít ke vniknutí výparů inkoustu či makeupu do tiskárny a k možnému vznícení či vzniku požáru.
  Po dokončení čištění otevřete kryt pro údržbu a zkontrolujte, jestli do tiskárny nevnikl makeup a jestli v tiskárně nejsou zachyceny výpary.
- Pokud při provozu nebo údržbě tiskárny zjistíte, že uvnitř tiskárny dochází k úniku inkoustu nebo makeupu, otřete rozlitou látku okamžitě papírovou utěrkou nebo něčím podobným. Ponechejte kryt pro údržbu otevřený, zastavte tiskárnu, vypněte ji a opravte únik. V opačném případě se obraťte na nejbližšího distributora.
  Další provoz s unikajícím inkoustem nebo makeupem způsobí neobvyklý stav a povede k abnormálnímu tisku. Inkoust a makeup jsou hořlavé. Mohou se tedy vznítit nebo způsobit požár.
- Inkoust a makeup, jejich odpadní roztok, utěrky použité k jejich otření a prázdné nádoby od těchto látek jsou hořlavé.
  Likvidace odpadu musí odpovídat příslušným předpisům.

⚠UPOZORNĚNÍ

- Při manipulaci s inkoustem nebo makeupem používejte ochranné rukavice a brýle, aby nedošlo k přímému kontaktu s pokožkou. Pokud dojde ke kontaktu inkoustu nebo makeupu s pokožkou, omyjte postižené místo důkladně mýdlem a teplou či studenou vodou.
- Při přelévání inkoustu nebo makeupu z jedné nádoby do druhé dávejte pozor, aby nedošlo k jejich kontaktu s tiskárnou nebo s okolními předměty. Pokud dojde k rozlití, otřete příslušné místo okamžitě hadříkem namočeným v makeupu.

Bezpečnostní opatření (pokračování)

Manipulace s hlavním tělem

⚠ALARM

- Do portu proudění inkoustu na konci tiskové hlavy nevkládejte pinzetu, šroubovák, ani žádný jiný kovový předmět.
  Když je tiskárna připravena k tisku, je do části s odchylovací elektrodou v tiskové hlavě přiváděno vysoké napětí (přibližně 6 kV).
  Buďte opatrní, aby nedošlo k úrazu elektrickým proudem, zranění či požáru.
- Neodstraňujte kryty nebo šrouby, u kterých není takový postup popsán v této příručce.
  V některých částech tiskárny se vyskytuje vysoké napětí.
  Buďte opatrní, aby nedošlo k úrazu elektrickým proudem nebo ke zranění.
- Buďte opatrní, aby nedošlo k neúmyslnému odpojení, násilnému vytažení nebo ohnutí potrubního vedení.
  Jelikož je inkoust i makeup v některých částech potrubního vedení pod tlakem, mohlo by dojít k jejich vystříknutí do očí, úst či na ruce nebo oblečení.
  Pokud dojde ke vniknutí inkoustu nebo makeupu do očí či úst, okamžitě vypláchněte postižené místo teplou či studenou vodou a poraďte se s lékařem.
- Dokud je tiskárna v provozu, nesnažte se nahlédnout do portu proudění inkoustu na konci tiskové hlavy.
  Mohlo by dojít ke vniknutí inkoustu nebo makeupu do očí či úst nebo k potřísnění rukou či oblečení. Pokud dojde ke vniknutí inkoustu nebo makeupu do očí či úst, okamžitě vypláchněte postižené místo teplou či studenou vodou a poraďte se s lékařem.
- Při vypouštění inkoustu nejprve zkontrolujte, jestli se nikdo nenachází ve směru výtoku.
  Při manipulaci musí být konec tiskové hlavy zasunutý do kádinky nebo do jiné nádoby.
- Před zahájením servisních prací na tiskárně je nutné zastavit proudění inkoustu.
  Mohlo by dojít ke vniknutí inkoustu nebo makeupu do očí či úst nebo k potřísnění rukou či oblečení.
  Pokud dojde ke vniknutí inkoustu nebo makeupu do očí či úst, okamžitě vypláchněte postižené místo teplou či studenou vodou a poraďte se s lékařem.
- Pokud při provozu tiskárny nebo i v situaci, kdy je tiskárna pouze zapnutá, dojde k zemětřesení, požáru nebo jiné havarijní situaci, můžete ji vypnout stisknutím hlavního spínače napájení.
  Tuto operaci proveďte pouze v případu nouze.

NOTE

- Tiskárnu smějí používat a servisní práce provádět pouze osoby, které prodělaly kurz operátora tiskárny Hitachi IJP.
  - V případě nesprávného používání nebo nesprávného provádění servisních prací může dojít k nesprávnému fungování či poruše tiskárny.
- Nepokoušejte se provádět opravy nesouvisející s provozem či údržbou.
  V opačném případě může dojít závadě. Pokud je nezbytná oprava, obraťte se na nejbližšího distributora.

Související předpisy

⚠ALARM

- V žádném případě nevypouštějte odpadní roztok inkoustu nebo makeupu do veřejné kanalizace. Likvidace odpadu musí odpovídat všem příslušným předpisům. Další informace poskytnou příslušné úřady.
- Správa tiskárny musí odpovídat všem příslušným předpisům. Před zahájením používání inkoustu nebo makeupu si přečtěte a prostudujte příslušný bezpečnostní list materiálu (SDS).

Oznámení komise FCC

- Toto zařízení je v souladu s oddílem 15 směrnic FCC. Provozování zařízení podléhá těmto dvěma podmínkám: (1) Zařízení nesmí vyzařovat žádné škodlivé rušení a (2) toto zařízení musí být schopno přijmout jakékoli přijaté rušení, a to včetně rušení, jež by mohlo způsobovat nežádoucí činnost.
- Toto zařízení bylo testováno a shledáno vyhovující omezením pro digitální zařízení třídy A na základě části 15 směrnic FCC. Účelem těchto omezení je přiměřená ochrana proti škodlivému rušení, pokud je zařízení používáno v komerčním prostředí.
- Toto zařízení generuje, používá a může vyzařovat vysokofrekvenční (RF) energii. Pokud zařízení nebude nainstalováno a používáno v souladu s příslušnou uživatelskou příručkou, může způsobovat škodlivé rušení radiokomunikací. Provozování tohoto zařízení v obydlených oblastech pravděpodobně způsobí škodlivé interference a v takovém případě musí uživatel tuto interferenci odstranit na vlastní náklady.

Související předpisy (pokračování)

⚠ALARM

<Nepřibližovat se s plamenem.>

- Inkoust a makeup jsou hořlavé.
- Je zakázáno se ke stroji přibližovat s ohněm.
- Rozlitý inkoust nebo makeup musí být okamžitě otřen a vysušen.

<Pozor při manipulaci s inkoustem nebo makeupem>

- Skladování musí splňovat místní regulační požadavky.
- Přečtěte si a porozumějte bezpečnostnímu listu (SDS).
- Nezapomeňte používat ochranné rukavice a bezpečnostní brýle.
- Pokud je používaný inkoust nebo makeup organickým rozpouštědlem, musí s ním být zacházeno v souladu s vyhláškou o prevenci nebo otravě organickými rozpouštědly. Podrobnosti naleznete v „Uživatelské příručce“ a v „Pokynech k manipulaci s jednotlivými inkousty“.

⚠AVERTISSEMENT

<Tenir hors de portée du feu.>

- L’encre et la composition sont inflammables.
- Tenir la machine hors de portée du feu.
- Nettoyez et séchez immédiatement les projections d’encre et de composition.

<Soyez prudent lorsque vous manipulez l’encre/la composition>

- Le stockage doit respecter les obligations réglementaires locales.
- Lisez attentivement la fiche signalétique de sécurité de l’appareil (FSSP).
- Assurez-vous de porter des gants et des lunettes de protection.
- Si l’encre/la composition utilisée est un solvant biologique, vous devez le manipuler conformément au décret sur la prévention des empoisonnements par solvant biologique. Reportez-vous au «Mode d’emploi» et aux «Conseils de manipulation de chaque type d’encre» pour plus de détails.

Tato stránka je ponechána prázdná.

Předmluva

Tato tiskárna Hitachi Inkjet (IJ) Printer (dále v tomto dokumentu pouze „jednotka“) používá k tisku na cíl bezkontaktní metodu nanášení inkoustu.
Tato základní provozní příručka popisuje základní postupy manipulace.
Samostatný Návod k použití podrobně popisuje základní provozní postupy, aby uživatelé lépe porozuměli postupům manipulace s jednotkou.
V případě nesprávné manipulace či údržby nemusí tiskárna pracovat plynulým způsobem a může dojít k jejímu poškození či k nehodě. Proto je velice důležité si pročíst provozní příručku a získat tak kompletní informace o tiskárně a o jejím správném používání.
Po důkladném přečtení příručku uschovejte pro budoucí použití.

<Rozsah použití>

Tato základní provozní příručka je určena pro všechny modely „HITACHI IJ Printer Model UX2 for Dye Ink“, které jsou uvedeny v tabulce níže.
Upozorňujeme, že rozdíly mezi těmito modely, jako je velikost trysky nebo použitelné funkce, jsou uvedeny v příslušné části tohoto návodu k použití.

[HITACHI IJ Printer Model UX2 for Dye Ink]

		Typ modelu	Průměr trysky
UX2-D160W	Standardní model	UX2-D	65 µm

Předmluva (pokračování)

<Ochranné známky>

- Ethernet je registrovaná ochranná známka společnosti Xerox Corporation ve Spojených státech amerických.
- Microsoft je registrovaná ochranná známka nebo ochranná známka společnosti Microsoft Corporation v USA a/nebo dalších zemích.
- Microsoft Excel je název produktu společnosti Microsoft Corporation ve Spojených státech amerických.
- Windows XP je registrovaná ochranná známka nebo ochranná známka společnosti Microsoft Corporation v USA a/nebo dalších zemích.
- Windows 7 je registrovaná ochranná známka nebo ochranná známka společnosti Microsoft Corporation ve Spojených státech amerických a/nebo dalších zemích.
- Windows 10 je registrovaná ochranná známka nebo ochranná známka společnosti Microsoft Corporation ve Spojených státech amerických a/nebo dalších zemích.
- EtherNet/IP je registrovaná ochranná známka ODVA (Open DeviceNet Vendor Association).

<Obsah základní provozní příručky>

Tato základní provozní příručka obsahuje následující kapitoly.

Kapitola 1. Dodané vybavení a příslušenství
Tato kapitola popisuje účel použití a bezpečnostní opatření pro použití příslušenství dodávaného s tiskárnou.

Kapitola 2. Názvy a funkce komponent
Tato kapitola popisuje názvy a funkce součástí tiskárny.

Kapitola 3. Základní provoz
Tato kapitola popisuje základní obsluhu tiskárny.

Kapitola 4. Doplnění inkoustu a makeupu
Tato kapitola popisuje postupy při doplňování inkoustu a makeupu.

Kapitola 5. Postupy v případech nouze
Tato kapitola popisuje postupy, které je třeba provést v případě nouze, jako je zemětřesení nebo požár, když je jednotka v provozu.

Obsah

- Důležité poznámky
- Bezpečnostní opatření
- Předmluva

Kapitola 1. Dodané vybavení a příslušenství 1-1

1.1. Dodané vybavení a příslušenství 1-2

Kapitola 2. Názvy a funkce komponent 2-1

2.1. Vnější pohledy 2-2

2.2. Uspořádání vnitřních dílů hlavního těla 2-5

2.3. Tisková hlava 2-6

2.4. Bezpečná čistící stanice (volitelné díly) 2-7

2.5. Displej obrazovky 2-8

Kapitola 3. Základní provoz 3-1

3.1. Zahájení provozu 3-2

3.1.1. Pokyny pro zahájení provozu 3-2

3.1.2. Pokud došlo k chybě při zahájení provozu 3-8

3.1.3. Operace přepínání stavů Připraveno a Pohotovostní 3-11

3.2. Operace vypnutí 3-13

3.2.1. Automatické zastavení stisknutím tlačítka ZASTAVIT 3-13

3.2.2. Zastavení výstupu inkoustu stisknutím tlačítka na obrazovce 3-14

3.2.3. Vypnutí hlavního spínače napájení 3-15

3.3. Čištění tiskové hlavy 3-16

3.3.1. Čištění s čisticí lahví 3-17

3.3.2. Čištění s použitím bezpečná čistící stanice (volitelné díly) 3-19

Kapitola 4. Doplnění inkoustu a makeupu 4-1

4.1. Doplnění inkoustu 4-4

4.2. Doplnění makeupu 4-13

Kapitola 5. Postupy v případech nouze 5-1

Kapitola 1

Dodané vybavení a příslušenství

1.1. Dodané vybavení a příslušenství

1.1. Dodané vybavení a příslušenství

V následující tabulce je uvedeno dodané vybavení a příslušenství.

č.	Název dílu	Quantity	Kód produktu	Poznámky
1	Inkoustová tiskárna	1	-	
2	CD	1	-	popisuje bezpečnostní příručku
3	Lupa 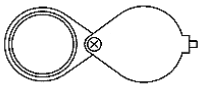	1	451274	Slouží ke kontrole tvaru částic inkoustu, kontrole pozice proudu inkoustu atd.
4	Pinzeta 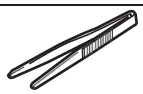	1	451412	Slouží k vyjímání otvoru atd.
5	Čisticí láhev	1	451058	Naplněna makeupem, slouží k čištění tiskové hlavy atd.
6	Kádinka s uchem	1	451410	Slouží k čištění tiskové hlavy, výměně inkoustu atd.
7	Láhev na odpadní roztok	1	-	Slouží k výměně inkoustu a filtru.
8	Papírový ubrousek 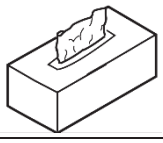	1	-	Slouží k utírání po čištění tiskové hlavy atd.
9	Mini filtr	1	451857	Návratový filtr. (Náhradní díl)
10	O-kroužek SF7000-5.6 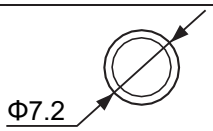	1	451589	O-kroužek na těsnění desky otvoru. (Náhradní díl)
11	Fukar 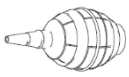	1	451522	Slouží k sušení tiskové hlavy po čištění.
12	Těsnění kabelu 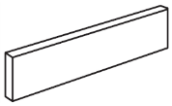	3	-	Těsnění napájecího kabelu a externího komunikačního kabelu.
13	Vypouštěcí trubice	1	-	Slouží k výměně inkoustu a filtru. (Při použití kádinky s uchem místo láhve na odpadní roztok)

č.	Název dílu	Quantity	Kód produktu	Poznámky
14	Feritové jádro	2	-	Při připojování kabelu LAN k tiskárně IJ protáhněte jednu žílu kolem kabelu vně tiskárny a druhou protáhněte smyčkou kabelu uvnitř tiskárny, jak je znázorněno níže. 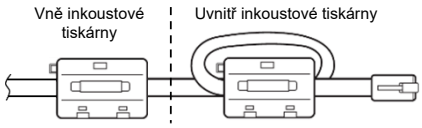
15	Zástrčka I/O 10 kolíků 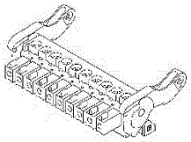	1	-	Slouží k připojení vstupních/výstupních (I/O) signálů. Viz Technická příručka „4. PŘIPOJENÍ ELEKTRICKÉHO SIGNÁLU“ s pokyny pro používání zástrčky.
16	Zástrčka I/O 13 kolíků 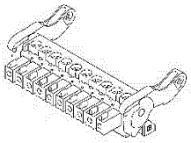	1	-	Slouží k připojení vstupních/výstupních (I/O) signálů. Viz Technická příručka „4. PŘIPOJENÍ ELEKTRICKÉHO SIGNÁLU“ s pokyny pro používání zástrčky.
17 (*1)	Gumové těsnění trysky	1	-	Tento díl se používá v případě, že je inkoustová tiskárna vypnutá po dobu několika dní. Viz část „3.2.3. Vypnutí hlavního spínače napájení“.
18 (*1)	Krytka doplňovacího portu 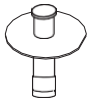	2	-	Při dodání je nasazena na zásobník inkoustu/makeupu. Tento díl se používá v případě, že je inkoustová tiskárna vypnutá po dobu několika dní.

(*1) Tyto díly uložte do plastového sáčku apod., aby byly chráněny před nečistotami a prachem.

Kapitola 2

Názvy a funkce komponent

2.1. Vnější pohledy

2.2. Uspořádání vnitřních dílů hlavního těla

2.3. Tisková hlava

2.4. Bezpečná čistící stanice (volitelné díly)

2.5. Displej obrazovky

V této kapitole jsou popsány názvy a funkce komponent této jednotky.

2.1. Vnější pohledy

(1) Vnější pohled (přední strana)

V následující části jsou uvedeny vnější pohledy na jednotku.

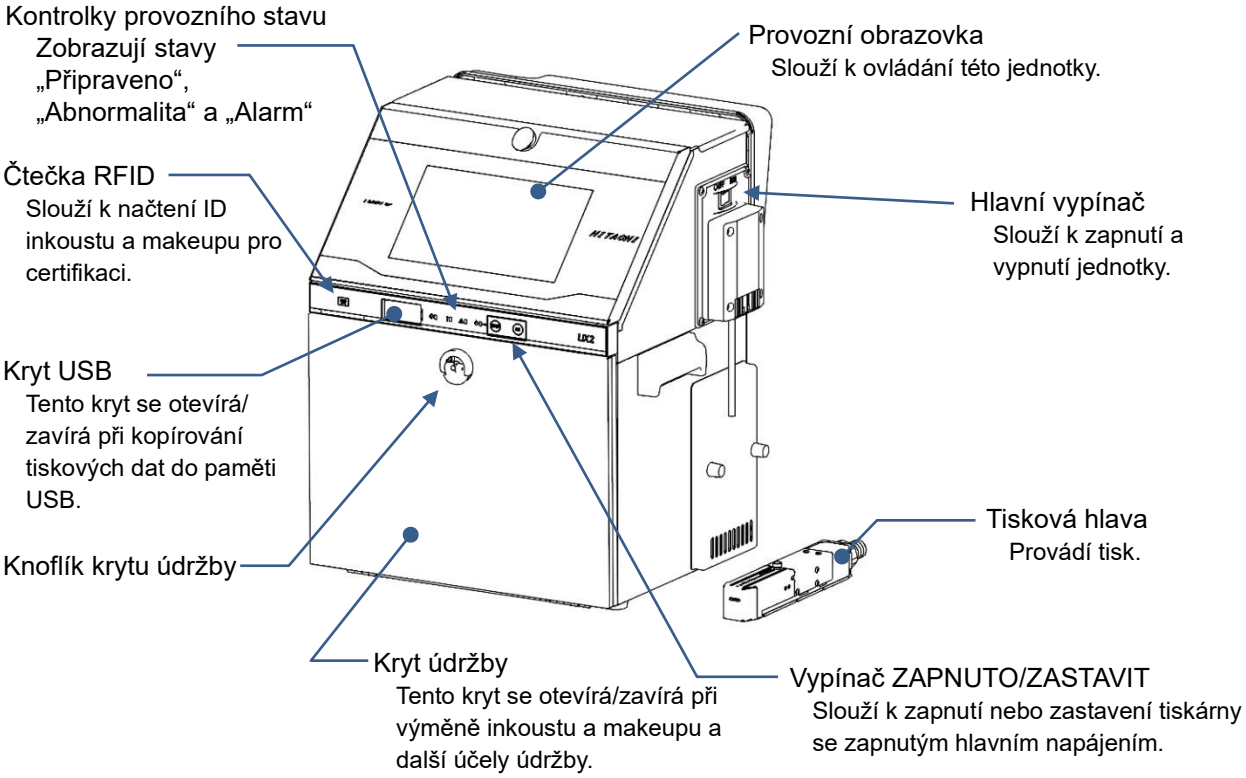

Bezpečná čistící stanice (volitelné díly)

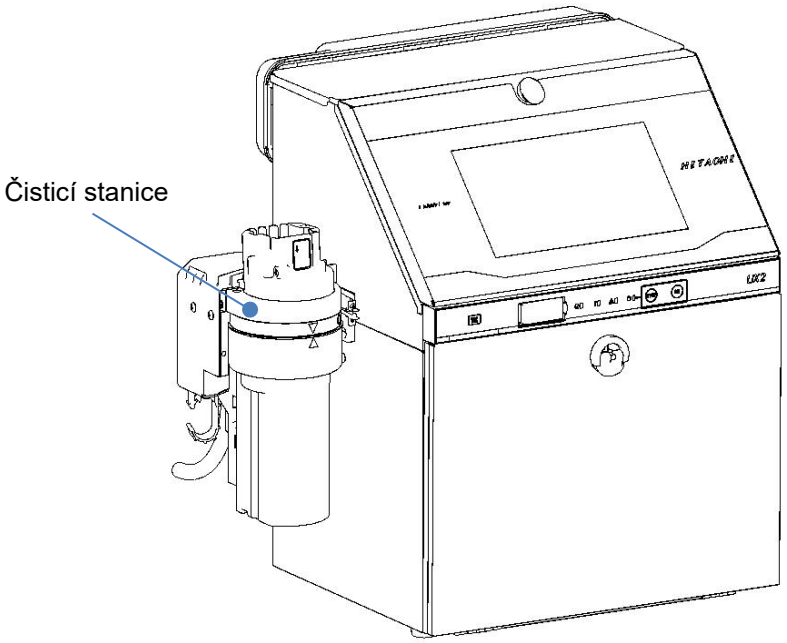

(2) Vnější pohledy (zadní strana)

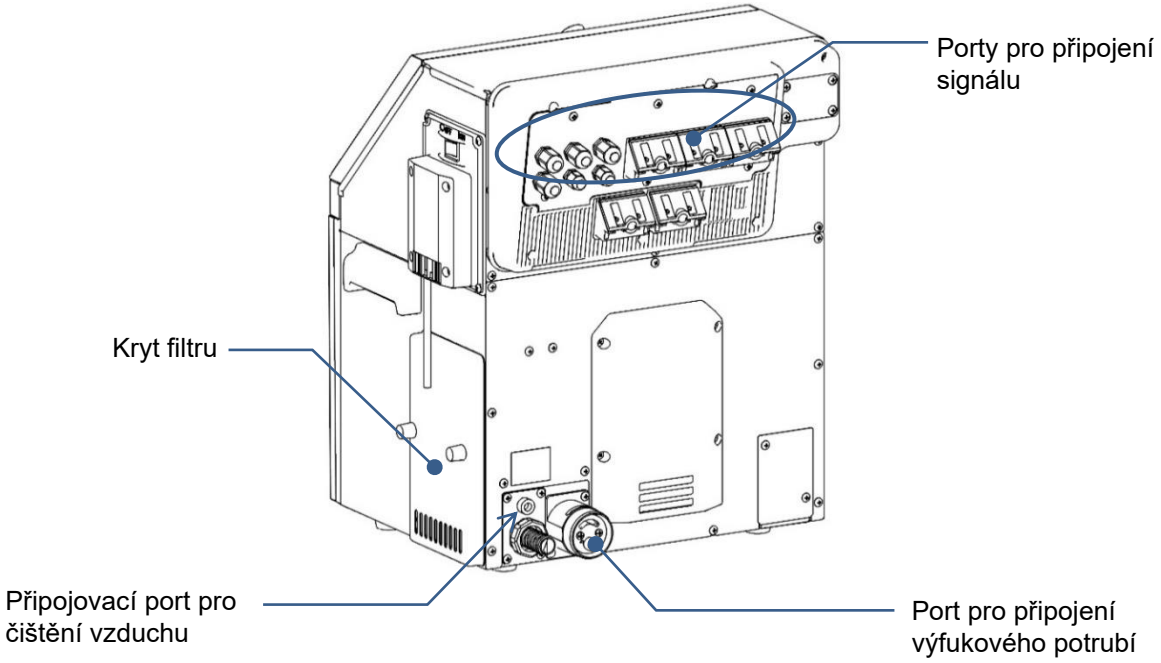

Opatření pro použití

Nerezová ocel hlavního těla snadno nerezaví, ale může být ovlivněna okolním prostředím nebo může způsobit korozi, pokud je tiskárna ponechána delší dobu.

Aby se zabránilo tvorbě rzi, doporučuje se udržovat povrch hlavního těla co nejčistší.

Bezpečná čistící stanice (volitelné díly)

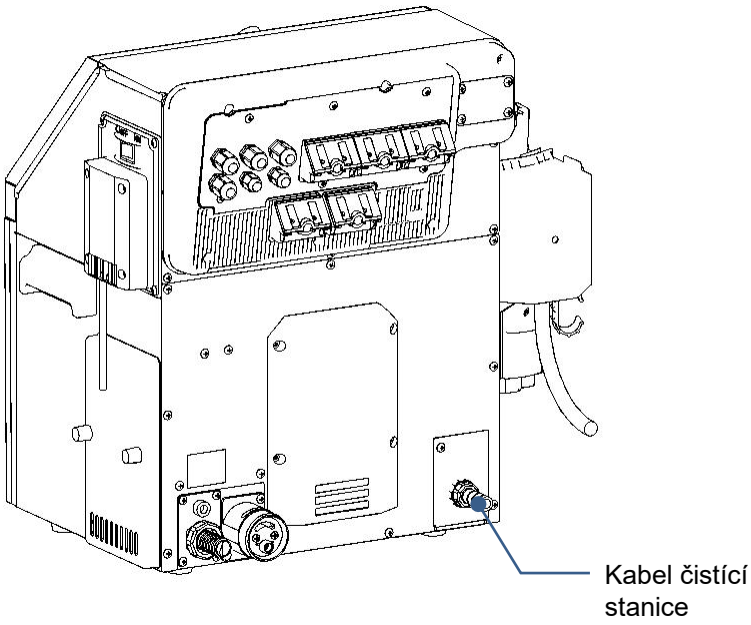

2.2. Uspořádání vnitřních dílů hlavního těla

Vnitřní struktura hlavního těla je následující.

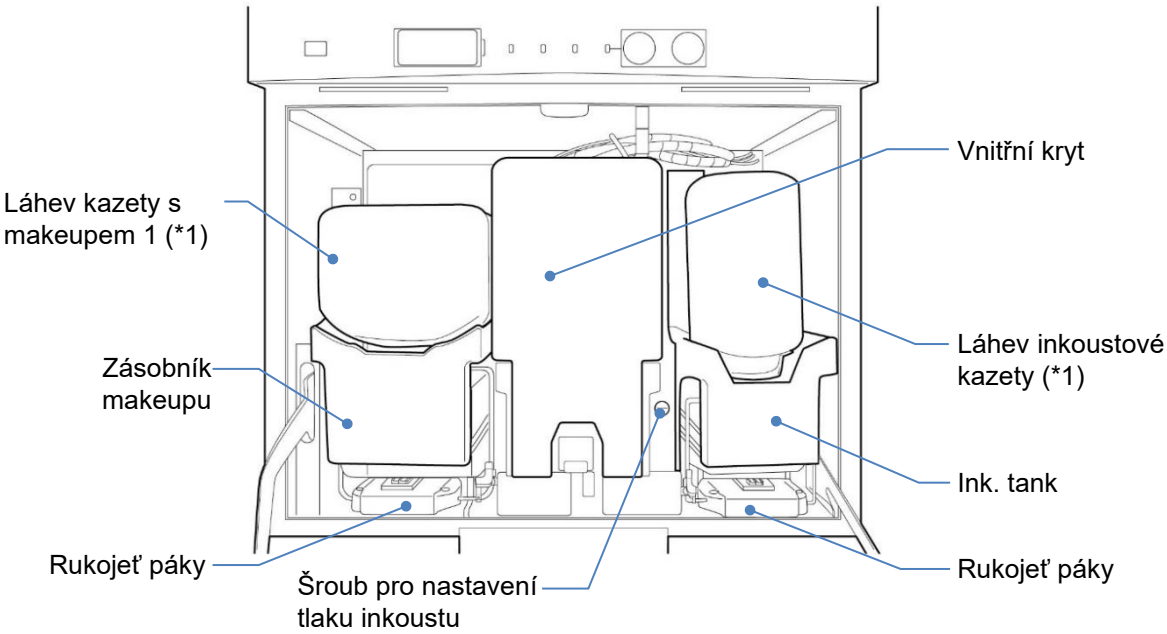

Vzhled s odstraněným vnitřním krytem

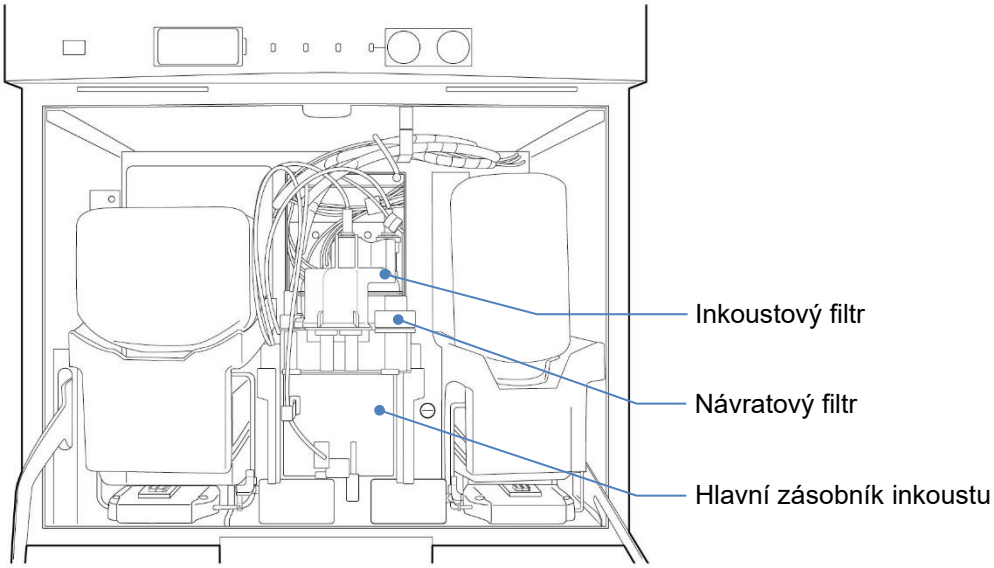

*1: Láhev inkoustové kazety a láhev kazety s makeupem se prodávají samostatně.

2.3. Tisková hlava

Vnitřní struktura tiskové hlavy je následující.

UX2-D160W (standardní model) pro stanici bezpečného čištění (volitelné díly)

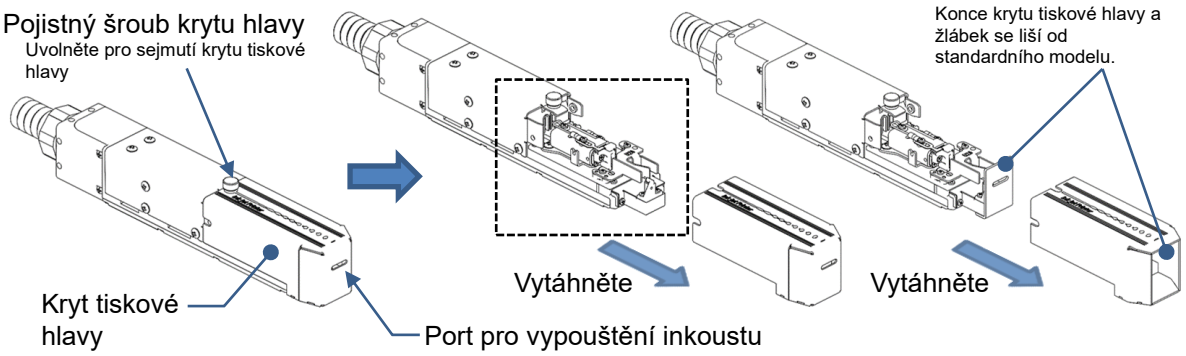

Vnitřní struktura tiskové hlavy (uvnitř tečkovaného rámečku na obrázku výše) je následující.

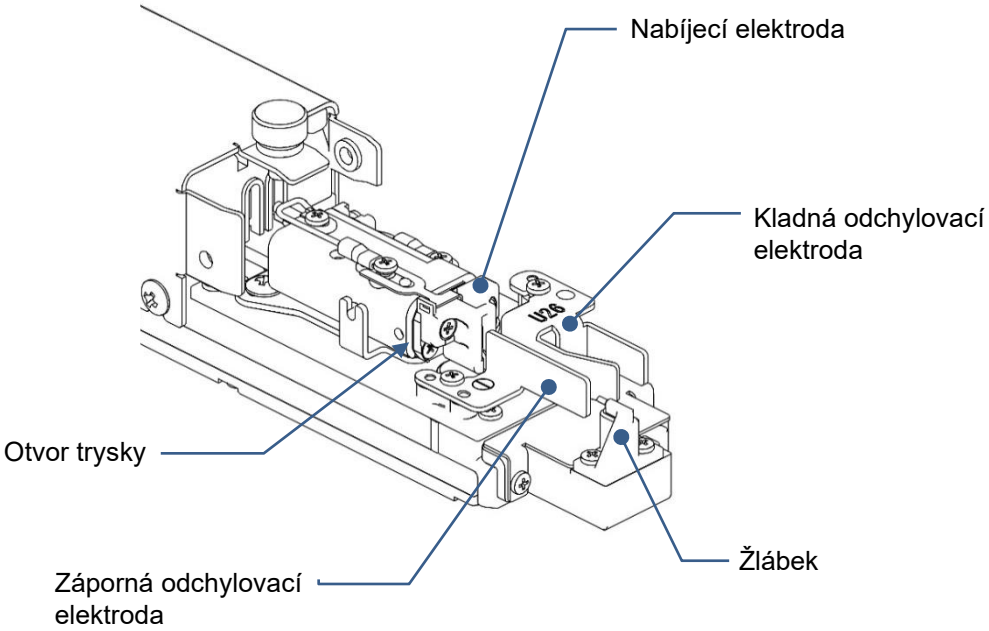

2.4. Bezpečná čistící stanice (volitelné díly)

Struktura čistící stanice je následující.

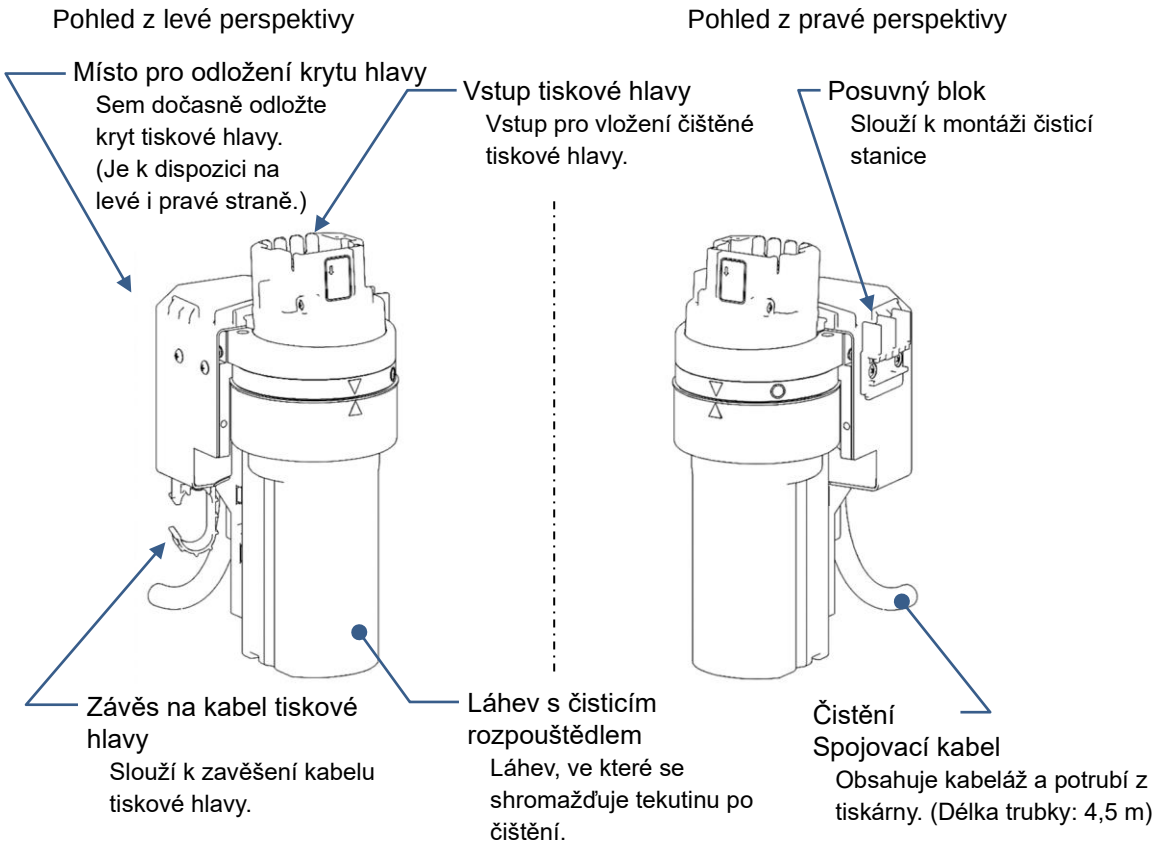

2.5. Displej obrazovky

<<Obrazovka [DOMŮ]>>

Obrazovka [DOMŮ] se zobrazí hlavně po zapnutí napájení.

<<Obrazovka zprávy >>

Zobrazí se modrá zpráva [Potvrdit]. Je to především pro potvrzení.

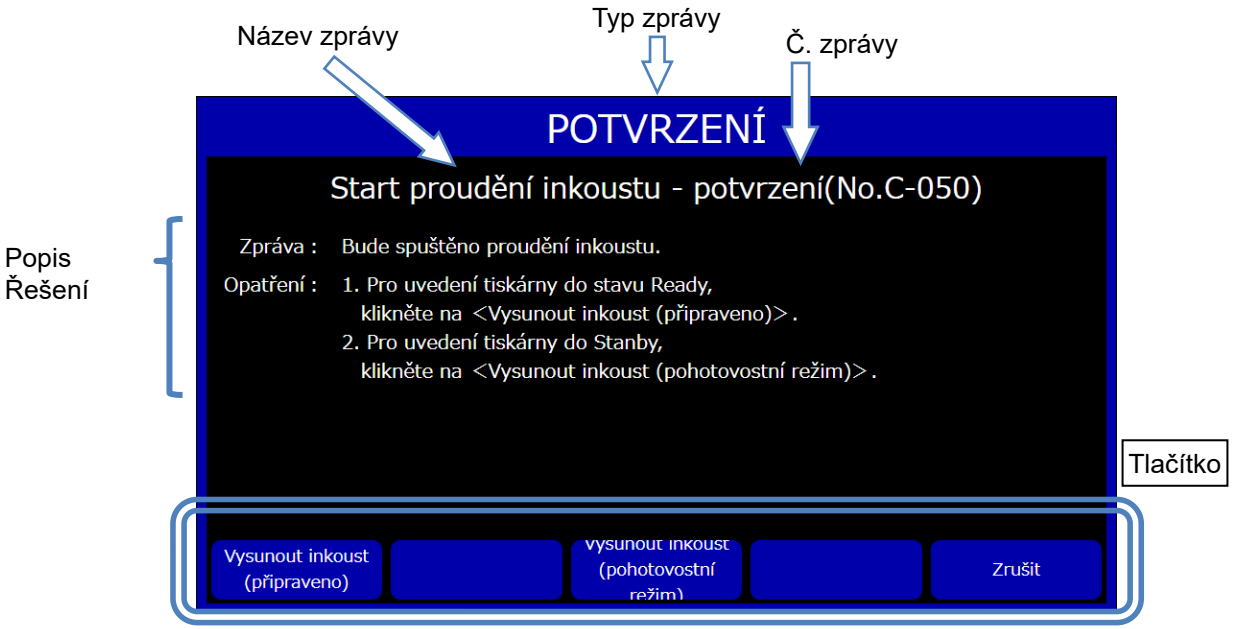

Zobrazí se oranžová zpráva [Alarm]. Obsahuje podrobnosti, příčinu a řešení. Odstraňte problém podle pokynů ve zprávě.

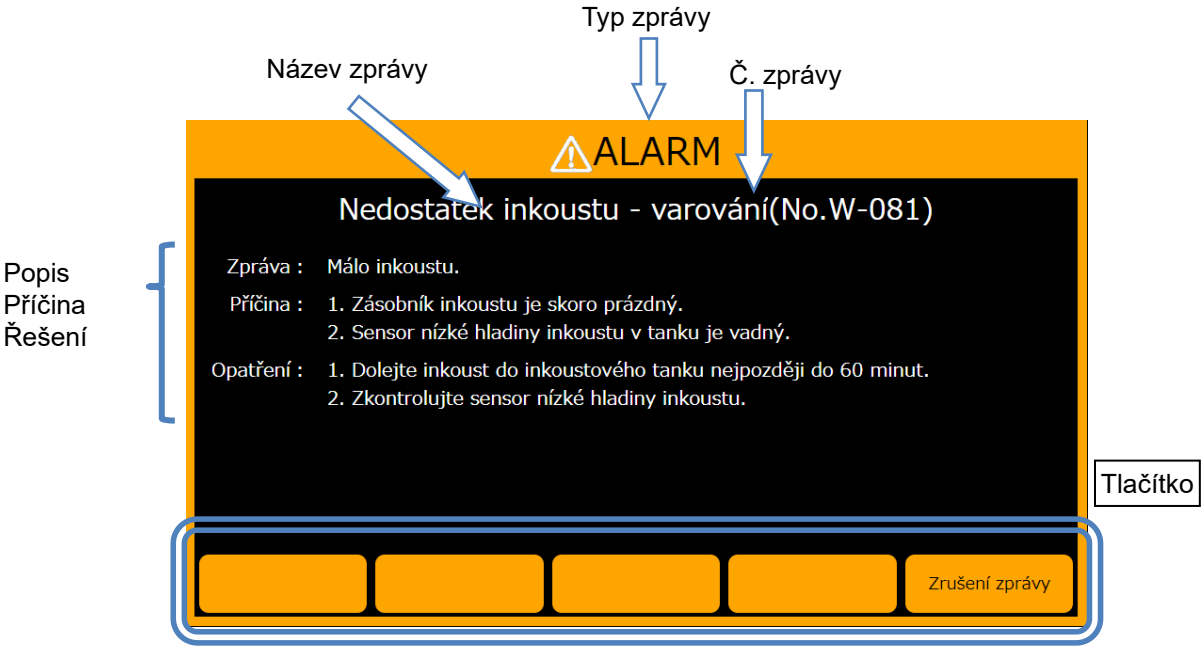

Zobrazí se červená zpráva [Abnormalita]. Obsahuje podrobnosti, příčinu a řešení. Odstraňte problém podle pokynů ve zprávě.

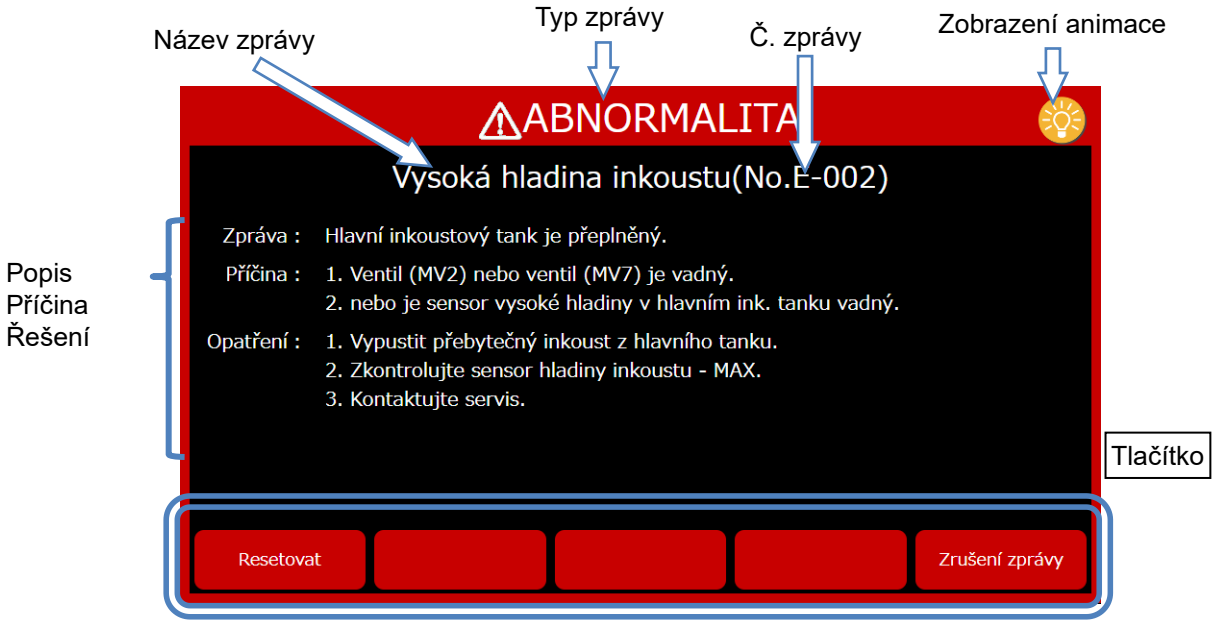

Kapitola 3

Základní provoz

3.1. Zahájení provozu

3.2. Operace vypnutí

3.3. Čištění tiskové hlavy

3.1. Zahájení provozu

Tato část obsahuje pokyny pro spuštění tiskárny.

Požadované kroky jsou podrobně vysvětleny, včetně postupu pro spuštění tiskárny.

3.1.1. Pokyny pro zahájení provozu

⚠UPOZORNĚNÍ

- Inkoust a makeup obsahují organická rozpouštědla.
  Při manipulaci s inkoustem a makeupem používejte ochranné rukavice a brýle, aby nedošlo k přímému kontaktu inkoustu s pokožkou.
- Jako displej slouží dotykový LCD panel.
  Nemačkejte tlačítka zbytečně velkou silou.
- Pokud se systém vypne, vypněte také hlavní spínač napájení. Zapnutí hlavního spínače napájení a další použití systému viz „Kapitola 5. Postupy v případech nouze“.

1 Uvolněte pojistný šroub krytu hlavy a sejměte kryt tiskové hlavy. Zkontrolujte, zda nejsou kryt tiskové hlavy a okolí trysky znečištěny inkoustem.

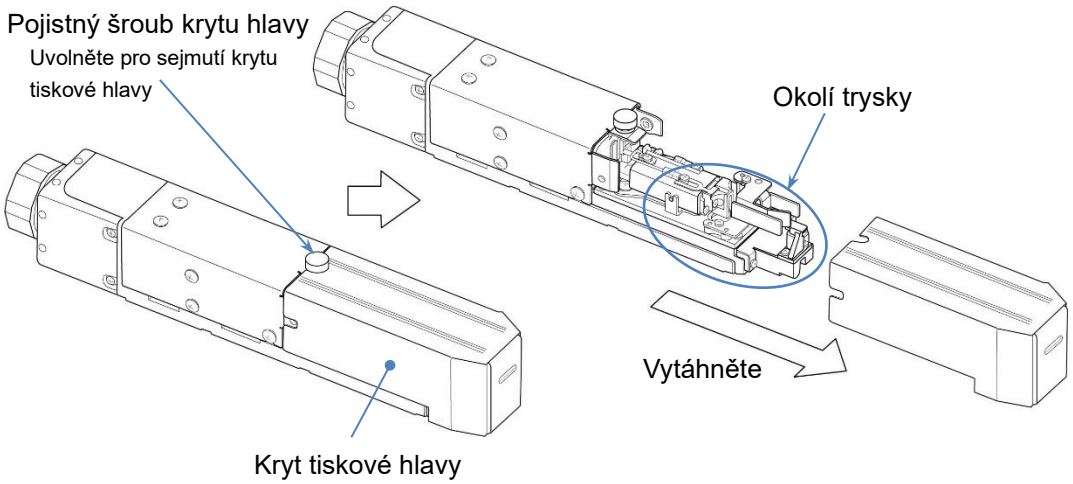

Vzhledem k tomu, že inkoustová tiskárna při tisku stříká inkoust na cíl tisku, vnitřní a vnější strana krytu tiskové hlavy je znečišťována inkoustem odstřikujícím od cíle tisku. Aby nedocházelo k problémům v souvislosti se znečištěním, kontrolujte stav znečištění a v případě potřeby proveďte čištění.
Postup čištění viz kapitola „3.3. Čištění tiskové hlavy“.

2 Zapněte přívod elektrického proudu stisknutím hlavního spínače napájení.

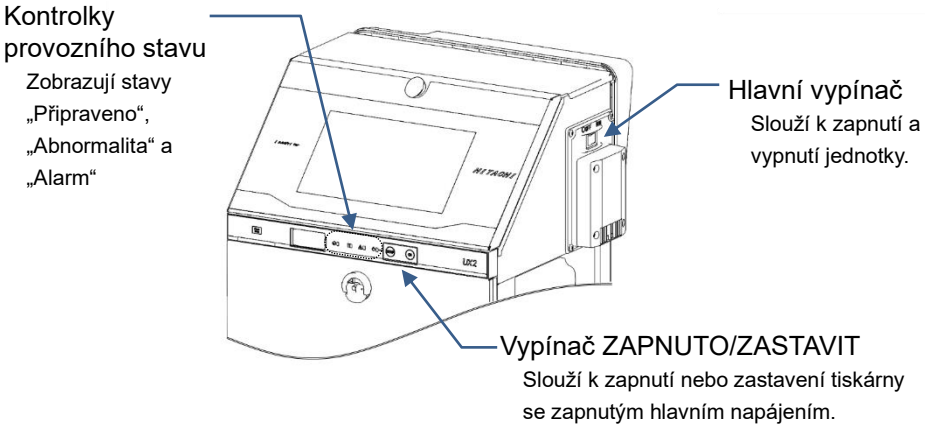

Zapne se napájení a zobrazí se obrazovka [DOMŮ].

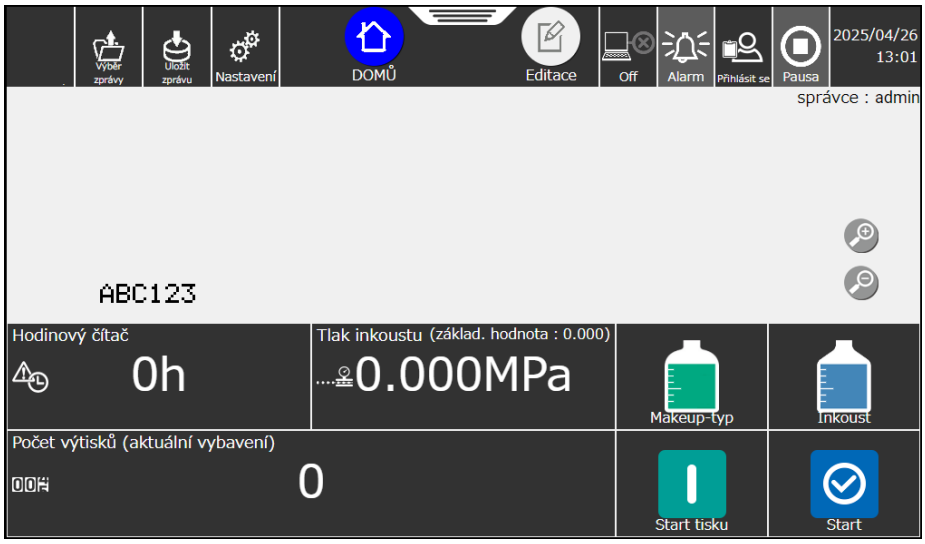

(Pokud se objeví obrazovka [Volba uživatelského hesla], viz další strana.)

Pokud se nezapne napájení, pravděpodobně bylo naposledy vypnuto vypínačem ZASTAVIT. Stisknutím vypínače na dvě sekundy zapnete napájení.
* Chcete-li znovu zapnout napájení, zkontrolujte, zda nesvítí kontrolky provozního stavu.

- Na obrazovce [DOMŮ] můžete zkontrolovat popis tisku, hodnotu počtu a obsah znaků kalendáře.

Pokud se po zapnutí napájení zobrazí obrazovka [Volba uživatelského hesla]

A Zapněte napájení.
Zobrazí se obrazovka [Volba uživatelského hesla]. Vyberte libovolného uživatele.

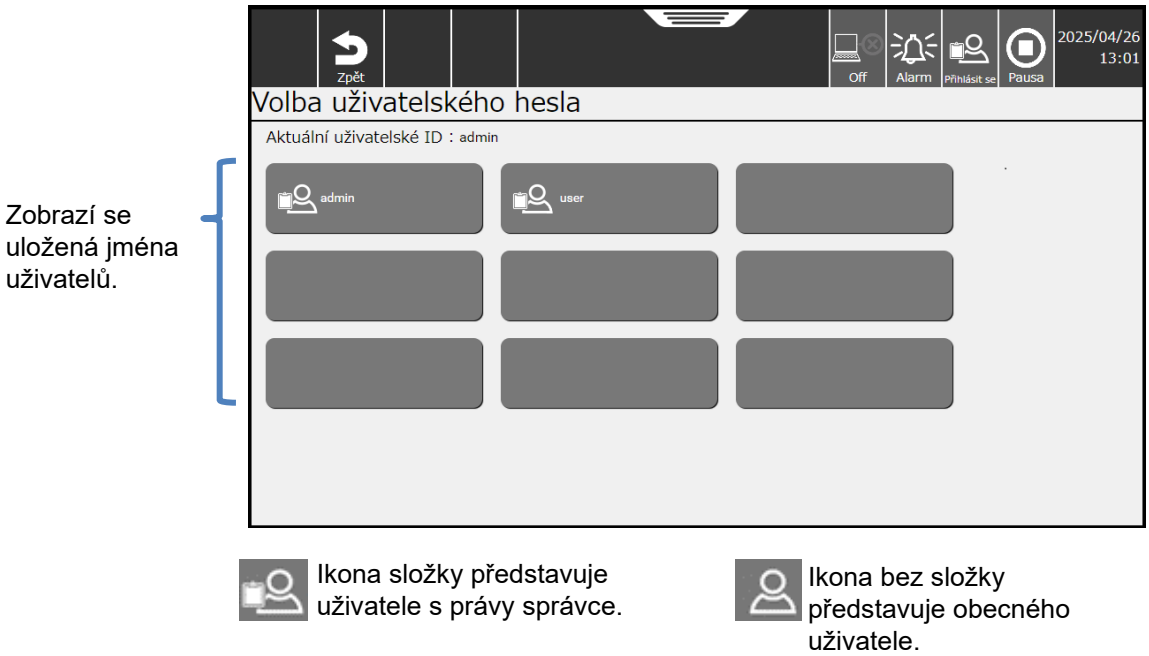

B Stiskněte uživatelské jméno uživatele.
Zobrazí se okno pro zadání hesla.

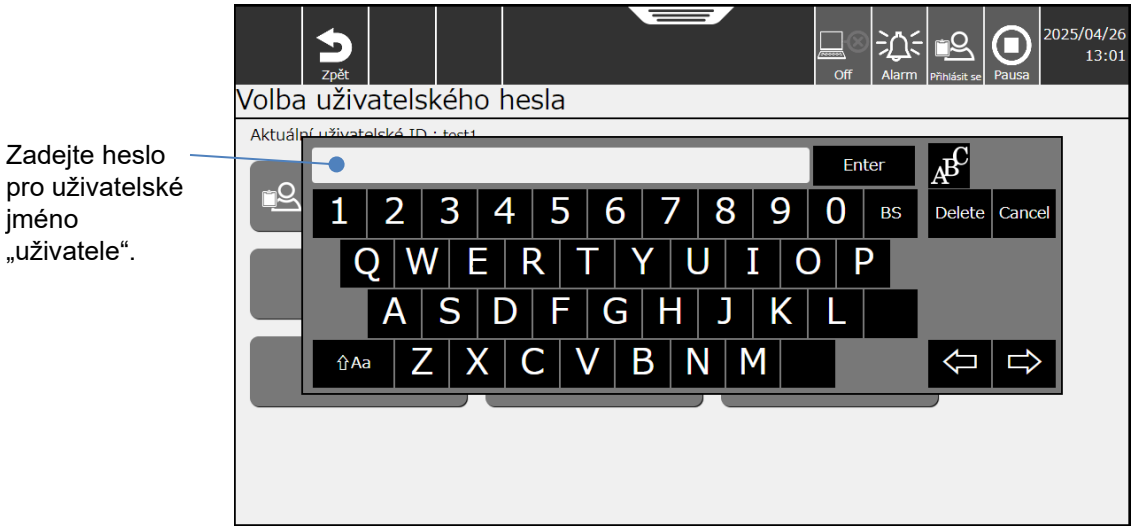

C Zadejte heslo pro uživatelské jméno „uživatele“ a stiskněte tlačítko Vstoupit.
Zobrazí se obrazovka [DOMŮ].

3 Umístěte papírový ubrousek apod. proti portu proudění inkoustu a připravte se na vystříknutí inkoustu.
(* Bezprostředně po vystříknutí inkoustu může uniknout malé množství inkoustu a znečistit okolí.)

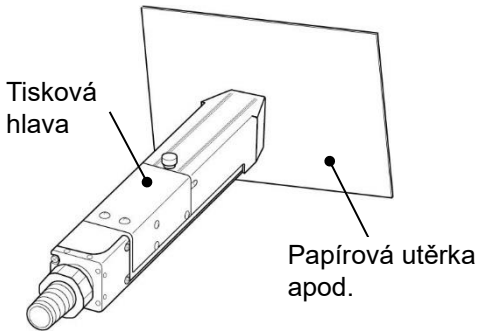

Stiskněte tlačítko Start v pravém dolním rohu obrazovky [DOMŮ].

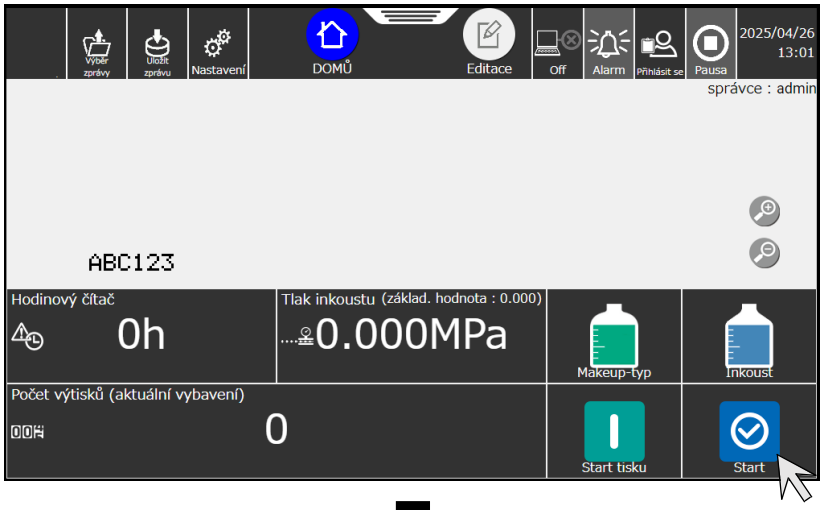

Stiskněte tlačítko Start.

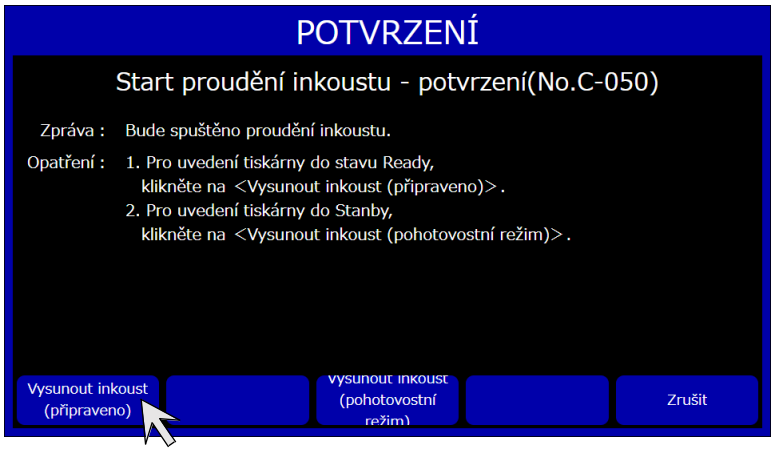

Stiskněte tlačítko Připraveno.

- Když je tisková hlava vložena do čisticí stanice, nelze vypouštět inkoust.

Note: Pokud inkoust neustále stříká a znečišťuje papírovou utěrku i mimo tisk, pravděpodobně došlo k závadě v tiskové hlavě, například proud inkoustu nestéká do drážky nebo neodtéká. V takovém případě zastavte provoz následujícího „Stop - bez proplachu“.

Postup „Stop - bez proplachu“
Stiskněte tlačítko Stop v pravém dolním rohu obrazovky [DOMŮ].

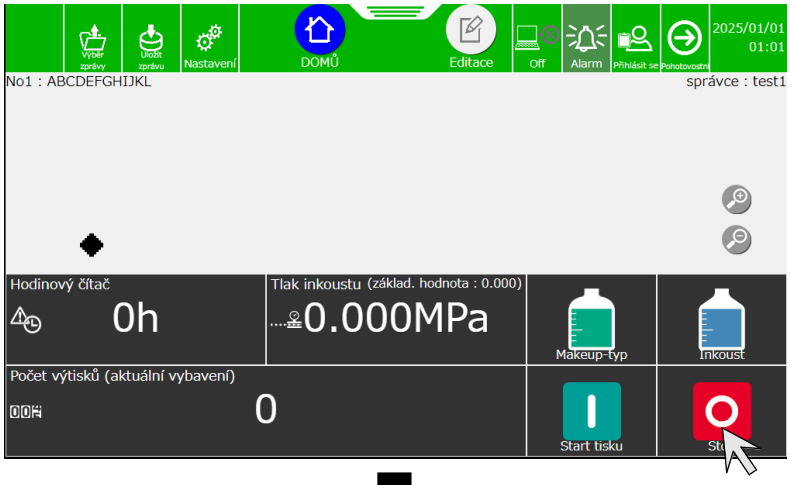

Stiskněte tlačítko Stop.

Stiskněte tlačítko Press Stop - bez proplachu.

Tento postup „Stop - bez proplachu“ je možný, i když se provádí spouštěcí sekvence.
Pokud zastavíte tiskárnu tímto postupem, restartujte provoz podle „3.1.2. Pokud došlo k chybě při zahájení provozu“.

4 Počkejte, dokud se stav nezmění z [Probíhá] na [Připraveno].

- Když je toto zařízení používáno při nízké teplotě (přibližně 25 °C nebo nižší), může přechod tiskárny do stavu [Připraveno] trvat déle než obvykle.
- Zkontrolujte tlak inkoustu.

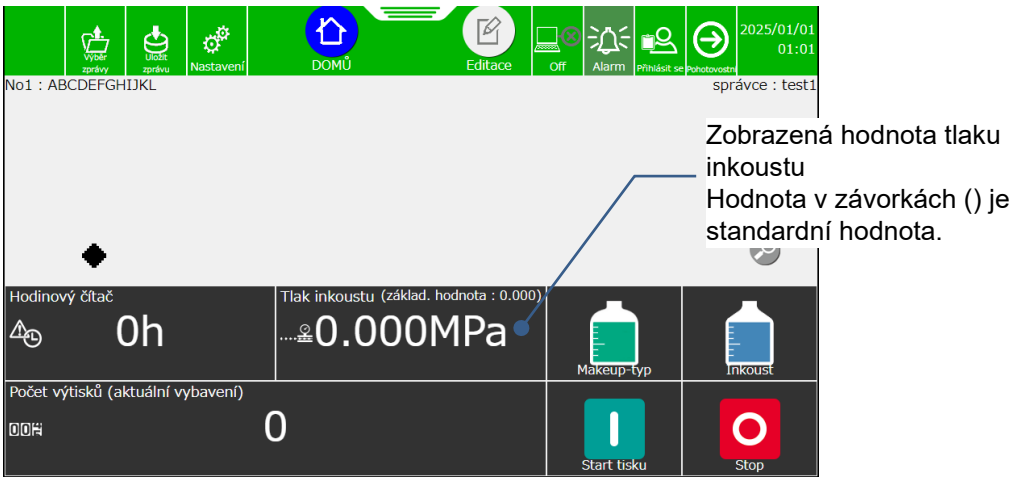

Pokud je mezi zobrazenou hodnotou a standardní hodnotou rozdíl 0,010 MPa nebo více, upravte tlak otáčením šroubu pro regulaci tlaku plochým šroubovákem tak, aby se rozdíl pohyboval v rozmezí ±0,002 MPa od standardní hodnoty.

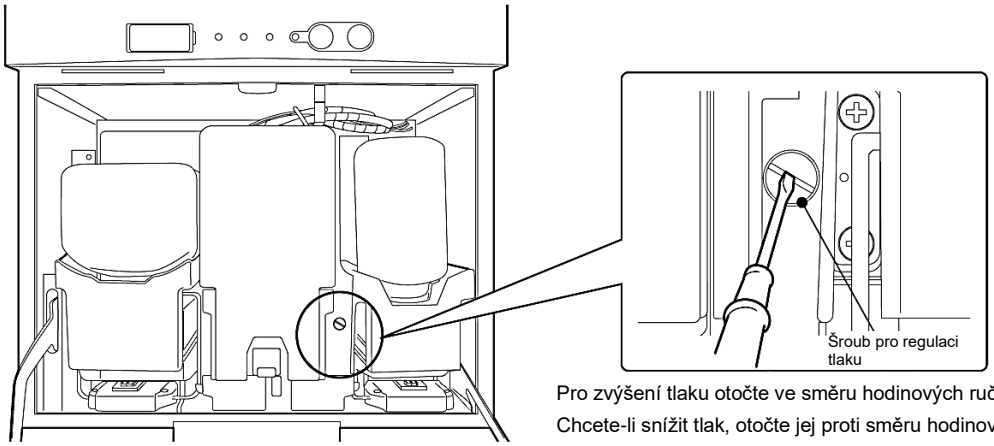

Pro zvýšení tlaku otočte ve směru hodinových ručiček.
Chcete-li snížit tlak, otočte jej proti směru hodinových ručiček.

5 Zadejte signál detekce cíle tisku a zkontrolujte, zda jsou stav tisku a popis tisku správné.

- Pokud je na vstupu signál detekce cíle tisku ve stavu [Připraveno], vytiskne se nastavený popis tisku.

3.1.2. Pokud došlo k chybě při zahájení provozu

1 Ujistěte se, že je tiskárna ve stavu [Pausa].

2 Uvolněte pojistný šroub krytu hlavy a sejměte kryt tiskové hlavy.

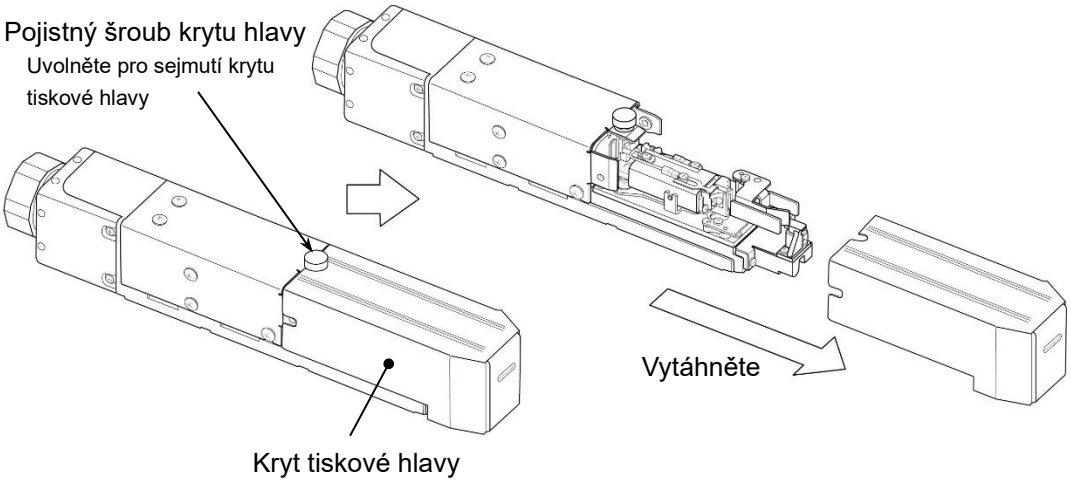

3 Vyčistěte makeupem vnitřní prostor, který to vyžaduje.
Makeupem vyčistěte také otvor trysky, nabíjecí elektrodu, odchylovací elektrodu, žlábek a montážní základnu. (Viz také „3.3. Čištění tiskové hlavy“.)

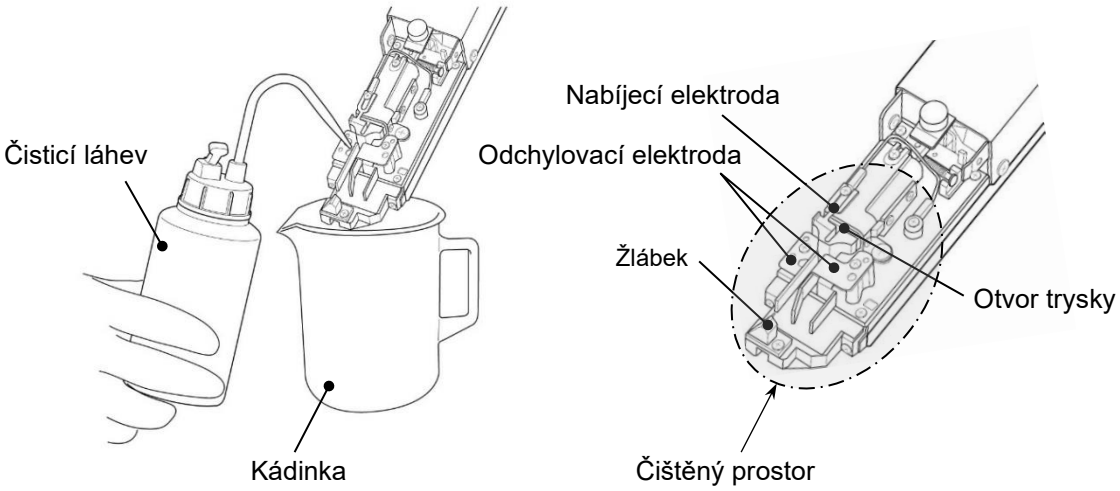

* Pečlivě otřete makeup z povrchu všech částí (včetně montážní základny) a dobře osušte všechny části papírovým ubrouskem.

4 Sejměte kryt tiskové hlavy a vložte konec tiskové hlavy do kádinky, aby byla připravena k vypuštění inkoustu.

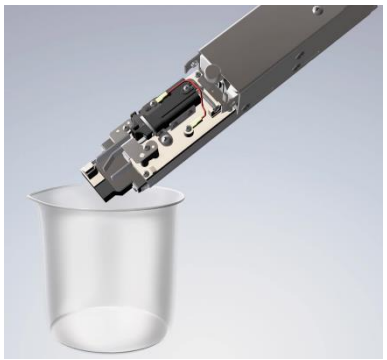

Stiskněte tlačítko Start v pravém dolním rohu obrazovky [DOMŮ].

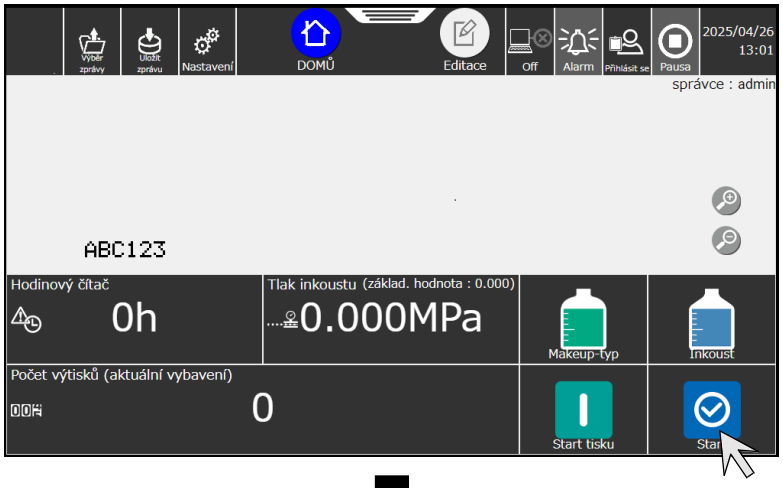

Stiskněte tlačítko Start.

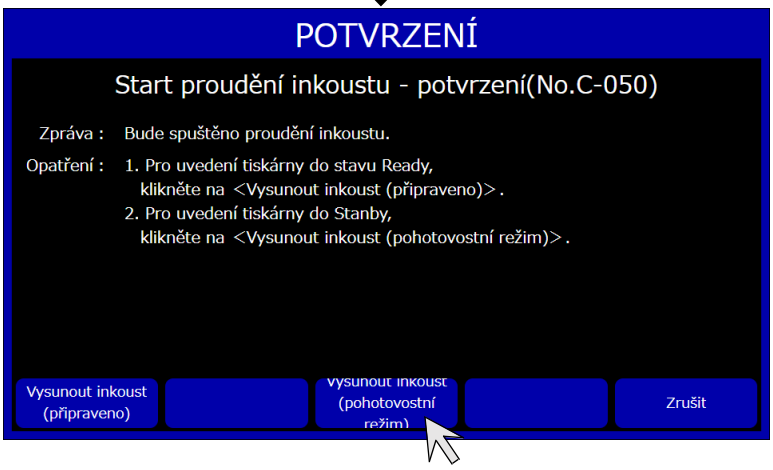

Stiskněte Proudění inkoustu.

●Inkoust nelze vystříknout, když je tisková hlava vložena do vstupu tiskové hlavy čisticí stanice. (Volitelné díly)

5 Zkontrolujte, zda je proud inkoustu nasměrován na střed žlábku.

⚠ALARM

- Při kontrole pozice proudu inkoustu používejte ochranné vybavení (brýle a masku).
- Pokud dojde ke vniknutí inkoustu nebo makeupu do očí či úst, okamžitě vypláchněte postižené místo teplou či studenou vodou a poraďte se s lékařem.
- Při vystříknutí inkoustu nejprve zkontrolujte, jestli se nikdo nenachází ve směru výstupu. (Při manipulaci musí být konec tiskové hlavy zasunutý do kádinky nebo do jiné nádoby.)

- Zkontrolujte pozici proudu inkoustu ze stran a shora tiskové hlavy (viz obrázek) a ujistěte se, že je nasměrován na střed žlábku.

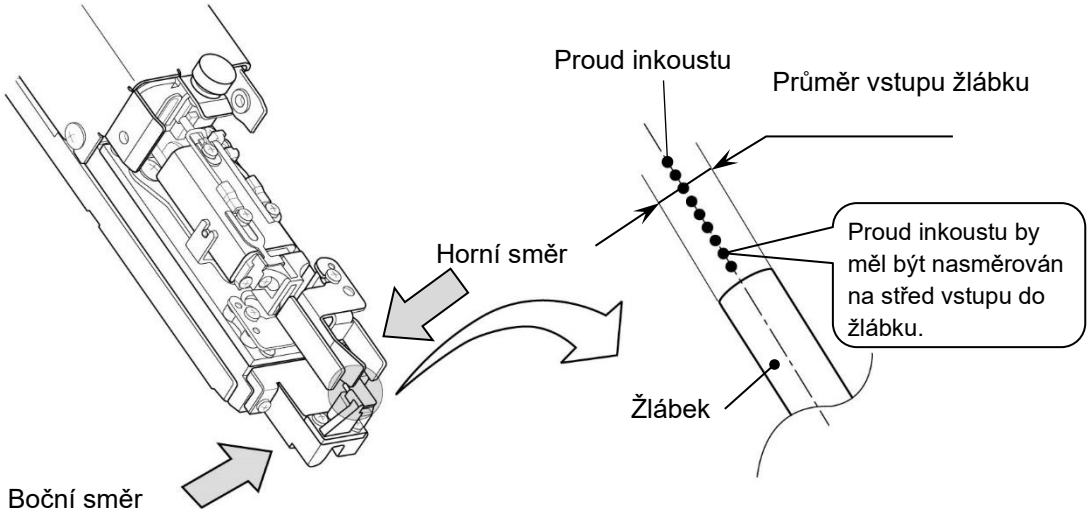

- Pokud není proud inkoustu nasměrován na střed žlábku, proveďte krok [Stop - bez proplachu] a zastavte vstřikování inkoustu. Poté postupujte podle kapitoly „6.4 Náprava odklonění proudu inkoustu a ucpání trysky“ v Technické příručce.

6 Nainstalujte kryt tiskové hlavy a uveďte tiskárnu do režimu [Připraveno].
- Pokud se stav obrazovky nezmění z [Otevřený kryt] na [Pohotovostní], kryt tiskové hlavy pravděpodobně není správně nainstalován. Znovu nainstalujte kryt tiskové hlavy.
- Viz 3.1.3(2) Přepínání ze stavu [Pohotovostní] na stav [Připraveno] a uvedení tiskárny do stavu [Připraveno].
- Pokud se zobrazila chyba [Otevřený kryt], stiskněte tlačítko Zavřen.

7 Zadejte signál detekce cíle tisku a zkontrolujte, zda jsou stav tisku a popis tisku správné.
- Pokud je na vstupu signál detekce cíle tisku ve stavu [Připraveno], vytiskne se nastavený popis tisku.

3.1.3. Operace přepínání stavů Připraveno a Pohotovostní

(1) Přepnutí stavů [Připraveno] → [Pohotovostní]

* Pomocí zámku dopravníku aktivovaného signálem Připraveno by se měl tento signál [Připraveno] změnit na signál [Pohotovostní] a dopravník se zastaví.

1 Stiskněte Připraveno v horní části obrazovky; zobrazí se zpráva [Přerušení tisku - potvrzení]. Potom stiskněte tlačítko OK.

Stiskněte tlačítko Připraveno.

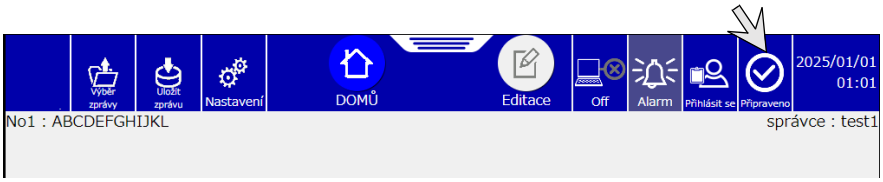

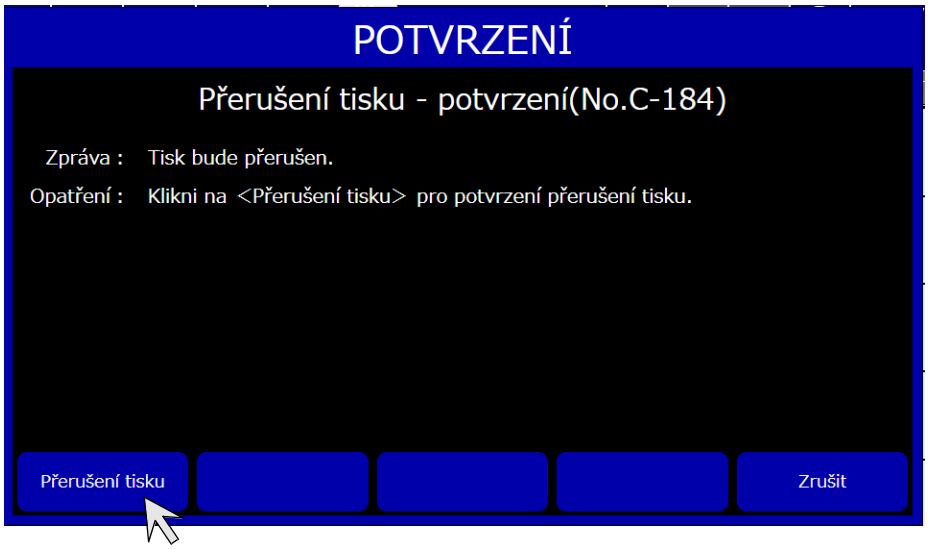

Stiskněte tlačítko OK.

(2) Přepínání ze stavu [Pohotovostní] na stav [Připraveno]

2 Stiskněte tlačítko Pohotovostní v horní části obrazovky; zobrazí se zpráva [Tisk - potvrzení]. Potom stiskněte tlačítko OK.

Stiskněte tlačítko Pohotovostní.

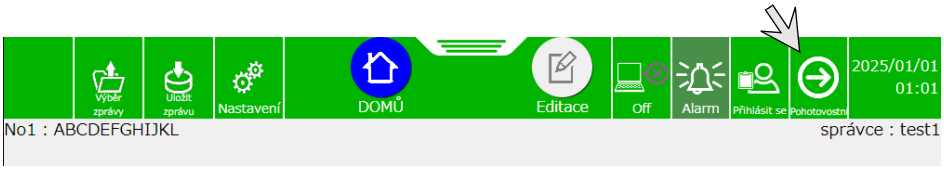

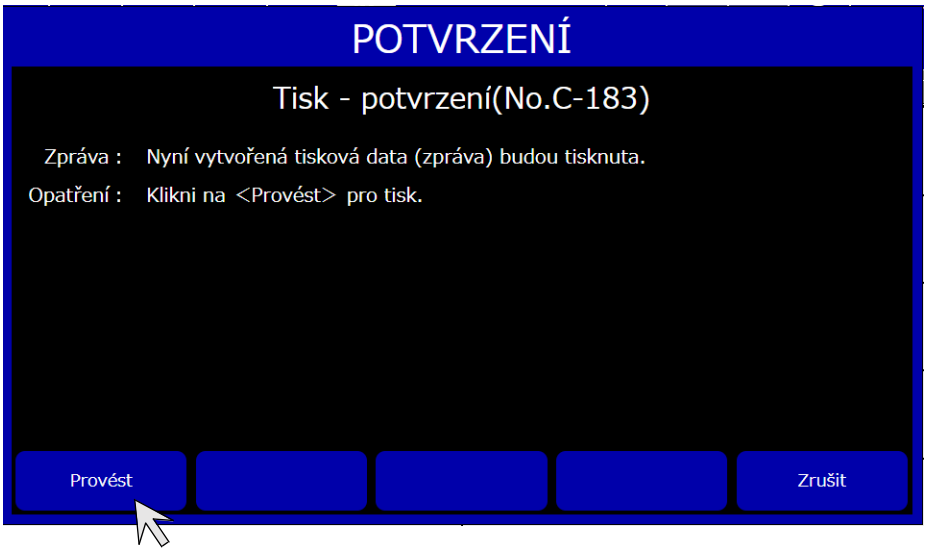

Stiskněte tlačítko OK.

3.2. Operace vypnutí

3.2.1. Automatické zastavení stisknutím tlačítka ZASTAVIT

1 Stiskněte spínač ZASTAVIT. (Stiskněte spínač asi na 2 sekundy).
Všechny operace do vypnutí inkoustové tiskárny se provádějí automaticky.

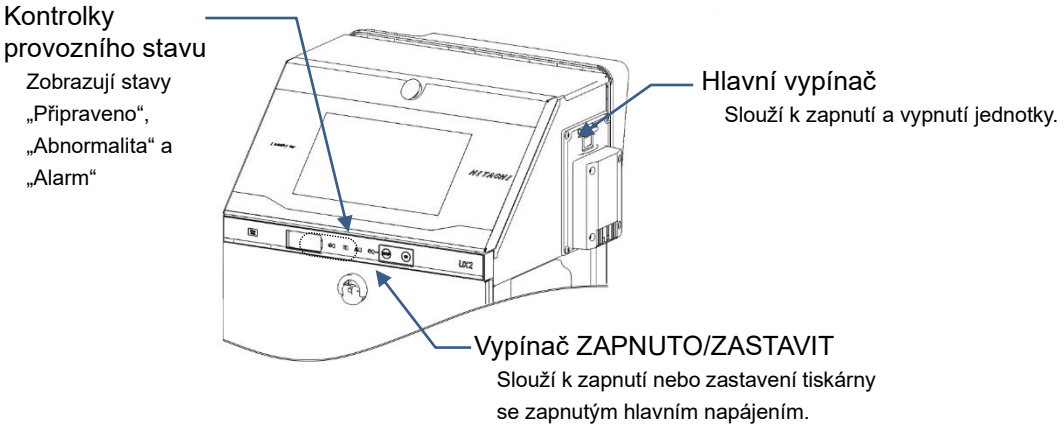

- Spínačem ZASTAVIT je vypnuto napájení ze stavu, v němž je prováděn nebo zastavován výstup inkoustu. (Není nutné vypínat tiskárnu hlavním spínačem napájení. Spotřeba elektrického proudu je stejná, i pokud zůstane hlavní spínač napájení zapnutý.)

3.2.2. Zastavení výstupu inkoustu stisknutím tlačítka na obrazovce

- Výstup inkoustu zastavte následujícím postupem.

Postup zastavení výstupu inkoustu

Stiskněte tlačítko Stop v pravém dolním rohu obrazovky [DOMŮ].

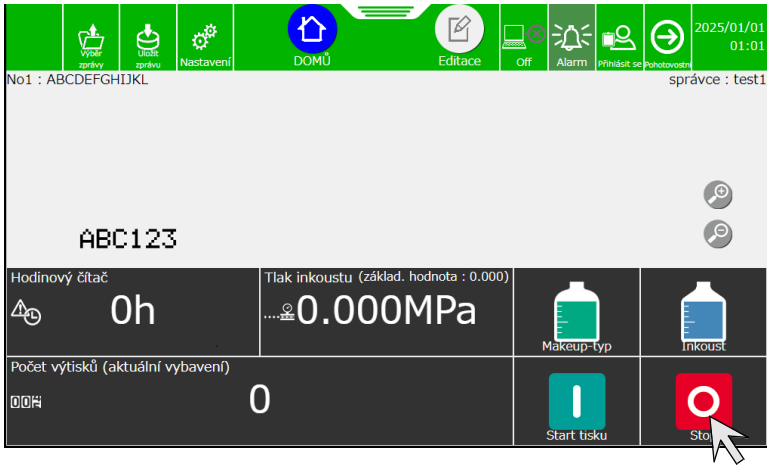

Stiskněte tlačítko Stop.

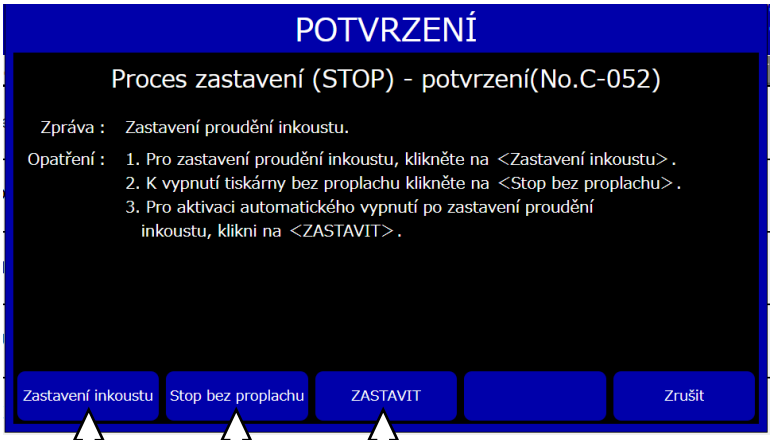

Automaticky vypne napájení po zastavení stříkání inkoustu, podobně jako vypínač ZASTAVIT.

Zastaví stříkání inkoustu bez čištění cirkulační trasy. (Nedoporučeno)

Zastaví stříkání inkoustu s čištěním cirkulační trasy. Toto tlačítko nevypíná napájení.

Šetrné čistění

- Toto je funkce k důkladnému čištění, pokud je inkoustová tiskárna často používána v prostředí s vysokou teplotou nebo před víkendem či jiným 2–3 denním vypnutím. Šetrné čistění spotřebovává větší množství makeupu než normální čištění.
- Chcete-li používat tuto funkci, kontaktujte nejbližšího místního distributora.

3.2.3. Vypnutí hlavního spínače napájení

Při vypínání hlavního vypínače dodržujte následující zásady.

- Stisknutím spínače ZASTAVIT místo hlavního spínače napájení vypnete tiskárnu po ukončení provozu.
- Pokud nebude tiskárna delší dobu používána, vypněte hlavní spínač napájení.
- Nevypínejte tiskárnu hlavním spínačem napájení, pokud právě probíhá výstup inkoustu. (Viz „Kapitola 5. Postupy v případech nouze“.)
- Stav, v němž je tiskárna zapnuta při dalším provozu, se liší v závislosti na stavu, v němž byl vypnut hlavní spínač napájení.

Vztah mezi metodou vypnutí a metodou zapnutí

Metoda vypnutí	Metoda, která zobrazí obrazovku při dalším provozu
Pokud byl vypnut hlavní spínač napájení po zastavení spínačem ZASTAVIT	Obrazovka se zobrazí, když je zapnut spouštěcí spínač po zapnutí hlavního spínače napájení.
Pokud byl vypnut hlavní spínač napájení bez použití spínače ZASTAVIT.	Zapněte přívod elektrického proudu stisknutím hlavního spínače napájení.

Manipulace s gumovým těsněním trysky

- „Gumové těsnění trysky“ zabraňuje zaschnutí otvoru trysky a ulpívání prachu na desce. Pokud nebude inkoustová tiskárna několik dní (např. během dovolené apod.) používána, doporučujeme nainstalovat při vypnutí „gumové těsnění trysky“ zpět mezi otvor trysky a nabíjecí elektrodu.

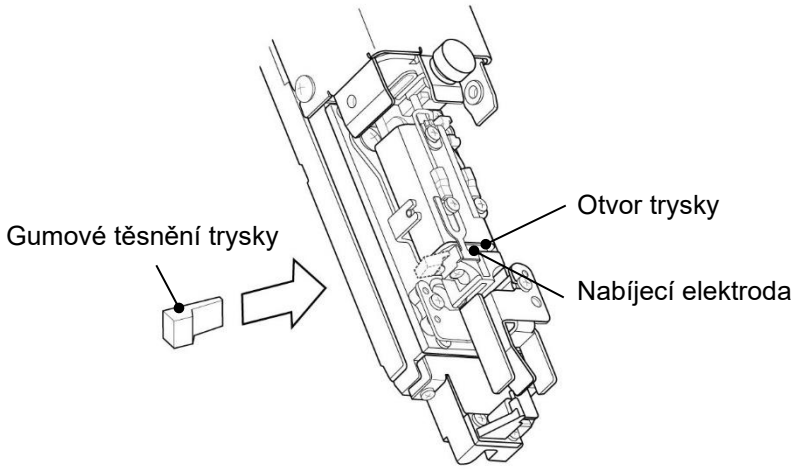

Opatření při

- Uskladněte „gumové těsnění trysky“ v plastovém sáčku apod., aby bylo chráněno před nečistotami a prachem.
- Před instalací vždy očistěte „gumové těsnění trysky“ makeupem.
- Při instalaci „gumového těsnění trysky“ postupujte opatrně, abyste nezdeformovali nabíjecí elektrodu.

3.3. Čištění tiskové hlavy

Při čištění inkoustu z okolí trysky dodržujte následující zásady.

⚠ALARM

- Makeup použitý k čištění je hořlavý. Ujistěte se, že nejsou instalována žádná zařízení vytvářející plamen nebo oblouk.
- Před čištěním tiskové hlavy odveďte z těla a periferních zařízení statickou elektřinu.
- Podrobná bezpečnostní opatření naleznete v části „Bezpečnostní opatření“ v tomto Základním návodu k obsluze.

NOTE

- V žádném případě nevypouštějte odpadní roztok inkoustu nebo makeupu do veřejné kanalizace. Likvidace odpadu musí odpovídat všem příslušným předpisům. Další informace poskytnou příslušné úřady.
- V případě neúmyslného rozlití inkoustu nebo makeupu jej důkladně a okamžitě otřete papírovou utěrkou nebo něčím podobným.

3.3.1. Čištění s čisticí lahví

(1) Nasměrujte konec tiskové hlavy směrem dolů, na znečištěnou část nalijte makeup a nečistoty odstraňte, přitom zachytávejte makeup do kádinky.

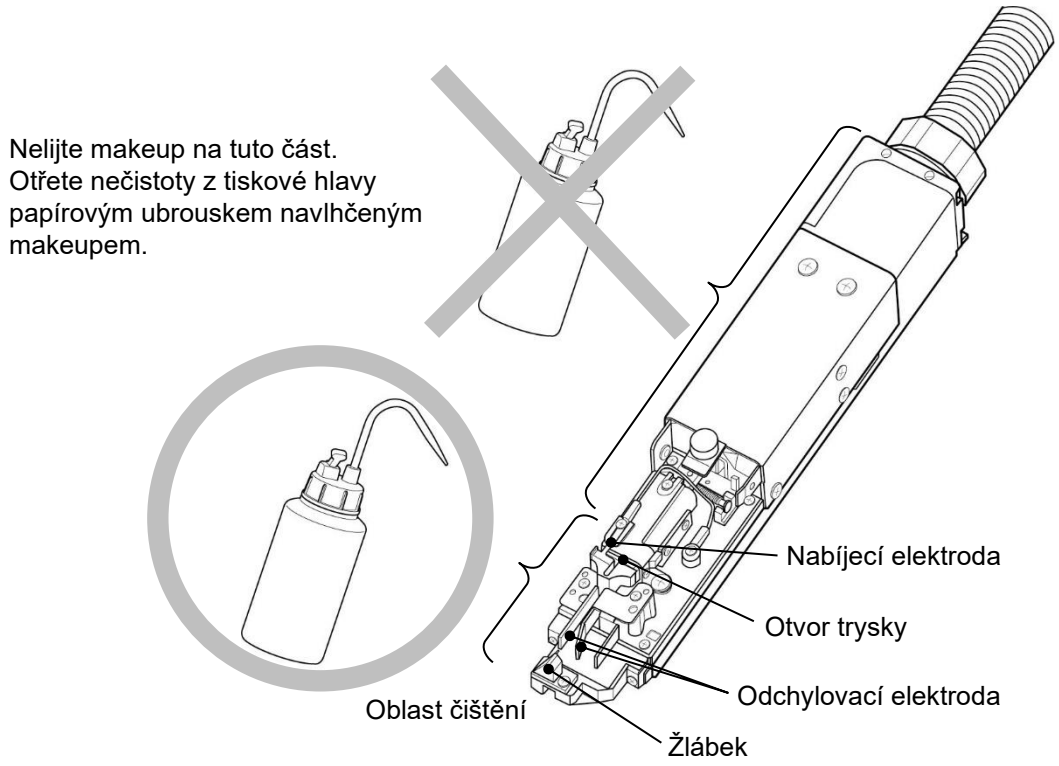

(2) Po vyčištění důkladně otřete tiskovou hlavu papírovým ubrouskem a nechejte ji oschnout.
- Důkladně osušte trysku, nabíjecí elektrodu, odchylovací elektrodu, montážní základnu a okraje žlábku. Než začnete tiskárnu znovu používat, zkontrolujte, zda všechny části dostatečně oschly. Pokud nejsou všechny části úplně suché, nespustí se tiskárna normálním způsobem.
- Dokud je tisková hlava mokrá, neotáčejte ji směrem vzhůru.

(3) Nikdy neponořujte tiskovou hlavu do makeupu.
Makeup by mohl vniknout do tiskové hlavy.

(4) Pokud tisknete často nebo je malá vzdálenost mezi tiskovou hlavou a cílem tisku, mohou být tisková hlava a její kryt znečištěny stříkajícím inkoustem. Nebude-li tato situace řešena, bude se znečištění zhoršovat, což může vést k chybám tisku nebo nouzovému zastavení. Pokud dochází k chybám tisku nebo nouzovému zastavení z důvodu znečištění stříkajícím inkoustem často, zastavte tisk a vyčistěte konec tiskové hlavy (okolí trysky, nabíjecí elektrodu, odchylovací elektrodu, montážní základnu a žlábek) a kryt tiskové hlavy. Toto provádějte navíc k čištění, které musí být prováděno na konci každého pracovního dne.

Čištění tiskové hlavy vzduchem je účinné proti znečištění stříkajícím inkoustem.
Viz Technická příručka „3.1 Čištění tiskové hlavy vzduchem“.

(*) Při použití láhve makeupu jako čisticího roztoku

(a) Otevřete láhev makeupu otočením jejího uzávěru.

V tomto okamžiku nesnímejte uzávěr.

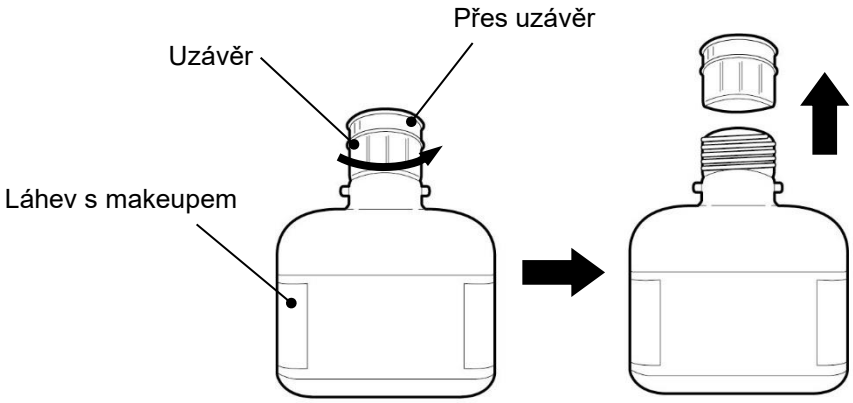

(b) Použijte makeup tak, že jej přenesete do čisticí lahvičky.

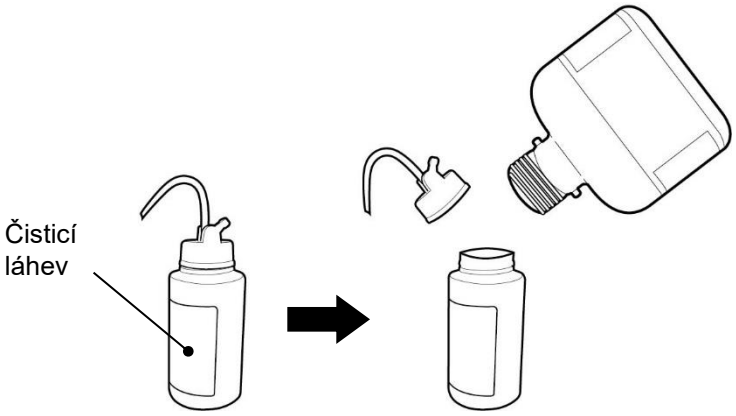

Poznámky:
- Pokud není k dispozici žádný čisticí roztok, přeneste makeup z láhve s makeupem do láhve na čištění před instalací láhve s makeupem.
- Po použití utáhněte uzávěr láhve s makeupem. Otočte ji dnem vzhůru a zkontrolujte, zda nedochází k úniku makeupu.
- Použijete-li láhev s makeupem jako čisticí prostředek, zmenší se objem makeupu v láhvi. Při instalaci do tiskárny použijte láhev, která obsahuje více než polovinu makeupu.
- Pokud dojde k náhodnému rozlití makeupu, okamžitě jej otřete papírovou utěrkou.

3.3.2. Čištění s použitím bezpečná čistící stanice (volitelné díly)

⚠ ALARM

- Při čištění hlavy unikají z rozpouštědla výpary. Pokud nemáte jinou možnost, než se během čištění hlavy dotknout tiskové hlavy nebo čisticí stanice, nezapomeňte předem odvést z těla statickou elektřinu.
- Podrobná bezpečnostní opatření naleznete v části „Bezpečnostní opatření“ v tomto Základním návodu k obsluze.

⚠ UPOZORNĚNÍ

- Při zastavování čištění hlavy a vyjímání tiskové hlavy si nasaďte ochranné rukavice a brýle a připravte si papírovou utěrku. Tisková hlava nemusí být dostatečně vysušená.

NOTE

- Nevkládejte žádné jiné předměty než tiskovou hlavu tiskárny. V opačném případě může dojít k neočekávanému selhání nebo nesprávné funkci.
- Když je tiskárna uvedena do provozu poprvé nebo se funkce čištění hlavy několik dní nepoužívá (čtyři nebo více dní), může se objem nánosu použitého k čištění hlavy změnit tak, že zaplní potrubí.
- Nevyjímejte tiskovou hlavu, dokud není čištění dokončeno. V opačném případě může makeup vystříknout nebo mohou uvnitř zůstat výpary z rozpouštědla o vysoké koncentraci.

Provozní postup

1 Ujistěte se, že je tiskárna ve stavu [Pohotovostní] nebo [Pausa].

Stav: Zobrazuje stav tiskárny.

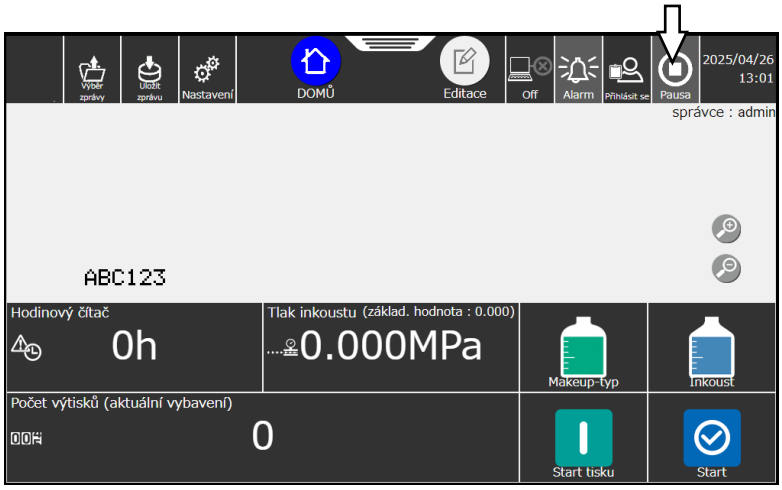

2 Ujistěte se, že je správně nainstalována nádoba na čisticí prostředek čisticí stanice.

- Ujistěte se, že značka „▽“ na straně hlavní jednotky čisticí stanice je zarovnána se značkou „△“ na nádobě čisticího rozpouštědla.
- Pokud nejsou značky zarovnány nebo je nesprávně nainstalována nádoba na čisticí prostředek, nelze tuto funkci provést.

<Správně nainstalováno>

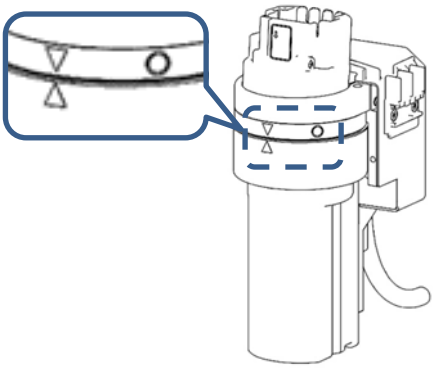

<Nesprávně nainstalováno>

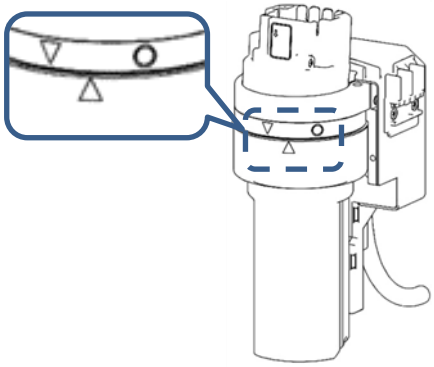

3 Uvolněte pojistný šroub krytu hlavy a sejměte kryt tiskové hlavy.

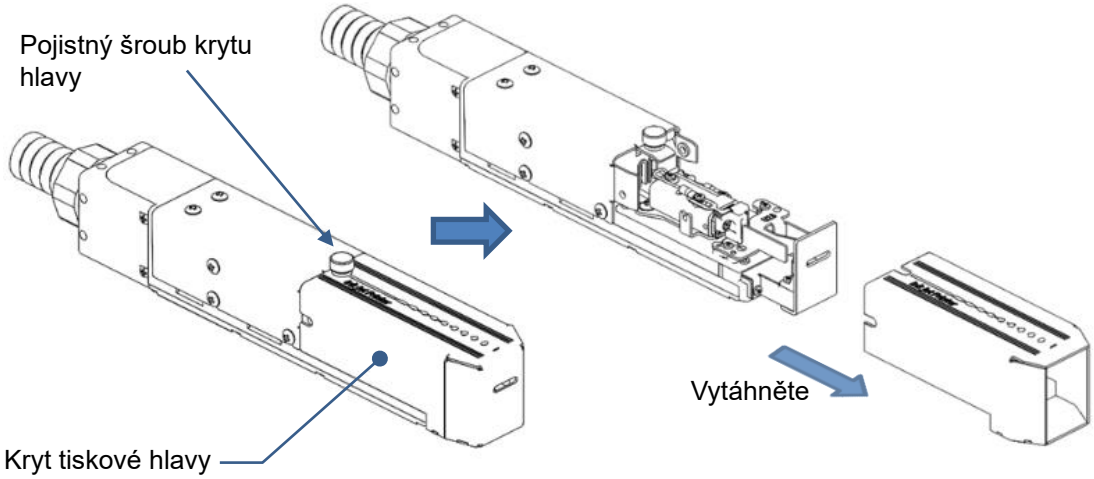

4 Ujistěte se, že se kryt tiskové hlavy po sejmutí neztratil, například zavěšením na místo pro odložení krytu hlavy čisticí stanice.

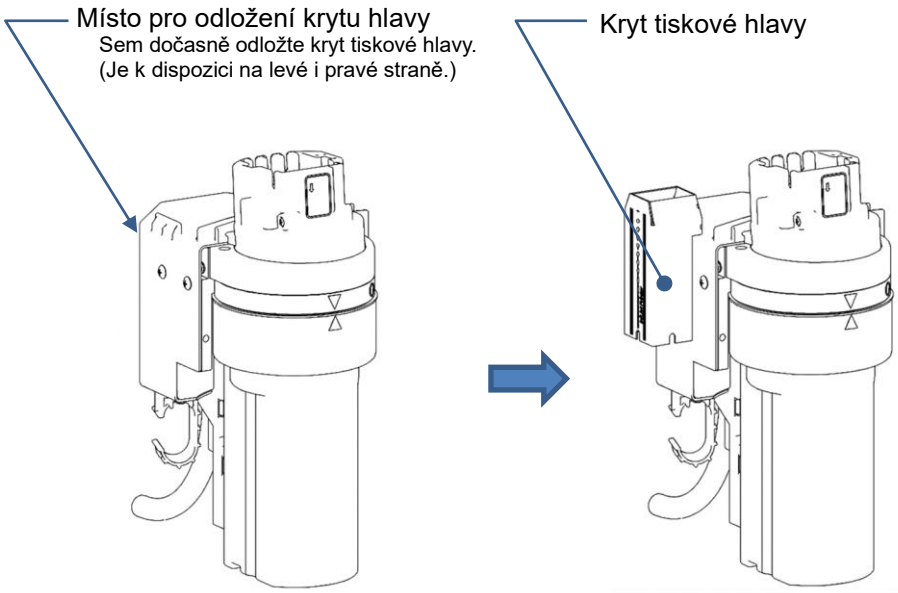

5 Vložte tiskovou hlavu do vstupu tiskové hlavy čisticí stanice ve směru znázorněném na obrázku níže.

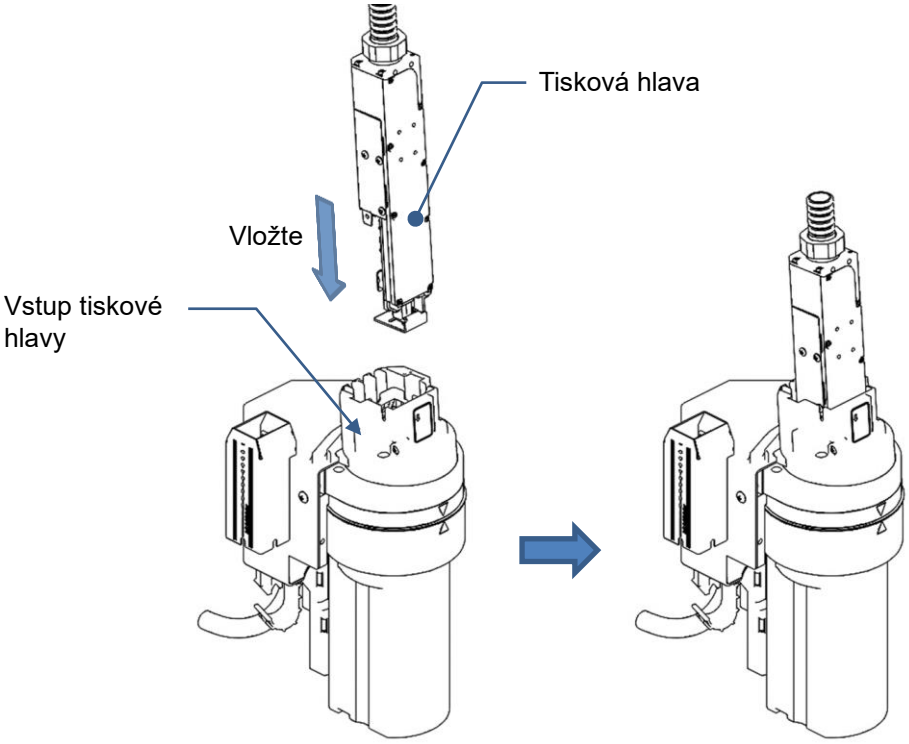

NOTE

- Nevkládejte tiskovou hlavu do čisticí stanice silou.
  V opačném případě se může některá část zdeformovat, spadnout nebo se poškodit.

6 Abyste zabránili zatížení základny tiskové hlavy hmotností kabelu hlavy, zavěste kabel hlavy na závěs kabelu tiskové hlavy připojený k čisticí stanici.

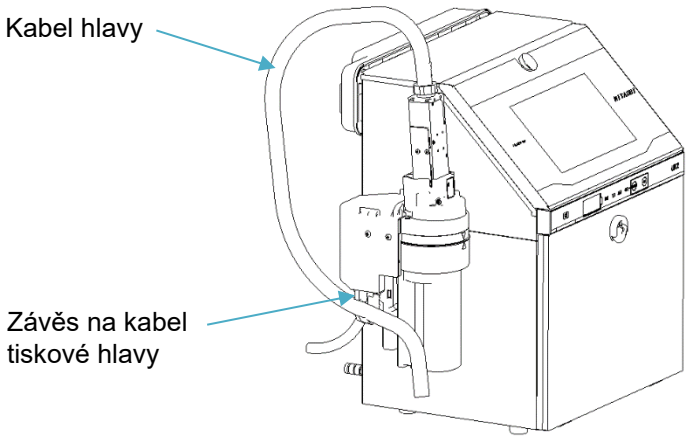

- Není nutné používat závěs kabelu tiskové hlavy, pokud je kabel hlavy upevněn jiným způsobem tak, že na základnu tiskové hlavy nepůsobí žádná zátěž.

7 Stisknutím tlačítka [Ovládací Menu] na obrazovce [DOMŮ] zobrazíte obrazovku [Ovládací Menu].

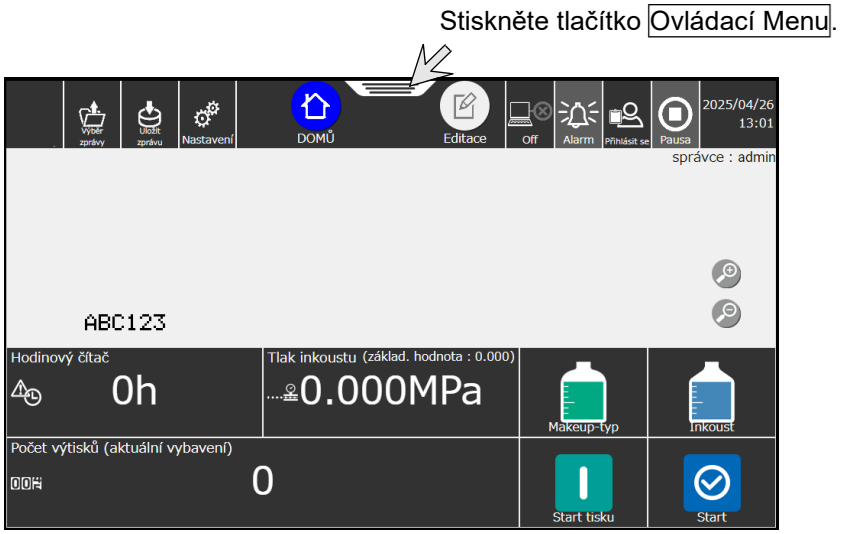

8 Stiskněte tlačítko [Mytí přední části] na obrazovce [Ovládací Menu].

9 Zobrazí se zpráva [Potvrdit].

Následující text popisuje, jak provést čištění hlavy, když je jednotka ve stavu [Pausa] a ve stavu [Pohotovostní].

<<Při čištění hlavy ve stavu [Pausa] >>

(1) Zobrazí se následující zpráva [Potvrdit]. Stiskněte tlačítko [Mytí přední části].

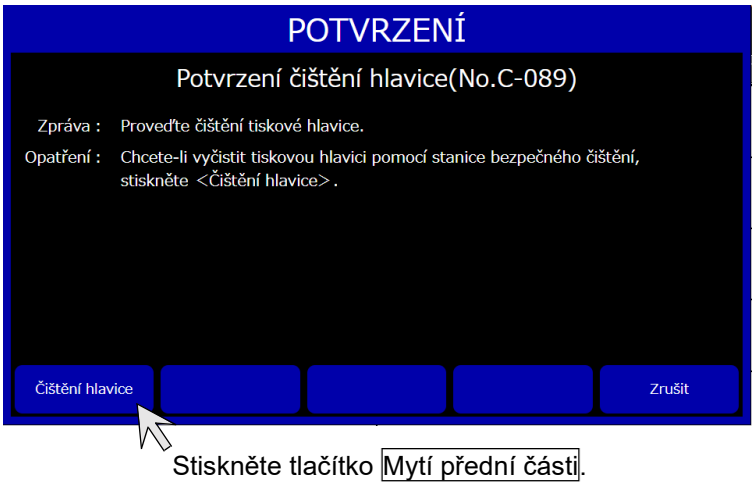

(2) Po zahájení čištění se zobrazí následující obrazovka.

Zobrazí se nastavený režim čištění.

Režim čištění	Displej
Eko	Úsporné mytí hlavy
Standardní	Mytí hlavy
Důkladné	Důkladné mytí hlavy

Podrobné pokyny pro změnu režimu čištění viz 11.1 v návodu k použití.

- Chcete-li čištění hlavy zastavit, stiskněte tlačítko [Přerušit].

<<Při čištění hlavy ve stavu [Pohotovostní] >>
Operace od zastavení inkoustu po čištění hlavy se provádějí automaticky.

(1) Zobrazí se následující zpráva [Potvrdit]. Ujistěte se, že je tisková hlava vložena do čisticí stanice a stiskněte [OK].

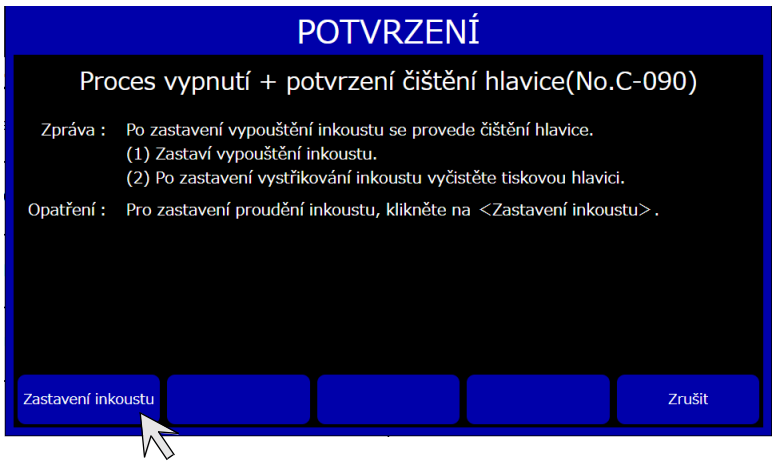

Stiskněte tlačítko OK.

(2) Po stisknutí tlačítka [Provést] se automaticky provedou operace od zastavení inkoustu po čištění hlavy.

Stiskněte tlačítko Provést.

- Chcete-li operaci zastavit, stiskněte tlačítko [Přerušit].

10 Vyjměte tiskovou hlavu z čisticí stanice a ujistěte se, že je oblast kolem trysky včetně konce tiskové hlavy vyčištěná a makeup zaschlý.

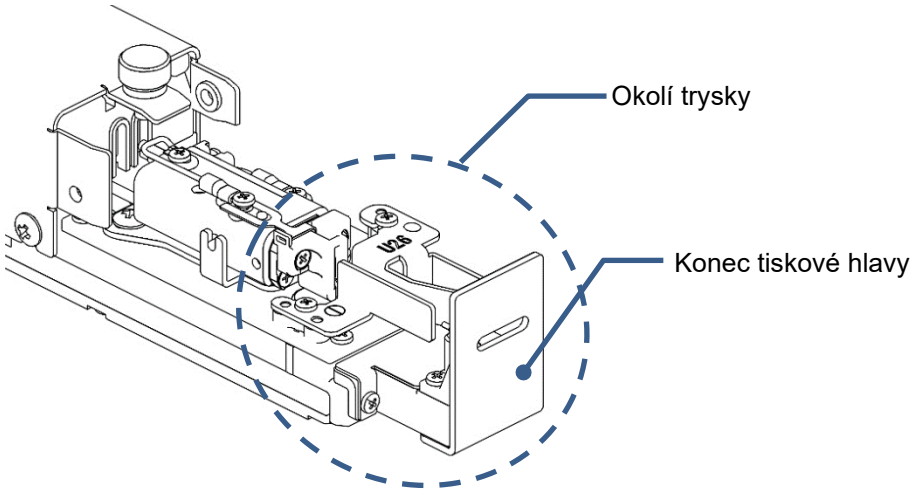

NOTE

- V závislosti na úrovni inkoustové skvrny nebo provozním prostředí může inkoustová skvrna zůstat nebo hlava není dostatečně zaschlá.
- Pokud je po vyčištění tisková hlava mokrá, otřete ji papírovou utěrkou.
- Pokud je tisková hlava po čištění znečištěná, proveďte čištění hlavy znovu nebo vyčistěte tiskovou hlavu pomocí čisticí láhve.
- Pokud inkoust nejde snadno odstranit, setřete jej papírovou utěrkou namočenou v makeupu.
- Při otírání nevyvíjejte na elektrodu nadměrný tlak. V opačném případě se může deformovat a způsobit neočekávanou poruchu.

11 Vyjměte nádobu s čisticím prostředkem z čisticí stanice a vypusťte makeup z nádoby.

<<Pokyny pro vyjmutí nádoby s čisticím prostředkem>>
Držte a otáčejte nádobu s čisticím prostředkem, dokud její značka „△“ nebude zarovnána se značkou „○“ na čisticí stanici. Poté posuňte nádobu s čisticím prostředkem dolů a vyjměte ji z čisticí stanice.

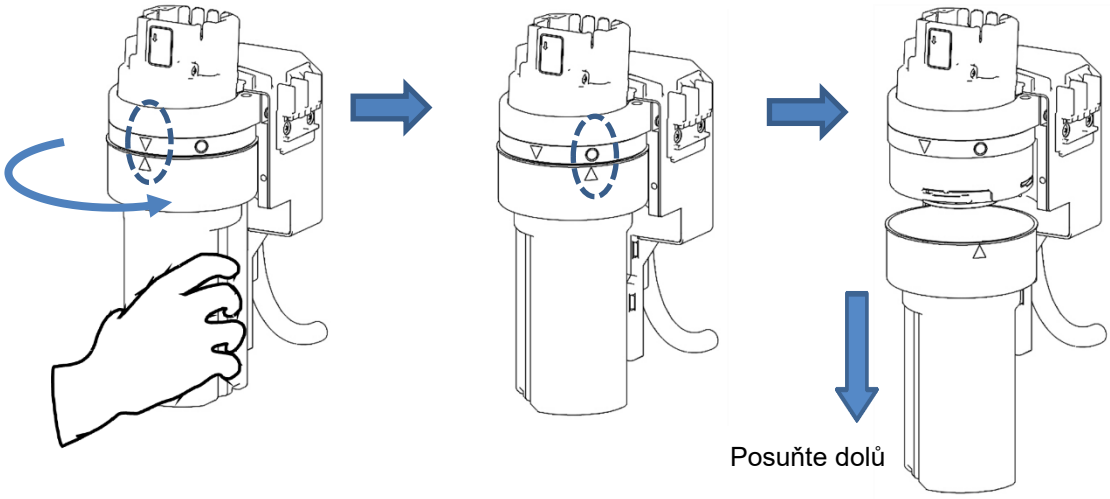

NOTE

- Odpadní roztok musí být zpracován v souladu s místními předpisy.
- Pokud dojde k vibracím nebo nárazům na čisticí stanici po vyjmutí nádoby s čisticím prostředkem, může roztok zevnitř unikat.

12 Nainstalujte nádobu s čisticím prostředkem v opačném pořadí než při demontáži.

Kapitola 4

Doplnění inkoustu a makeupu

4.1. Doplnění inkoustu

4.2. Doplnění makeupu

⚠ ALARM

- Buďte opatrní, aby nedošlo k neúmyslnému odpojení, násilnému vytažení nebo ohnutí potrubního vedení.
  Vzhledem k tomu, že inkoust a rozpouštědlo v některých částech trubic jsou pod tlakem, mohou vám vystříknout do očí nebo úst nebo na ruce nebo oděv.
  Pokud dojde ke vniknutí inkoustu nebo makeupu do očí či úst, okamžitě vypláchněte postižené místo teplou či studenou vodou a poraďte se s lékařem.
- Při doplňování inkoustu nebo makeupu, například při doplňování nebo výměně, dávejte pozor, aby nedošlo k rozlití inkoustu nebo makeupu.
  V případě neúmyslného rozlití inkoustu nebo makeupu jej důkladně a okamžitě otřete papírovou utěrkou nebo něčím podobným. Neuzavírejte kryt pro údržbu, dokud se neujistíte, že právě otřená část je zcela suchá.
  Po rozlití inkoustu nebo makeupu uvnitř tiskárny musíte dávat zvláštní pozor, aby byly všechny části zcela suché. Výpary z inkoustu nebo makeupu zůstanou uvnitř tiskárny a mohly by se vznítit nebo způsobit požár.
  Pokud se vám zdá, že je obtížné tiskárnu otřít při provozu, zastavte ji a ponechejte kryt pro údržbu otevřený. Vypněte ji a znovu otřete.
- Pokud při provozu nebo údržbě tiskárny zjistíte, že uvnitř tiskárny dochází k úniku inkoustu nebo makeupu, otřete rozlitou látku okamžitě papírovou utěrkou nebo něčím podobným. Ponechejte kryt pro údržbu otevřený, zastavte tiskárnu, vypněte ji a opravte únik.
  Další provoz s unikajícím inkoustem nebo makeupem způsobí neobvyklý stav a povede k abnormálnímu tisku. Inkoust a makeup jsou hořlavé. Mohou se tedy vznítit nebo způsobit požár.
- Inkoust a makeup, jejich odpadní roztok, utěrky použité k jejich otření a prázdné nádoby od těchto látek jsou hořlavé. Likvidace odpadu musí odpovídat příslušným předpisům.

⚠ UPOZORNĚNÍ

- Při manipulaci s inkoustem a makeupem věnujte zvláštní pozornost následujícím pokynům:
  - Používejte ochranné rukavice a brýle, aby nedošlo k přímému kontaktu mezi inkoustem, makeupem a pokožkou.
    Pokud dojde ke kontaktu inkoustu nebo makeupu s pokožkou, omyjte postižené místo mýdlem a teplou vodou.
  - Při vyjímání láhve z tiskárny dávejte pozor, aby se inkoust nedostal na tiskárnu nebo na okolní předměty. Pokud dojde k rozlití, otřete příslušné místo okamžitě hadříkem namočeným v makeupu.
  - Při otevírání láhve dodržujte následující zásady. Jelikož je tlak páry makeupu obecně vysoký, mohlo by se při vysoké okolní teplotě (například v létě) stát, že dojde ke zvýšení vnitřního tlaku a k vystříknutí makeupu při odstranění vnějšího krytu.
    - Nedržte láhev v blízkosti obličeje.
    - Položte láhev na vodorovný povrch.
    - Při otevírání zakryjte víčko kusem látky.

NOTE

- V žádném případě nevypouštějte odpadní roztok inkoustu nebo makeupu do veřejné kanalizace. Likvidace odpadu musí odpovídat všem příslušným předpisům. Další informace poskytnou příslušné úřady.

4.1. Doplnění inkoustu

Tato část obsahuje pokyny pro doplnění inkoustu v tomto zařízení. Poskytuje také načasování doplňování inkoustu a bezpečnostní opatření.

(1) Přehled

- Inkoust lze doplnit, když je ikona zbývajícího inkoustu umístěna v rozsahu, ve kterém lze vyměnit kazetovou láhev.
- Pokud se zobrazí varování [Nedostatek inkoustu - varování], do 60 minut (*1) přidejte inkoust do zásobníku inkoustu. Pokud není tato procedura provedena, tiskárna se zastaví.

  (*1) Specifikace se liší v závislosti na typu inkoustu. Podrobnosti viz „Pokyny pro manipulaci s jednotlivými inkousty, kapitola 4“.
- Po doplnění inkoustu se varování automaticky resetuje.
- Inkoust lze doplňovat pouze při zapnutém napájení.

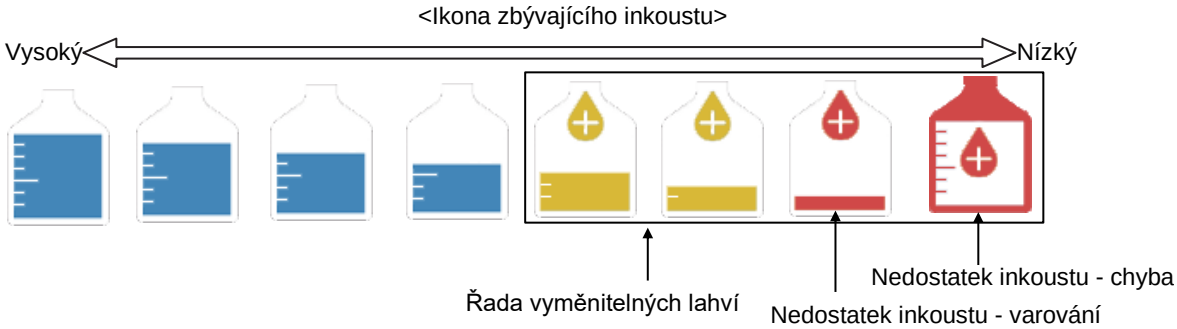

* Pokud je barva ikony modrá, láhev inkoustové kazety nelze vyměnit.

- Pokud je hladina inkoustu v láhvi inkoustové kazety nízká, hladina zbývajícího inkoustu může náhle klesnout na rozsah vyměnitelné láhve. V operaci však můžete pokračovat, protože to není problém.

(2) Postup doplnění

NOTE

- Nezvedejte láhev zásobníku za uzávěr.
  V opačném případě může láhev kazety spadnout.
- Vzhledem k tomu, že láhev kazety obsahuje IC čip, zabraňte silným nárazům/elektromagnetickým vlnám nebo úniku kapaliny.

1 Odstraňte uzávěr láhve inkoustové kazety.

NOTE

- Po uvolnění uzávěru inkoustu jej před instalací láhve kazety nezapomeňte utáhnout.
  V opačném případě se může inkoust při instalaci láhve rozlít.
- Po sejmutí uzávěru nestrkejte do otvoru uzávěru inkoustu prsty, cizí předměty ani nečistoty.
  Mohlo by dojít k úniku inkoustu a selhání tiskárny.
- Nezaměňujte uzávěr mezi láhví inkoustové kazety a láhví kazety s makeupem.
  Jinak může dojít k rozlití inkoustu nebo makeupu.

Uzávěr je nutný pouze pro skladování.
Při doplňování inkoustu je zbytečný.

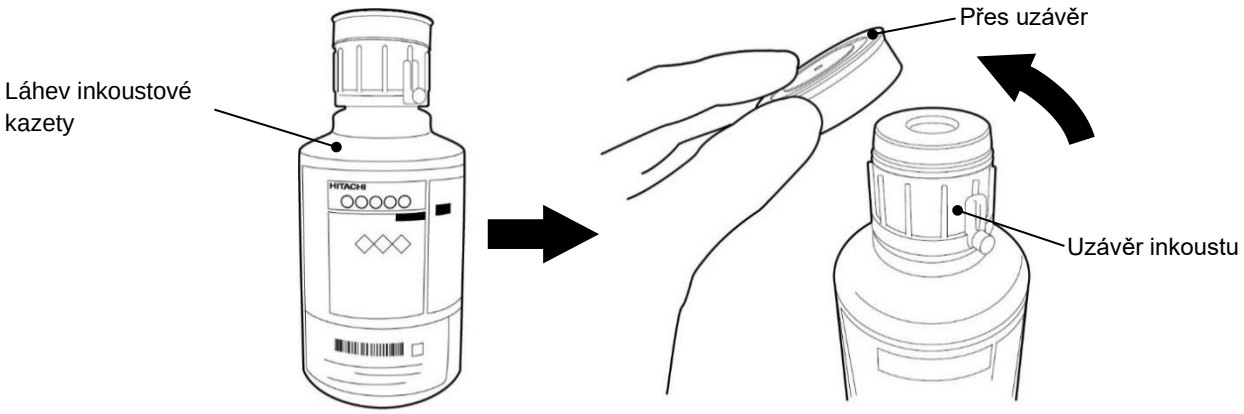

2 Přidržte značku IC na štítku na láhvi kazety nad čtečkou RFID tiskárny a načtěte ID inkoustu.

NOTE

- Pokud v láhvi kazety zbývá inkoust, i když lze láhev vyměnit, nevyměňujte ji, ale kontaktujte nejbližšího místního distributora, protože některá část může být rozbitá.

* Pokud při držení láhve kazety nad čtečkou tiskárny nedojde k žádné reakci, pravděpodobně došlo k poškození štítku IC kazety.
V tomto případě můžete ručně zadat ID inkoustu z obrazovky IJP.
(Kroky **2**-1 a **2**-2)

- Pokud tiskárna IJ načte ID inkoustu, není nutné provádět kroky **2**-1 a **2**-2.

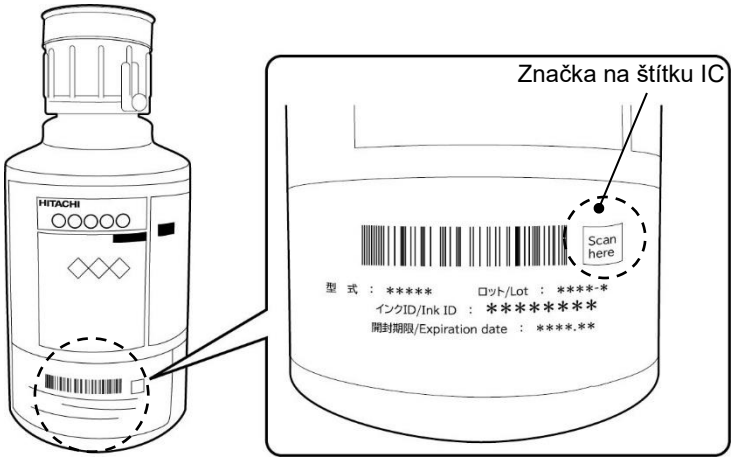

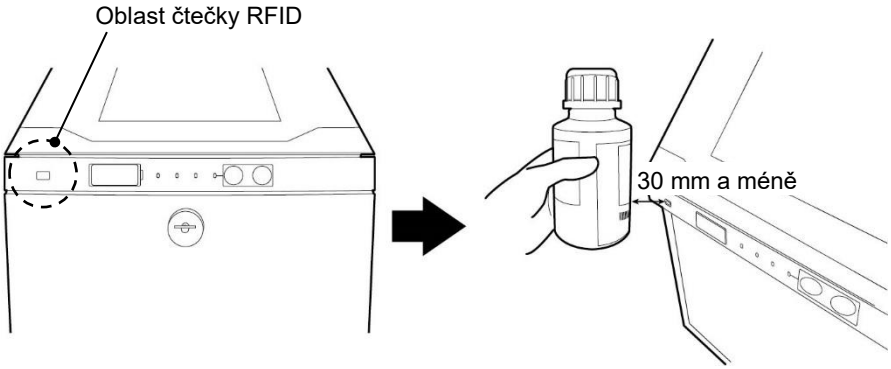

2 -1 Pokud zadáváte ID ručně, dotkněte se ikony na obrazovce [DOMŮ] jednotky a otevřete obrazovku pro zadání ID a zadejte ID inkoustu.

- ID inkoustu je vytištěno na štítku láhve kazety.

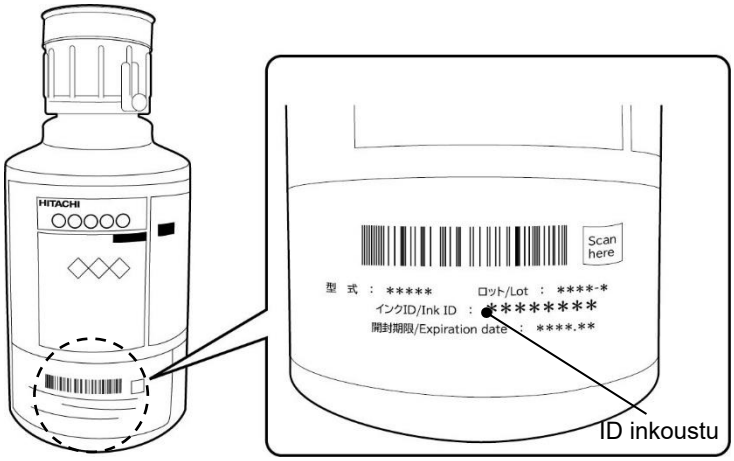

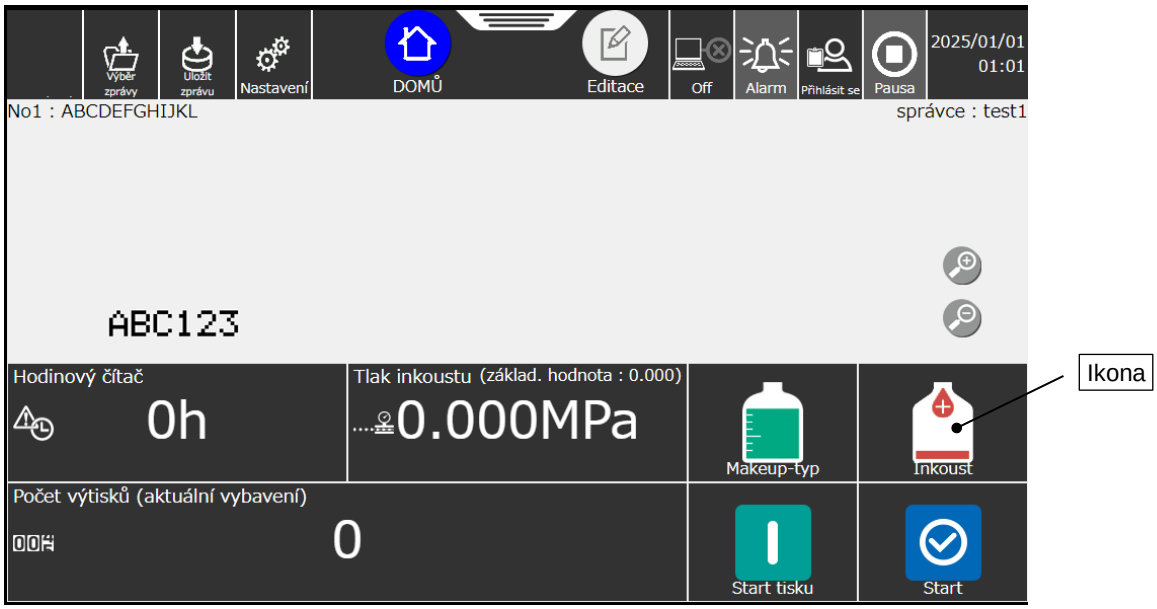

Kapitola 4.

2 -2 Ručně zadejte ID inkoustu do pole pro zadávání ID.

Pro přepínání mezi velkými a malými písmeny použijte ⇧Aa.

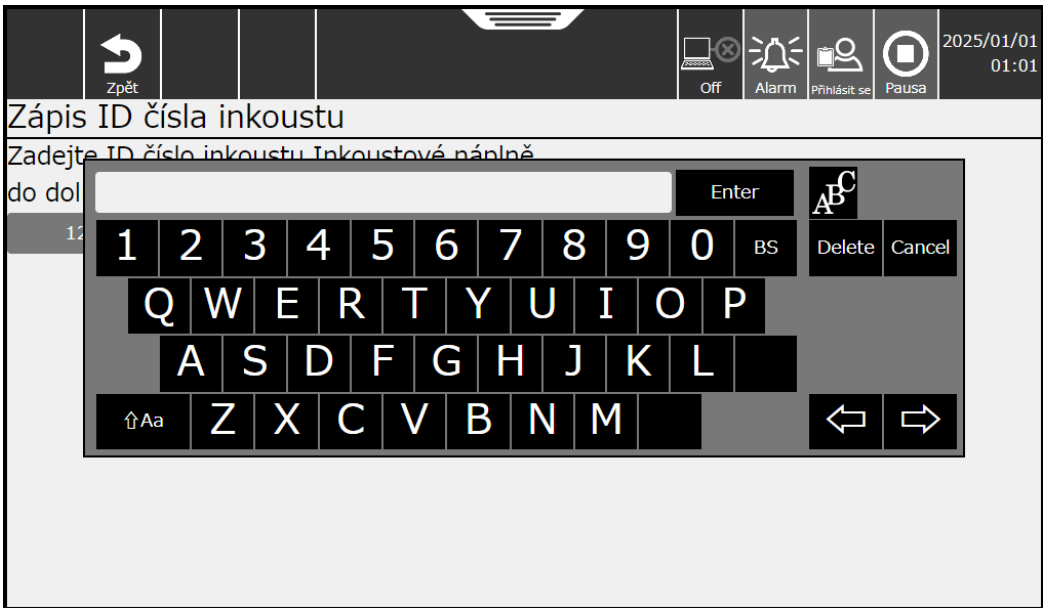

* Pokud je ID příliš zašpiněné inkoustem a nelze jej přečíst, kontaktujte nejbližšího místního distributora.

3 Když je ID inkoustu rozpoznáno, odemkne se páčka na inkoustové straně.

4 (1) Nakloňte rukojeť páky k sobě, (2) zvedněte ji a (3) vyjměte láhev kazety.

NOTE

- Pokud rukojeť páky nelze zvednout, netahejte za ni nadměrnou silou, ale zatlačte ji až na doraz.

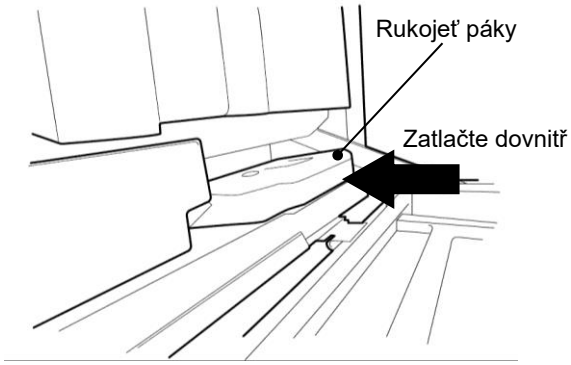

NOTE

- Po vyjmutí láhve kazety z tiskárny ihned otočte uzávěr nahoru.
  Vyjmutou láhev kazety rovněž nevystavujte žádnému nárazu.
  V opačném případě může dojít k rozstříknutí inkoustu.
- Pokud je láhev kazety nainstalována v tiskárně, neotáčejte s ní.
  Uzávěr inkoustu se může uvolnit a způsobit přetečení.
- Nevlévejte odpadní roztok do použité láhve kazety.
  V opačném případě může dojít k rozlití odpadního roztoku. Poznámka: použitá láhev kazety zcela netěsní, i když je nasazen uzávěr.
- Při opakovaném použití použité láhve kazety naplněné inkoustem nebo makeupem se může inkoust nebo makeup rozlít.

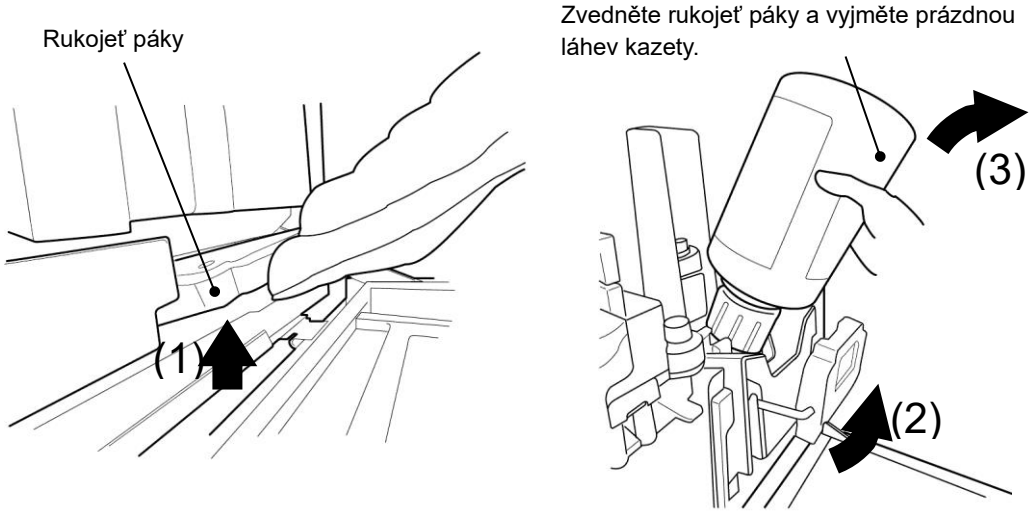

5 Nainstalujte novou láhev kazety do určené polohy.
Nainstalujte výstupek láhve kazety na vodítko výstupku portu přívodu inkoustu.

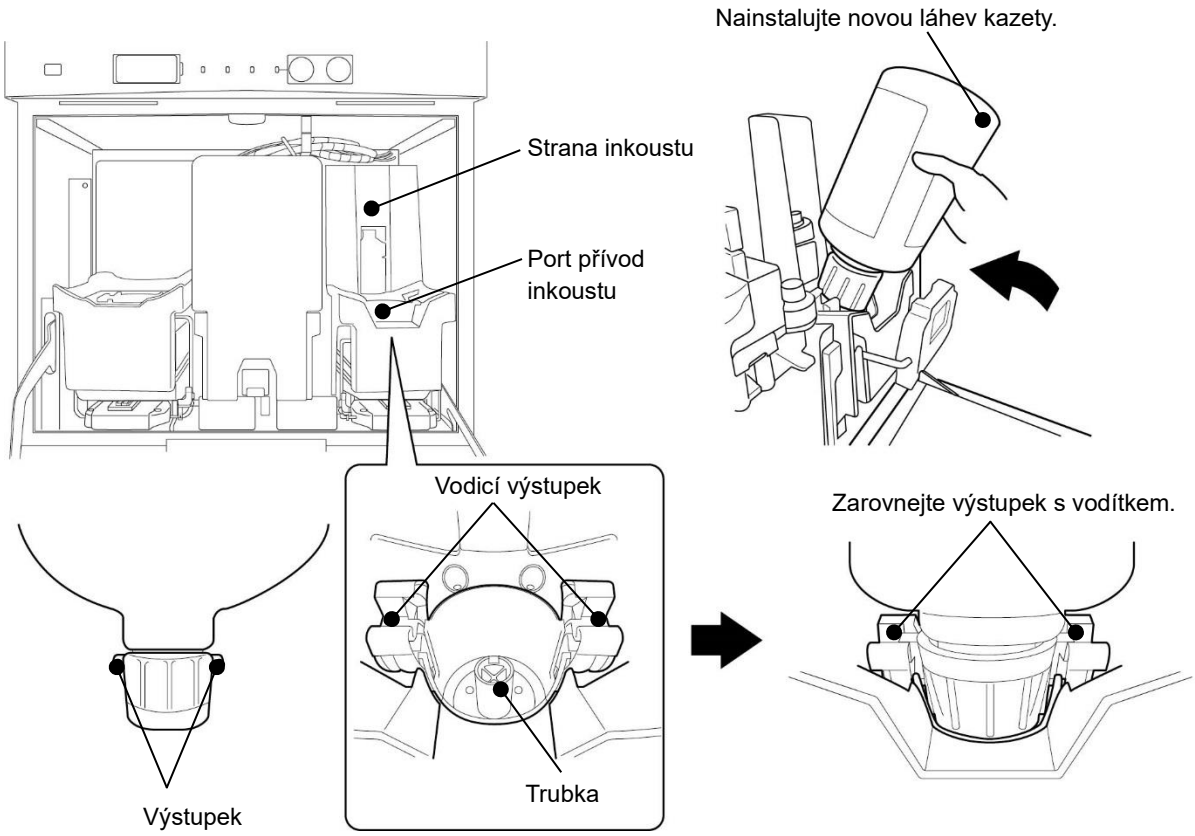

* Pokud se na povrchu trubky nahromadil inkoust, otřete jej papírovou utěrkou navlhčenou v makeupu.

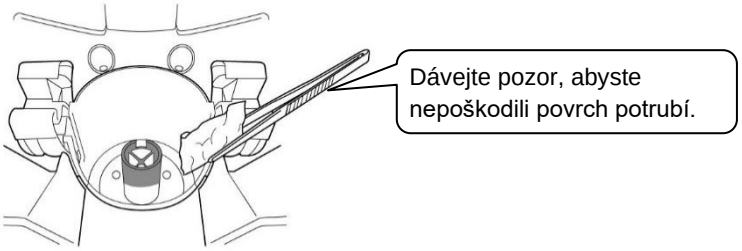

* Pokud v portu přívodu inkoustu najdete cizí předmět, jako je šroub, vyjměte jej.

6 Po nainstalování nové láhve kazety zatlačte páčku dolů a poté ji zasuňte až na doraz do tiskárny.

⚠UPOZORNĚNÍ

- Při tlačení na páčku dávejte pozor, abyste si nepřiskřípli ruku nebo prsty. (Viz obrázek níže.)

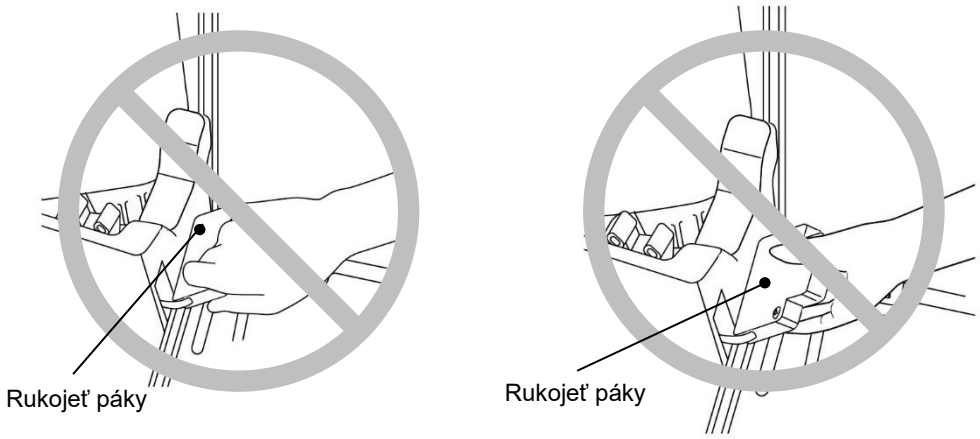

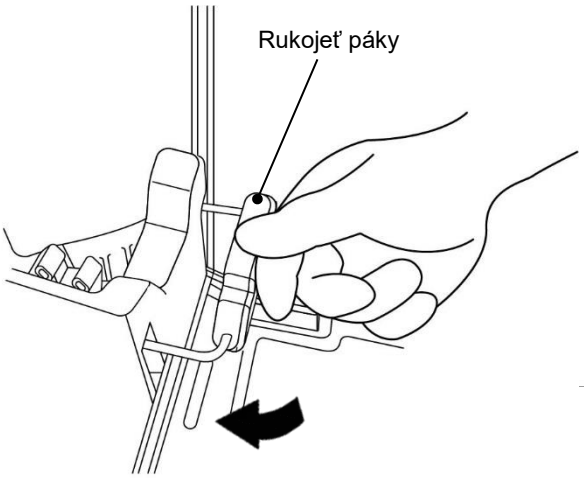

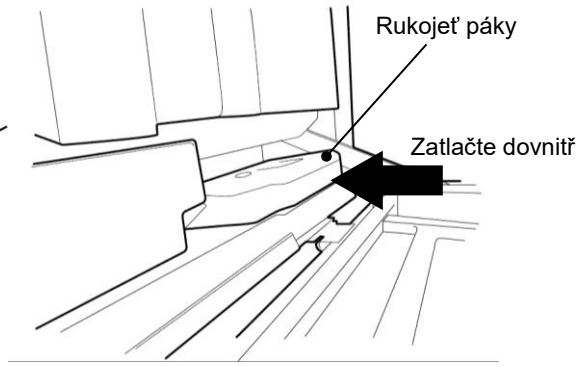

7 Výměna kazety (doplňování inkoustu) je nyní dokončena.
Stiskněte Dokončeno na obrazovce s pokyny tiskárny.
Stisknutím Dokončeno potvrďte, že je doplňování inkoustu dokončeno.

4.2. Doplnění makeupu

Tato část obsahuje pokyny pro doplnění makeupu v tomto zařízení. Poskytuje také načasování doplňování makeupu a preventivní opatření.

(1) Přehled

- Makeup lze doplnit, když je ikona zbývajícího makeupu umístěna v rozsahu, kde lze vyměnit láhev kazety.
- Pokud se zobrazí varování [Nedostatek makeupu - varování], do 60 minut přidejte makeup do zásobníku makeupu. Pokud makeup není doplněn, tiskárna se zastaví.
- Po doplnění makeupu se varování automaticky resetuje.
- Makeup lze doplňovat pouze při zapnutém napájení.

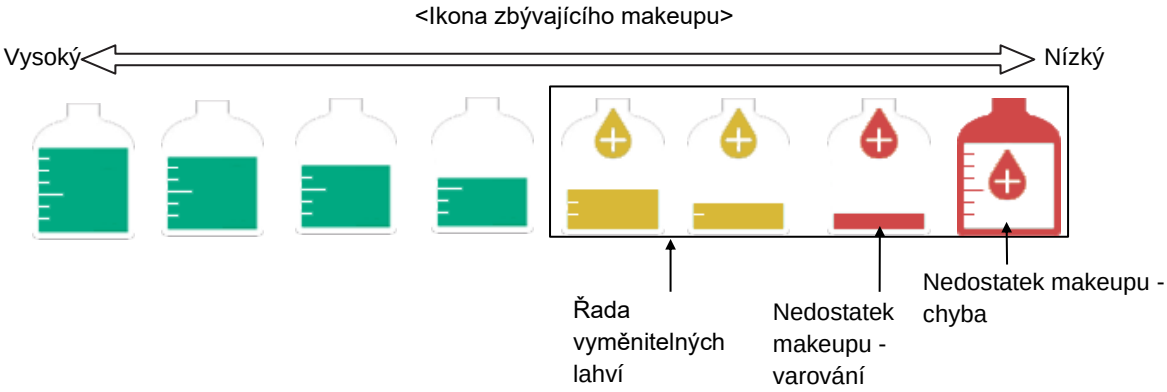

* Pokud je barva ikony zelená, láhev kazety s makeupem nelze vyměnit.

- Použijte neotevřenou láhev kazetou s makeupem. Pokud je otevřena, použijte takovou, který obsahuje více než polovinu makeupu. Pokud je hladina makeupu v láhvi kazety s makeupem nízká, umístěte láhev vodorovně a před použitím se ujistěte, že obsahuje více než polovinu makeupu.

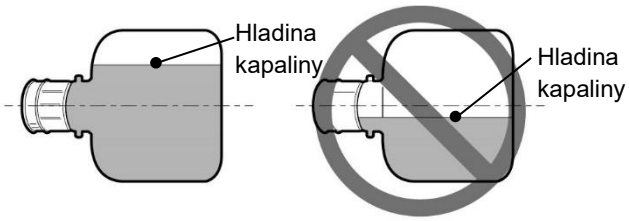

- Pokud je hladina makeupu v láhvi kazety s makeupem nízká, hladina zbývající ikony makeupu může náhle klesnout na rozsah vyměnitelné láhve. V operaci však můžete pokračovat, protože to není problém.

(2) Postup doplnění

NOTE

- Nezvedejte láhev zásobníku za uzávěr.
  V opačném případě může láhev kazety spadnout.
- Vzhledem k tomu, že láhev kazety obsahuje IC čip, zabraňte silným nárazům/elektromagnetickým vlnám nebo úniku kapaliny.

1 Odstraňte uzávěr láhve kazety s makeupem.

NOTE

- Po uvolnění uzávěru makeupu jej před instalací láhve kazety utáhněte.
  V opačném případě se makeup může rozlít po instalaci láhve.
- Po sejmutí uzávěru nestrkejte do otvoru uzávěru makeupu prsty, cizí předměty nebo nečistoty.
  Mohlo by dojít k úniku makeupu a selhání tiskárny.
- Nezaměňujte uzávěr mezi láhví inkoustové kazety a láhví kazety s makeupem.
  Jinak může dojít k rozlití inkoustu nebo makeupu.

Uzávěr je nutný pouze pro skladování.
Při doplňování makepu je zbytečný.

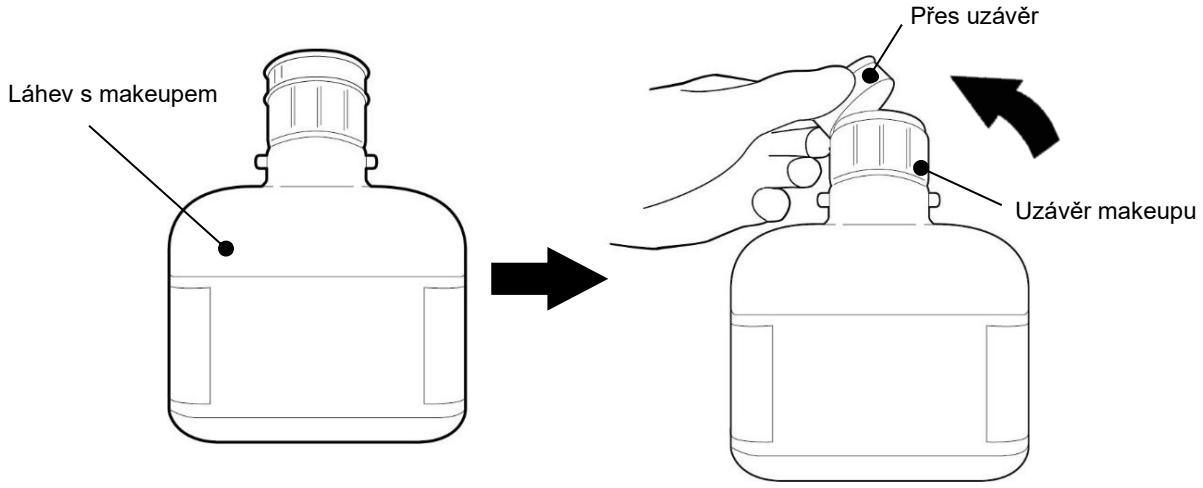

2 Přidržte značku IC na štítku na láhvi kazety nad čtečkou RFID tiskárny a načtěte ID makeupu.

NOTE

- Pokud v láhvi kazety zbývá makeup, i když lze láhev vyměnit, nevyměňujte ji, ale kontaktujte nejbližšího místního distributora.
  Některá část může být poškozená.

* Pokud použijete láhev kazety, která obsahuje méně než polovinu makeupu, může se na obrazovce zobrazit zpráva [Chyba při výměně kartridže]. V takovém případě vyberte objem nové láhve kazety s makeupem podle pokynů zobrazených na obrazovce.

* Pokud při držení láhve kazety nad čtečkou tiskárny nedojde k žádné reakci, pravděpodobně došlo k poškození štítku IC kazety.
V tomto případě můžete ručně zadat ID makeupu z obrazovky IJP.
(Kroky **2** -1 a **2** -2)

- Pokud tiskárna IJ načte ID makeupu, není nutné provádět kroky **2** -1 a **2** -2.

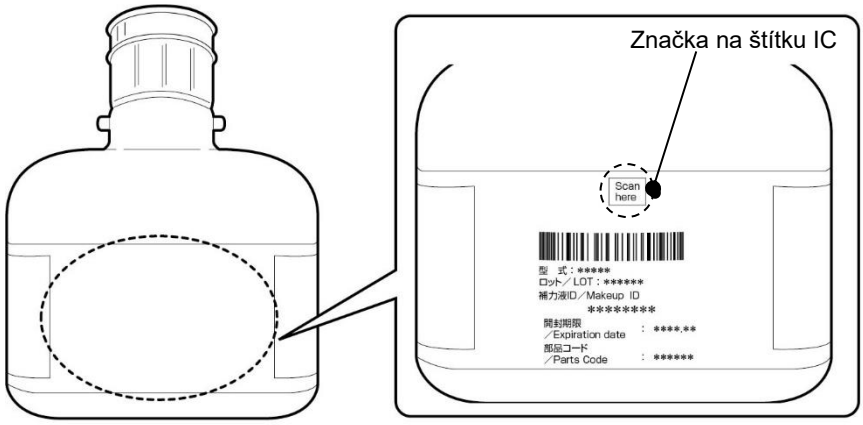

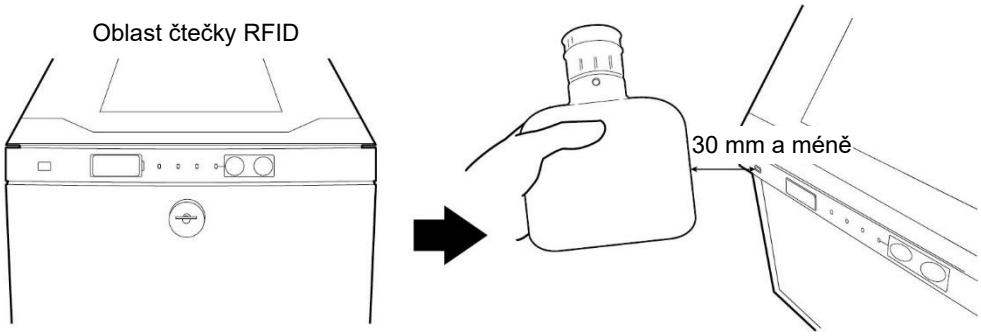

2 -1 Pokud zadáváte ID ručně, dotkněte se ikony na obrazovce [DOMŮ] jednotky a otevřete obrazovku pro zadání ID a zadejte ID makeupu.

- ID makeupu je vytištěno na štítku láhve kazety.

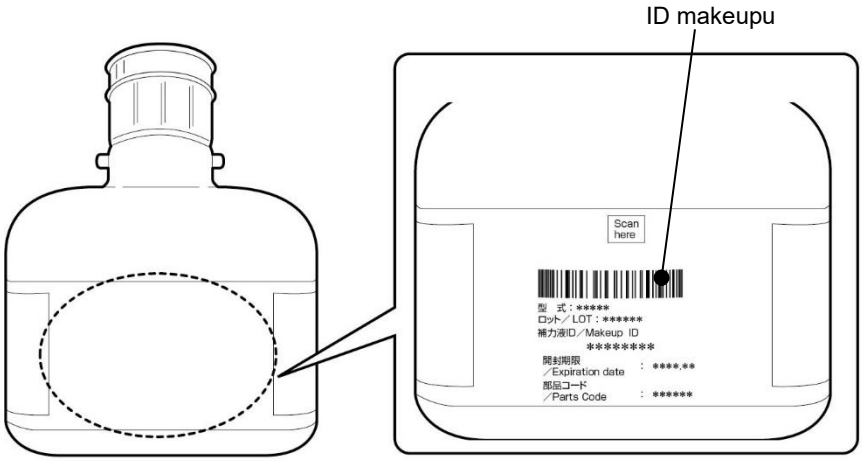

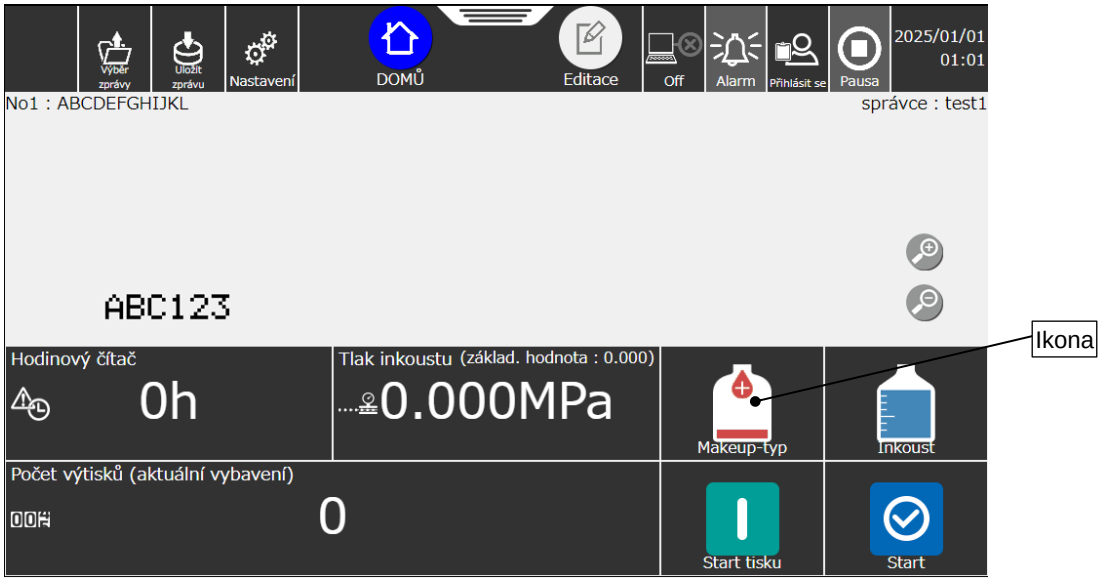

2 -2 Ručně zadejte ID makeupu do pole pro zadávání ID.
Pro přepínání mezi velkými a malými písmeny použijte ⇧Aa.

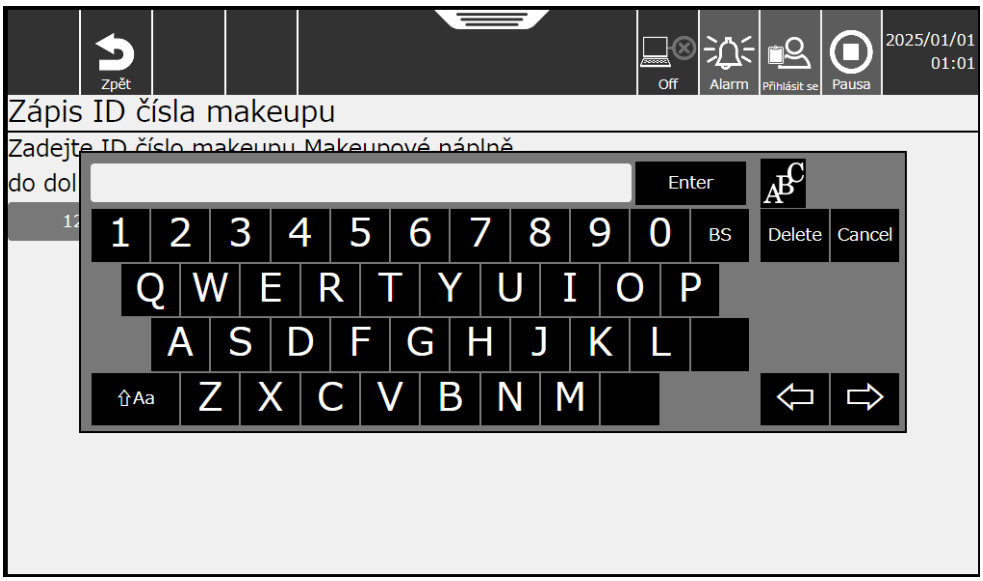

* Pokud je ID příliš zašpiněné inkoustem a nelze jej přečíst, kontaktujte nejbližšího místního distributora.

3 Když je ID makeupu rozpoznáno, odemkne se páčka na inkoustové straně.

4 (1) Nakloňte rukojeť páky k sobě, (2) zvedněte ji a (3) vyjměte láhev kazety.

NOTE

- Pokud rukojeť páky nelze zvednout, netahejte za ni nadměrnou silou, ale zatlačte ji až na doraz.

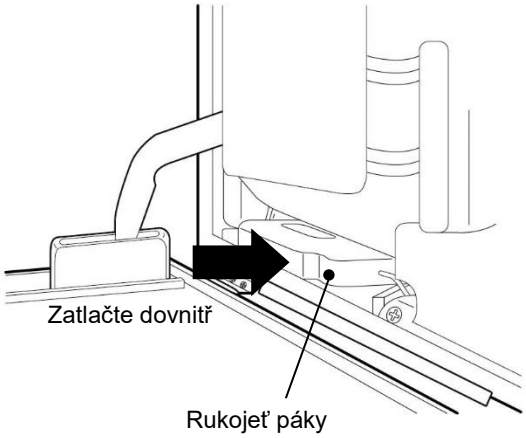

NOTE

- Po vyjmutí láhve kazety z tiskárny ihned otočte uzávěr nahoru.
  Vyjmutou láhev kazety rovněž nevystavujte žádnému nárazu.
  Pokud tak učiníte, může dojít k rozstříknutí makeupu.
- Nevlévejte odpadní roztok do použité láhve kazety.
  V opačném případě může dojít k rozlití odpadního roztoku. Poznámka: použitá láhev kazety zcela netěsní, i když je nasazen uzávěr.
- Při opakovaném použití použité láhve kazety naplněné inkoustem nebo makeupem se může inkoust nebo makeup rozlít.

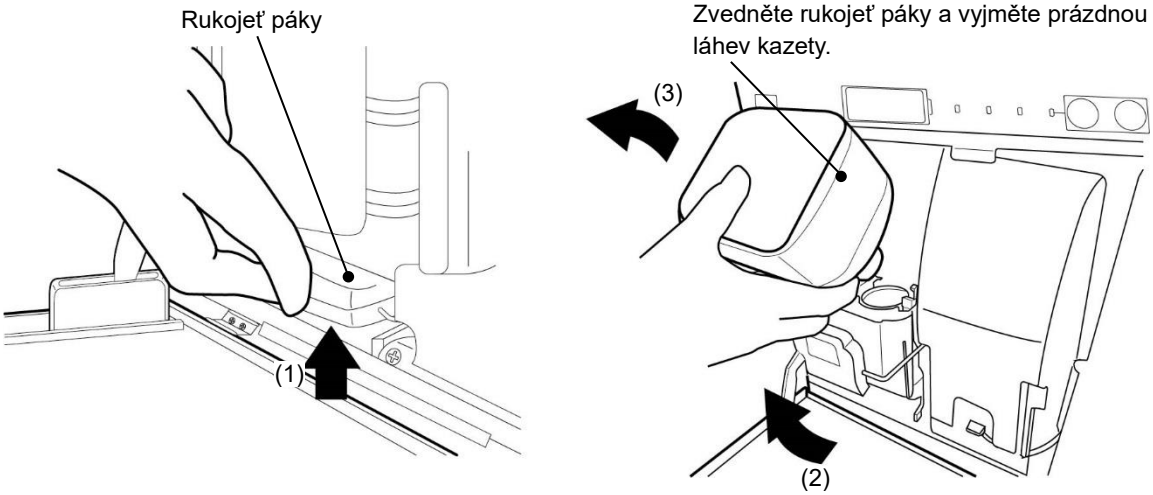

5 Nainstalujte novou láhev kazety do určené polohy.
Nainstalujte výstupek láhve kazety na vodítko výstupku portu přívodu makeupu.

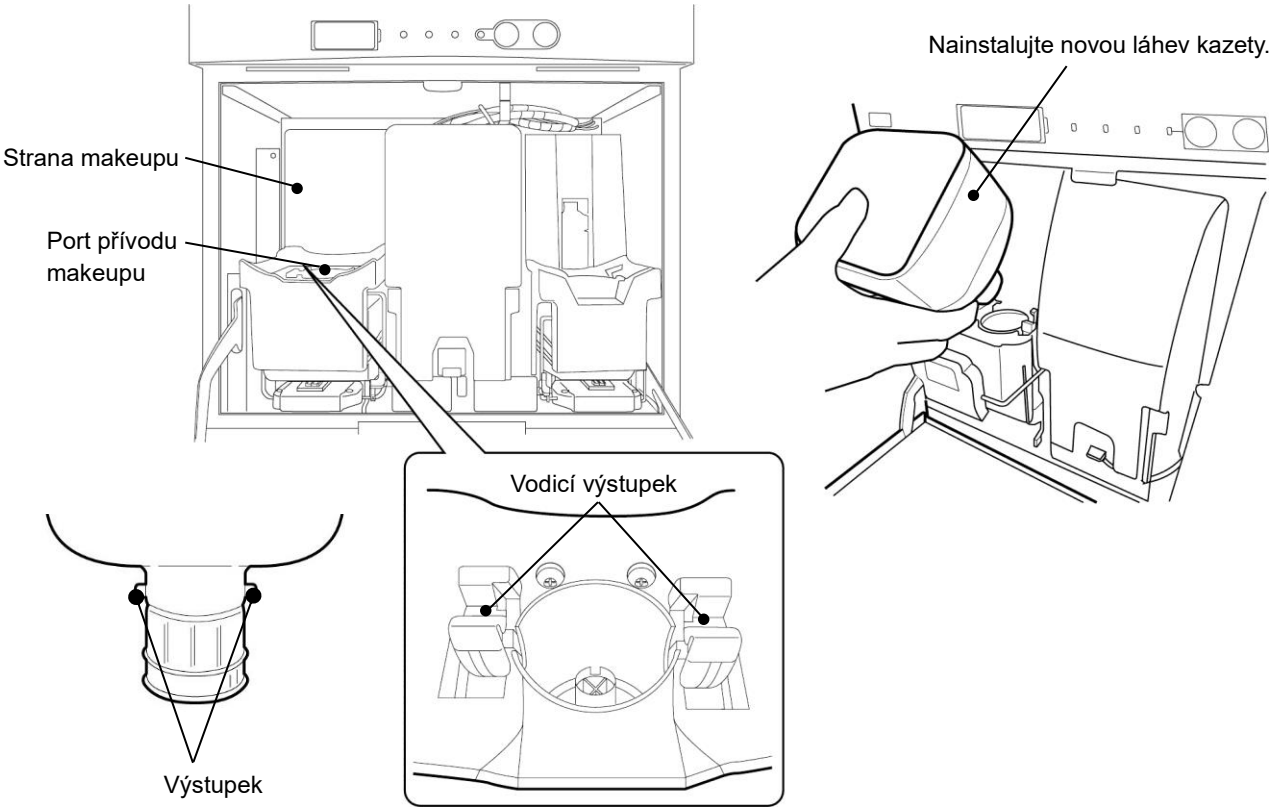

Note: Pokud v portu přívodu makeupu najdete cizí předmět, jako je šroub, vyjměte jej.

6 Po vložení nové kazety zatlačte páčku dolů.

⚠ UPOZORNĚNÍ

- Při tlačení na páčku dávejte pozor, abyste si nepřiskřípli ruku nebo prsty. (Viz obrázek níže.)

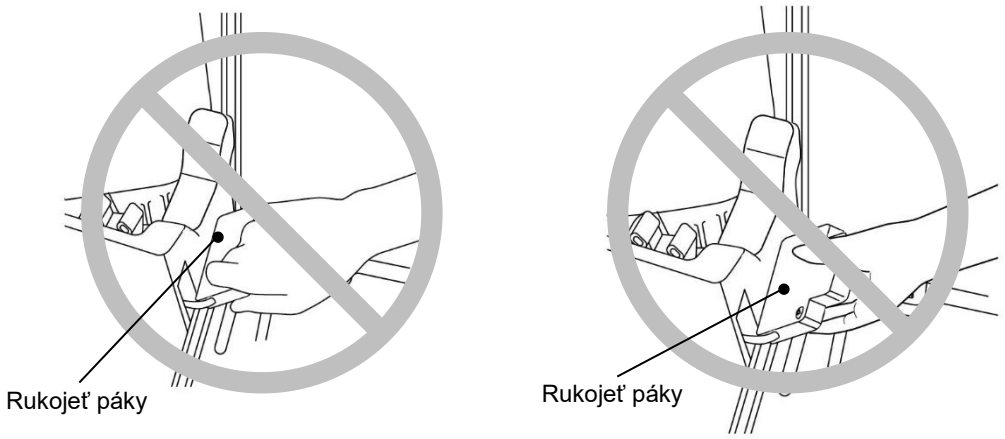

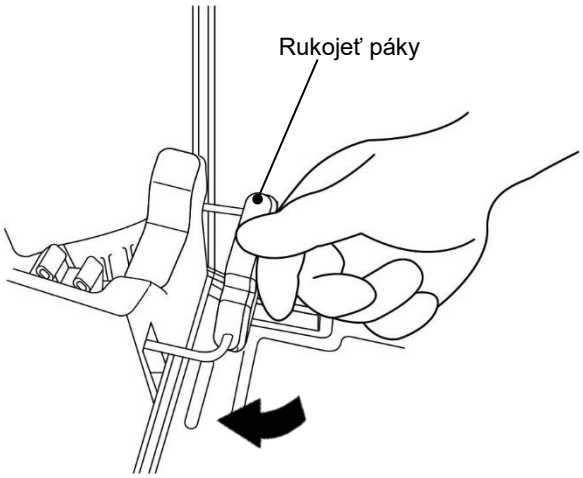

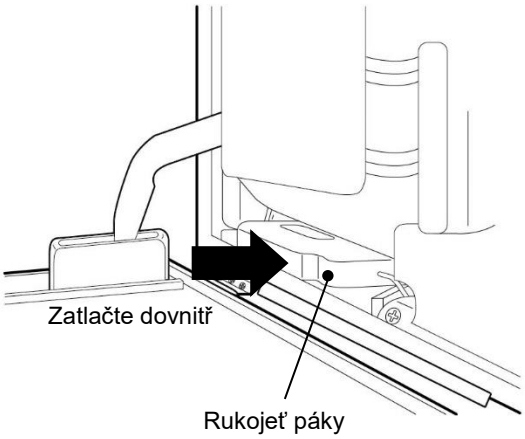

7 Výměna kazety (doplňování makeupu) je nyní dokončena.
Stiskněte Dokončeno na obrazovce s pokyny tiskárny.
Stisknutím Dokončeno potvrďte, že je doplňování makeupu dokončeno.

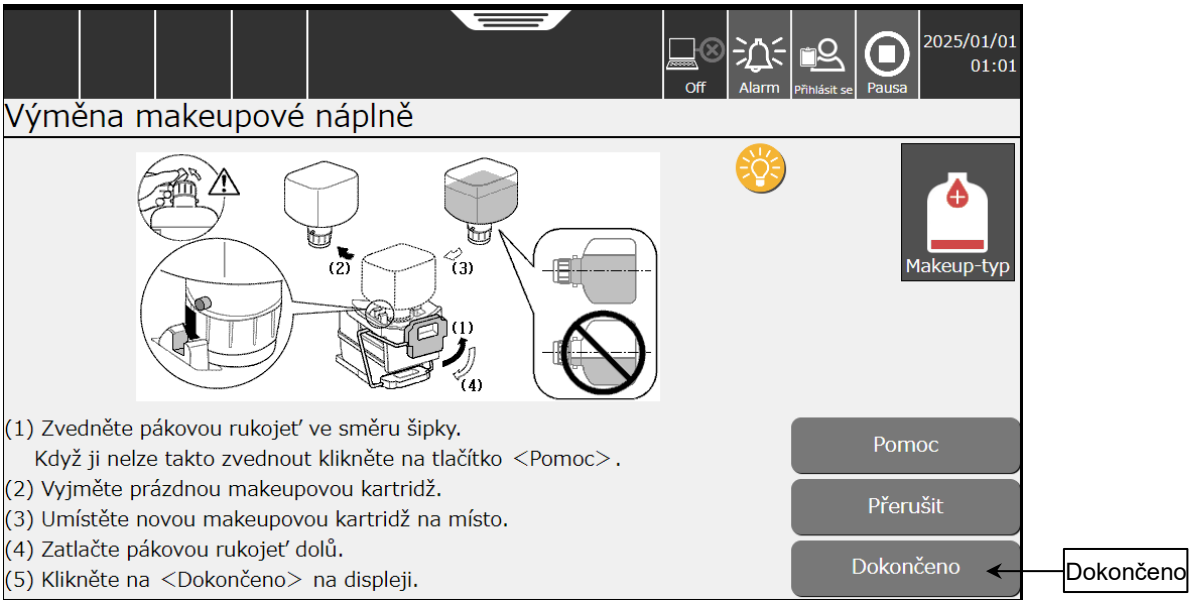

* V jednotce, kde došlo k poruše [Senzor hladiny makeupu je vadný 1], nelze vyměnit kazetu s makeupem, dokud se neobjeví varování [Nedostatek makeupu - varování].

Tato stránka je ponechána prázdná.

Kapitola 5

Postupy v případech nouze

Tato kapitola popisuje postupy, které je třeba provést v případě nouze, jako je zemětřesení nebo požár, když je jednotka v provozu.

⚠ ALARM

- Pokud při provozu tiskárny nebo i v situaci, kdy je tiskárna pouze zapnutá, dojde k zemětřesení, požáru nebo jiné havarijní situaci, můžete ji vypnout stisknutím hlavního spínače napájení. Tuto operaci proveďte pouze v případu nouze.

Stisknutím hlavního spínače napájení vypněte napájení.

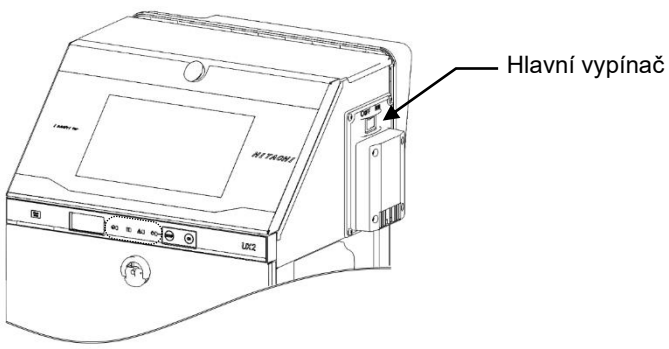

- Ihned po skončení nouzového stavu se ujistěte, že ve vzhledu jednotky, kabeláži a vnitřku hlavy nejsou žádné abnormality. Poté stisknutím hlavního vypínače znovu zapněte napájení a stisknutím Start spusťte vypouštění inkoustu.

- Pokud dojde k výpadku napájení
  Pokud havarijní situace trvá déle než 5 minut, otevřete kryt tiskové hlavy a očistěte desku s otvorem a její okolní součásti a také oblast žlábku politím makeupem. Před obnovením provozu důkladně očistěte desku s otvorem a její okolní součásti a také oblast žlábku politím makeupem a poté spusťte proudění inkoustu.

  Note: V případě výpadku napájení se ujistěte, že popis tisku a další nastavení jsou správná při obnovení provozu opětovným zapnutím napájení. Pokud jsou nesprávné, překonfigurujte je.

Tato stránka je ponechána prázdná.