HITACHI
Inspire the Next

Impresora IJ HITACHI

Modelo UX2

Manual de funcionamiento básico

- Este manual describe los procedimientos básicos de funcionamiento de la impresora.
- Antes de utilizar la impresora, lea detenidamente el Manual de instrucciones para hacer un uso óptimo de la misma.
- Después de leer este Manual de funcionamiento básico, guárdelo adecuadamente para futuras consultas.

Si desea exportar el producto, compruebe las normativas relacionadas con el control de exportaciones, como por ejemplo la Ley de Divisas y de Comercio Exterior y las Regulaciones sobre Exportación de la Administración, y siga los procedimientos necesarios.
Si tiene alguna pregunta, póngase en contacto con su representante de ventas de Hitachi.

Agosto de 2021 (Primera edición)

- Ninguna parte de este manual puede ser copiada o reproducida sin permiso.
- El contenido de este manual está sujeto a cambios sin previo aviso para su mejora.

Todos los derechos reservados, Copyright © 2021, Hitachi Industrial Equipment Systems Co.,Ltd

Notas importantes

■ Precauciones a considerar antes de utilizar el producto

- Asegúrese de leer detenidamente el Manual de instrucciones y los documentos relacionados antes de utilizar este producto. Siga las instrucciones, tales como la descripción del producto, la información de seguridad y las precauciones, así como los métodos de uso y manipulación, para un uso adecuado.
  - Asegúrese de utilizar siempre el producto dentro del rango de especificaciones mencionado en este Manual de instrucciones.
  - Realice una inspección y mantenimiento adecuados para evitar fallos.
- Después de leer el manual, guárdelo en un lugar fácilmente accesible para futuras consultas.

■ Restricciones a la exportación

- El usuario se compromete a no exportar o reexportar este producto a ningún usuario final del que tenga motivos para sospechar que puede utilizar el producto para el diseño, desarrollo o reproducción de armas nucleares, químicas o bioquímicas.
- El producto o el sistema que incluye el producto no pueden utilizarse en países o zonas distintas de las que han suscrito un contrato de venta.

■ Descargo de responsabilidad

- No lleve a cabo ninguna operación que no se ajuste a este Manual de instrucciones, como por ejemplo, utilizar piezas de repuesto que no sean las suministradas por Hitachi o modificar piezas. De lo contrario, podría causar fallos en la máquina o lesiones personales. Hitachi no asumirá ninguna responsabilidad por los daños resultantes de estas acciones.
  Para obtener más detalles sobre la garantía del producto y los términos del acuerdo, consulte el acuerdo por escrito suministrado por separado.
- La garantía no cubre ninguna pérdida de producción debida a los períodos de inactividad ni las pérdidas físicas (daños a un objeto impreso y al equipo relacionado) debido a un fallo o mal funcionamiento del producto entregado. Si se produce cualquier fallo, Hitachi enviará un técnico tan pronto como sea posible para intentar minimizar el tiempo de inactividad.
  - Se recomienda comprobar periódicamente el estado de impresión en un proceso, incluso durante la producción.
  - Al iniciar la impresora IJ, compruebe si el estado de impresión y la descripción de impresión son correctos.

Notas importantes (continuación)

■ Leyes relacionadas

- Nunca vierta la solución de residuos de tinta o disolvente en la red de alcantarillado público. La eliminación de residuos debe cumplir con todas las normativas vigentes. Consulte con la agencia regulatoria apropiada para obtener más información.
- La impresora debe manejarse de acuerdo con todas las normativas correspondientes. Lea y comprenda la ficha de datos de seguridad (SDS) correspondiente antes de utilizar cualquier tinta o disolvente.

■ Precauciones de seguridad

- Actualmente, cada vez se conectan más sistemas de control con sistemas de información y telecomunicaciones, lo que provoca un aumento de los riesgos de seguridad, como los ciberataques. Un sistema que utilice este dispositivo requiere tanto medidas de seguridad física, principalmente en el lugar de instalación, como medidas de seguridad contra el uso de la red.
  [Ejemplos de riesgos de seguridad a través de la red]
  - Funcionamiento anormal, degradación del rendimiento, fuga de información y manipulación de datos por ataques desde el exterior
  - Mal funcionamiento, daños y perjuicios debidos a la manipulación de programas y/o datos desde el exterior
  - Se utiliza como paso para atacar otros sistemas

  Sin embargo, el nivel de seguridad requerido en los sistemas de control varía en función del sistema. Además, los posibles riesgos de seguridad no son uniformes, sino que cambian a diario. No sólo en los dispositivos de Hitachi, sino también en los componentes del sistema, las funciones de apoyo a la protección de la seguridad son sólo un medio para garantizar el nivel de seguridad requerido para el sistema, pero no evitan completamente el aumento de los riesgos de seguridad.
  El nivel de seguridad requerido en cada sistema de control debe ser elaborado por el sistema y el cliente. El mantenimiento del nivel de seguridad requiere medidas de mejora continua.
  Hitachi no asumirá ninguna responsabilidad por problemas, accidentes o daños causados por un acceso externo no autorizado en un sistema utilizando este dispositivo.

- Utilice sólo la memoria USB en este dispositivo.
  Utilice un ordenador en el que esté instalado un software antivirus con las actualizaciones más recientes y realice una comprobación periódica de virus en el ordenador.

Notas importantes (continuación)

■ Licencias de software de código abierto utilizadas en el dispositivo

Este dispositivo contiene software con licencia BSD.

Las condiciones de la licencia BSD son las siguientes:

libzint - la biblioteca de código de barras de código abierto
Copyright (C) 2009-2017 Robin Stuart <rstuart114@gmail.com>

Se permite la redistribución y el uso en forma de código fuente y binario, con o sin modificación, siempre que se cumplan las siguientes condiciones:

(1) Las redistribuciones del código fuente deben conservar el aviso de copyright anterior, esta lista de condiciones y el siguiente descargo de responsabilidades.
(2) Las redistribuciones en formato binario deben reproducir el aviso de copyright anterior, esta lista de condiciones y el siguiente descargo responsabilidades en la documentación y/o en otros materiales proporcionados con la distribución.
(3) Ni el nombre del proyecto ni los nombres de sus colaboradores pueden utilizarse para respaldar o promocionar dispositivos derivados de este software sin un permiso específico previo por escrito.

ESTE SOFTWARE ES PROPORCIONADO POR LOS TITULARES DE LOS DERECHOS DE AUTOR Y LOS COLABORADORES "EN SU ESTADO ACTUAL" Y SE RECHAZA CUALQUIER GARANTÍA EXPRESA O IMPLÍCITA, INCLUIDAS, ENTRE OTRAS, LAS GARANTÍAS IMPLÍCITAS DE COMERCIABILIDAD E IDONEIDAD PARA UN FIN DETERMINADO. EN NINGÚN CASO EL PROPIETARIO DE LOS DERECHOS DE AUTOR O LOS COLABORADORES SERÁN RESPONSABLES DE NINGÚN DAÑO DIRECTO, INDIRECTO, INCIDENTAL, ESPECIAL, EJEMPLAR O CONSECUENTE (INCLUYENDO, PERO SIN LIMITARSE A, LA ADQUISICIÓN DE BIENES O SERVICIOS SUSTITUTOS; LA PÉRDIDA DE USO, DATOS O BENEFICIOS; O LA INTERRUPCIÓN DE LA ACTIVIDAD COMERCIAL), SEA CUAL SEA LA CAUSA Y LA TEORÍA DE LA RESPONSABILIDAD, YA SEA POR CONTRATO, RESPONSABILIDAD ESTRICTA O AGRAVIO (INCLUYENDO LA NEGLIGENCIA O DE OTRO TIPO) QUE SURJA DE CUALQUIER MANERA DEL USO DE ESTE SOFTWARE, INCLUSO SI SE AVISA DE LA POSIBILIDAD DE TALES DAÑOS.

■ Propiedad intelectual

Hitachi posee los derechos de propiedad intelectual de todo el contenido de este Manual de instrucciones. Ninguna parte del manual podrá ser divulgada a terceros sin el consentimiento previo por escrito de Hitachi.

■ Contacto

Si tiene alguna pregunta sobre este manual o necesita consultar o servicios de postventa, póngase en contacto con su distribuidor local más cercano.

Página en blanco.

Precauciones de seguridad

- Debe observar las precauciones que se indican a continuación para utilizar el producto correctamente y evitar ponerse en peligro o poner en peligro a otras personas o dañar la propiedad. Con el fin de aclarar la gravedad de las lesiones o los daños y la probabilidad de que se produzcan, las precauciones se clasifican en tres categorías, ADVERTENCIA, PRECAUCIÓN y ATENCIÓN, todas las cuales describen situaciones peligrosas que pueden surgir si se ignoran las precauciones y se realiza una manipulación o un procedimiento operativo incorrectos. Estas precauciones son todas importantes y, por tanto, deben tenerse en cuenta sin falta.

⚠ **ADVERTENCIA**	Indica la presencia de un peligro que, de no evitarse, puede causar lesiones personales graves o la muerte.
⚠ **PRECAUCIÓN**	Indica la presencia de un peligro que, de no evitarse, podría causar lesiones personales moderadas o leves.
ATENCIÓN	Indica la presencia de un peligro que, de no evitarse, podría causar daños materiales.

Ejemplos de pictogramas

	Los símbolos △ se utilizan para indicar precauciones (incluidas las relacionadas con las advertencias potenciales) que deben respetarse. La información detallada se indica mediante una imagen dentro del contorno del símbolo (el ejemplo que se muestra a la izquierda indica un peligro de descarga).
	Los símbolos ⃠ se utilizan para describir acciones prohibidas. Los detalles de una acción prohibida se indican mediante una imagen dentro o cerca del contorno del símbolo (el ejemplo mostrado a la izquierda indica que debe mantenerse alejado de las llamas).
	Los símbolos ● se utilizan para describir acciones obligatorias. Las instrucciones detalladas se indican mediante una imagen dentro del contorno de símbolo (el ejemplo mostrado a la izquierda indica que se debe realizar una conexión a tierra).

Precauciones de seguridad (continuación)

Entorno de instalación

⚠ADVERTENCIA

- Asegúrese de que no haya dispositivos generadores de llamas o arcos alrededor del producto.
  - Incendio: (Ejemplos) Cerillas, encendedores, cigarrillos, calentadores, estufas, quemadores de gas, soldadores, amoladoras, electricidad estática, etc.
  - Inflamable: (Ejemplos) Tinta, disolvente
  - Dispositivo generador de arco eléctrico: (Ejemplos) Relés abiertos, interruptores abiertos, motores de escobillas, etc.

  Antes de manipular tinta y disolvente, elimine la electricidad estática de su cuerpo, equipo periférico, etc.

  Por motivos de seguridad, coloque un extintor de polvo químico cerca del producto.
- Instale el producto en un lugar bien ventilado.
- No instale el producto en un espacio cerrado.
- Conecte el producto al equipo de escape para evitar que se llene con vapor de disolventes orgánicos.
- Deje un espacio adecuado entre el área de manipulación de tinta/disolvente y el lugar de instalación del producto. Se deben proporcionar al menos 200 m^3 por cabezal de impresión. Asegúrese de que haya una ventilación adecuada.

ATENCIÓN

- Si hay ruido extraño en el producto, podría estropearse o romperse.

  Para obtener la máxima inmunidad sonora, respete las siguientes precauciones de instalación y cableado.
  - Asegúrese de que los cables de alimentación de 100 o 200 V de CA no estén agrupados con otros cables de alimentación.
  - Aísle el cuerpo principal del producto y el cabezal de impresión de modo que no entren en contacto directo con el transportador u otros dispositivos.
  - Si el detector de destino de la impresión utilizado está alojado en una carcasa metálica, utilice un soporte de montaje de plástico para aislar el detector del transportador y otros dispositivos.
  - Asegúrese de que el cableado del detector de destino de impresión no esté agrupado con otros cables de suministro eléctrico.

Precauciones de seguridad (continuación)

Conexión a tierra

⚠ADVERTENCIA

- Asegúrese de que todo el cableado eléctrico, las conexiones y la conexión a tierra utilizan los cables pertinentes. Conecte correctamente el producto a su conexión a tierra exclusiva. Complete el procedimiento anterior para evitar riesgos de descarga eléctrica.
- Al soldar, mantenga suficiente espacio entre el producto y el área de trabajo de soldadura para evitar que el arco cause un incendio. Aísle también el cabezal de impresión y el bastidor del producto para evitar que la corriente de soldadura fluya hacia la sección de control del producto y realice una conexión a tierra independiente para el producto.
- Si necesita recibir partículas de tinta en un vaso, por ejemplo, una prueba de impresión, utilice un vaso conductor de electricidad y conecte el vaso de forma segura a tierra.
  No deje que la punta del cabezal de impresión entre en el vaso.
  Las partículas de tinta utilizadas para la impresión tienen carga eléctrica. Un vaso sin conexión a tierra tiene una carga gradualmente ascendente, y posiblemente se prenderá o causará un incendio.

Manejo del cable de alimentación

⚠ADVERTENCIA

- Utilice un cable de alimentación de CA dentro del siguiente intervalo:
  - Cuando se utiliza una entrada: De 100 a 200 V de CA
  - Al usar un bloque de terminales de recepción de alimentación: De 100 a 200 V de CA/de 200 a 240 V de CA
  - Frecuencia: 50 o 60 Hz

  Si no se cumplen los requisitos anteriores, las piezas eléctricas podrían sobrecalentarse y quemarse, causando un incendio o una descarga eléctrica.
- Cuando no se utilice la toma del cable de alimentación, asegúrese de que esté conectada al puerto de entrada dentro del producto.
  - Si se conecta a un puerto de entrada incorrecto, las piezas eléctricas podrían romperse, sobrecalentarse o quemarse, causando un incendio o una descarga eléctrica.

Manipulación de la tinta y el disolvente

⚠ADVERTENCIA

- Al manipular tinta o disolvente, como por ejemplo durante el rellenado o el reemplazo, tenga cuidado de no derramarlos.
  Si derrama tinta o disolvente por error, límpielos con cuidado y prontitud con papel de limpieza o algo similar. No cierre la cubierta de mantenimiento hasta asegurarse de que la parte que acaba de limpiar esté completamente seca.
  Debe prestar especial atención cuando haya derramado tinta o disolvente dentro de la impresora y no estén completamente secos. Esto se debe a que los vapores de la tinta o del disolvente permanecerán dentro del producto y podrían prenderse o provocar un incendio.
  Si resulta difícil limpiar la impresora con la alimentación activada, deténgala con la cubierta de mantenimiento abierta. Apáguela y, a continuación, vuelva a limpiarla.
- Si necesita limpiar la carcasa del producto con papel de limpieza empapado con disolvente, asegúrese de hacerlo cuando la alimentación esté desactivada.
  Intentar limpiarlo con la alimentación encendida hará que los vapores de tinta o disolvente entren en el producto, pudiendo prenderse o provocar un incendio.
  Una vez finalizada la limpieza, abra la cubierta de mantenimiento y asegúrese de que no haya penetrado disolvente y de que no queden vapores en el interior.
- Si encuentra una fuga de tinta o disolvente dentro del producto mientras el producto está en marcha o se está realizando el mantenimiento, límpiela inmediatamente con papel de limpieza o algo similar. Luego, con la cubierta de mantenimiento abierta, detenga el producto, apáguelo y repare la fuga. De otra manera, póngase en contacto con su distribuidor local más cercano.
  Continuar con trabajando con una fuga de tinta o disolvente causará una anomalía, dando como resultado una impresión anormal. La tinta y el disolvente son inflamables. Por lo tanto, pueden prenderse o provocar un incendio.
- La tinta y el disolvente, su solución residual, el papel de limpieza usado y los envases vacíos son inflamables.
  Asegúrese de que estos residuos se mantienen alejados de las llamas o arcos eléctricos.

⚠PRECAUCIÓN

- Cuando limpie el producto o reponga la tinta o el disolvente, utilice guantes de protección y gafas de seguridad para evitar el contacto directo con la piel. Si la tinta o el disolvente entran en contacto con la piel, lávese minuciosamente con jabón y agua tibia o fría.
- Al transferir la tinta o el disolvente a o desde una botella, tenga cuidado para evitar que entre en contacto con el producto o con los artículos circundantes. Si se derraman, limpie inmediatamente con un paño humedecido con disolvente.

Precauciones de seguridad (continuación)

Manipulación del cuerpo principal

⚠ADVERTENCIA

- No inserte pinzas, destornilladores ni ningún otro artículo metálico en el orificio de expulsión de tinta del extremo del cabezal de impresión.
  Cuando el producto esté listo para imprimir, se aplica un alto voltaje (aproximadamente 6 kV) a la sección del electrodo de desviación del cabezal de impresión.
  Tenga cuidado para evitar descargas eléctricas, lesiones e incendios.
- No retire las cubiertas y/o los tornillos no especificados en el Manual de instrucciones adjunto.
  Algunas secciones del producto reciben aplicada una tensión alta.
  Tenga cuidado para evitar descargas eléctricas y lesiones.
- Tenga cuidado de no desconectar accidentalmente, estirar a la fuerza o doblar los tubos.
  Debido a que la tinta y el disolvente en algunas partes de los tubos están presurizados, podrían salpicar sobre los ojos o boca, o en sus manos o ropa.
  Si la tinta o el disolvente entran en contacto con sus ojos o boca, lave inmediatamente con agua tibia o fría y consulte a un médico.
- Mientras el producto esté en funcionamiento, no mire a través del orificio de expulsión de tinta situado en el extremo del cabezal de impresión.
  La tinta o el disolvente pueden penetrar en los ojos o la boca, o ensuciar las manos o la ropa.
  Si la tinta o el disolvente entran en contacto con sus ojos o boca, lave inmediatamente con agua tibia o fría y consulte a un médico.
- Asegúrese de que no haya nadie en la dirección de expulsión de la tinta antes de encender el producto.
  Trabaje con el extremo del cabezal de impresión insertado en un vaso, etc.
- Antes de realizar tareas de mantenimiento en el producto, asegúrese de detener la expulsión de tinta.
  Esto se debe a que la tinta o el disolvente pueden salpicar en sus ojos, boca, en sus manos o su ropa.
  Si la tinta o el disolvente entran en contacto con sus ojos o boca, lave inmediatamente con agua tibia o fría y consulte a un médico.
- Si se produce un terremoto, incendio u otra emergencia mientras la impresora está imprimiendo o simplemente encendida, pulse el interruptor de alimentación principal para apagar la alimentación.
  No realice esta operación en ninguna otra situación que no sea de emergencia.

ATENCIÓN

- Únicamente las personas que hayan completado un curso de capacitación para operadores de Hitachi pueden operar y realizar las tareas de servicio en el producto.
  - Si utiliza la impresora o realiza el mantenimiento de forma incorrecta, podría averiarse o romperse.
- No intente reparar el producto con ningún otro propósito que no sea la operación o el mantenimiento.
  De lo contrario, podría causar una avería. Si necesita una reparación, póngase en contacto con su distribuidor local más cercano.

Normativas relacionadas

⚠ADVERTENCIA

- Nunca vierta la solución de residuos de tinta o disolvente en la red de alcantarillado público. La eliminación de residuos debe cumplir con todas las normativas vigentes. Consulte con la agencia regulatoria apropiada para obtener más información.
- La impresora debe manejarse de acuerdo con todas las normativas correspondientes. Lea y comprenda la ficha de datos de seguridad (SDS) correspondiente antes de utilizar cualquier tinta o disolvente.

Aviso de la FCC

- Este dispositivo cumple con la parte 15 de las normas de la FCC. El funcionamiento está sujeto a las dos condiciones siguientes. (1) Este dispositivo no puede causar interferencias perjudiciales, y (2) este dispositivo debe aceptar cualquier interferencia recibida, incluidas las que puedan causar un funcionamiento no deseado.
- Este equipo ha sido probado y se ha comprobado que cumple con los límites de un dispositivo digital de clase A, de acuerdo con la parte 15 de las normas de la FCC. Estos límites están diseñados para proporcionar una protección razonable contra las interferencias perjudiciales cuando el equipo se utiliza en un entorno comercial.
- Este equipo genera, utiliza y puede irradiar energía de radiofrecuencia y, si no se instala y utiliza de acuerdo con el Manual de instrucciones, puede causar interferencias perjudiciales en las comunicaciones por radio. El funcionamiento de este equipo en una zona residencial puede causar interferencias perjudiciales, en cuyo caso el usuario deberá corregirlas por su cuenta.

Normativas relacionadas (continuación)

⚠ADVERTENCIA

<Mantener lejos del fuego>

- La tinta y el disolvente son inflamables.
- Cualquier tipo de fuego debe mantenerse alejado de la máquina.
- La tinta y el disolvente derramados deben limpiarse y secarse inmediatamente.

<Precaución al manipular tinta/disolvente>

- El almacenamiento debe cumplir con los requisitos reglamentarios locales.
- Lea y comprenda la ficha de datos de seguridad (SDS).
- Asegúrese de llevar guantes y gafas de protección.
- Si la tinta/disolvente utilizado es un disolvente orgánico, debe manejarse de acuerdo con la Ordenanza sobre la prevención de la intoxicación por disolventes orgánicos. Consulte el "Manual de instrucciones" y la "Guía de manejo de cada tinta" para obtener más información.

Página en blanco.

Prefacio

La impresora Hitachi Inkjet (IJ) (en adelante, "la unidad") emplea un método de inyección de tinta sin contacto para imprimir sobre un destino para la impresión.
Este Manual de funcionamiento básico describe los procedimientos básicos de funcionamiento.
El Manual de instrucciones adjunto explica en detalle los procedimientos básicos de funcionamiento para que los usuarios comprendan mejor los procedimientos para el manejo de la unidad.
Si la unidad se manipula o mantiene de forma inadecuada, puede no funcionar correctamente y resultar defectuoso o provocar un accidente. Por lo tanto, es esencial que lea detenidamente el Manual de instrucciones para conocer a fondo la impresora y utilizarla correctamente.
Después de leer el manual, guarde adecuadamente los documentos relacionados para futuras consultas.

<Ámbito de aplicación>

Este Manual de funcionamiento básico está preparado para todos los modelos de "Impresora HITACHI IJ modelo UX2 para tinta Dye", que se enumeran en la siguiente tabla.
Tenga en cuenta que las diferencias entre estos modelos, como el tamaño de la boquilla o las funciones aplicables, se mencionan en la sección correspondiente de este Manual de instrucciones.

[Impresora HITACHI IJ modelo UX2 para tinta Dye]

		Tipo de modelo	Diámetro de la boquilla
UX2-D160W	Modelo estándar	UX2-D	65 µm

Prefacio (continuación)

<Marca>

- Ethernet es una marca registrada de Xerox Corporation en los Estados Unidos.
- Microsoft es una marca registrada o una marca comercial de Microsoft Corporation en los Estados Unidos y/o en otros países.
- Microsoft Excel es el nombre de un producto de Microsoft Corporation en Estados Unidos.
- Windows XP es una marca registrada o una marca comercial de Microsoft Corporation en los Estados Unidos y/o en otros países.
- Windows 7 es una marca registrada o una marca comercial de Microsoft Corporation en los Estados Unidos y/o en otros países.
- Windows 10 es una marca registrada o una marca comercial de Microsoft Corporation en los Estados Unidos y/o en otros países.
- EtherNet/IP es una marca registrada de ODVA (Open DeviceNet Vendor Association).

<Contenido del Manual de funcionamiento básico>

Este Manual de funcionamiento básico comprende los siguientes capítulos.

Capítulo 1. Artículos y accesorios suministrados
Este capítulo describe la finalidad y las precauciones de uso de los accesorios suministrados con la unidad.

Capítulo 2. Nombres y funciones de los componentes
Este capítulo describe los nombres y las funciones de los componentes de la unidad.

Capítulo 3. Funcionamiento básico
Este capítulo describe las operaciones básicas de la unidad.

Capítulo 4. Reposición de tinta y disolvente
Este capítulo describe los procedimientos para reponer la tinta y el disolvente.

Capítulo 5. Procedimientos de emergencia
En este capítulo se describen las operaciones que deben realizarse en caso de que se produzca una emergencia, como un terremoto o un incendio, mientras la unidad está en funcionamiento.

Contenidos

● Notas importantes
● Precauciones de seguridad
● Prefacio

Capítulo 1. Artículos y accesorios suministrados 1-1
1.1. Artículos y accesorios suministrados 1-2

Capítulo 2. Nombres y funciones de los componentes 2-1
2.1. Vistas exteriores 2-2
2.2. Disposición de las partes internas de la unidad 2-5
2.3. Cabezal de impresión 2-6
2.4. Estación de limpieza segura (piezas opcionales) 2-7
2.5. Visualización de la pantalla 2-8

Capítulo 3. Funcionamiento básico 3-1
3.1. Inicio de funcionamiento 3-2
3.1.1. Procedimiento para iniciar el funcionamiento 3-2
3.1.2. Cuando se produce un error al inicio del funcionamiento 3-8
3.1.3. Funcionamiento de la conmutación del estado preparado y en espera 3-11
3.2. Operación de apagado 3-13
3.2.1. Parada automática al pulsar el botón del interruptor de parada 3-13
3.2.2. Detener la expulsión de tinta pulsando el botón de la pantalla 3-14
3.2.3. Apagar el interruptor principal 3-15
3.3. Limpieza del cabezal de impresión 3-16
3.3.1. Limpieza con botella limpiadora 3-17
3.3.2. Estación de limpieza segura (piezas opcionales) 3-19

Capítulo 4. Reposición de tinta y disolvente 4-1
4.1. Reposición de tinta 4-4
4.2. Reposición de disolvente 4-13

Capítulo 5. Procedimientos de emergencia 5-1

Capítulo 1

Artículos y accesorios suministrados

1.1. Artículos y accesorios suministrados

1.1. Artículos y accesorios suministrados

Los artículos y accesorios suministrados se muestran en la siguiente tabla.

Núm.	Nombre del artículo	Cantidad	Número código de artículo	Observaciones
1	Impresora IJ	1	-	
2	CD	1	-	Describe sobre la Guía de seguridad
3	Lupa	1	451274	Se utiliza para comprobar la forma de la gota de tinta y la posición del chorro de tinta.
4	Pinzas	1	451412	Se utiliza para extraer el orificio.
5	Botella de limpieza	1	451058	Se utiliza para contener el disolvente para la limpieza del cabezal de impresión.
6	Vaso de precipitados con asa	1	451410	Se utiliza cuando se limpia el cabezal de impresión o se sustituye la tinta.
7	Botella de solución de residuos	1	-	Se utiliza cuando se sustituye la tinta o un filtro.
8	Papel de limpieza	1	-	Se utiliza para limpiar el cabezal de impresión después de la limpieza.
9	Filtro pequeño	1	451857	Filtro de recuperación. (Recambio)
10	Junta tórica SF7000-5.6 Φ7,2	1	451589	Junta tórica para el cierre del orificio de la boquilla. (Recambio)
11	Soplador	1	451522	Se utiliza para secar el cabezal de impresión después de la limpieza.
12	Sellado del cable	3	-	Sello para el cable de alimentación o el cable de comunicación externa.
13	Tubo de drenaje	1	-	Se utiliza cuando se sustituye la tinta o un filtro. (Si se utiliza el vaso de precipitados con asa en lugar de la botella de solución de residuos)

Núm.	Nombre del artículo	Cantidad	Número código de artículo	Observaciones
14	Núcleo de ferrita	2	-	Cuando conecte el cable LAN a la impresora IJ, ponga un núcleo alrededor del cable fuera de la impresora y el otro a través de un bucle del cable dentro de la impresora como se muestra a continuación. Exterior de la impresora IJ / Interior de la impresora IJ
15	Enchufe de E/S 10 clavijas	1	-	Se utiliza para conectar las señales de entrada/salida (E/S). Consulte el Manual técnico "4. CONEXIÓN DE SEÑALES ELÉCTRICAS" para obtener información sobre la utilización del enchufe.
16	Enchufe de E/S 13 clavijas	1	-	Se utiliza para conectar las señales de entrada/salida (E/S). Consulte el Manual técnico "4. CONEXIÓN DE SEÑALES ELÉCTRICAS" para obtener información sobre la utilización del enchufe.
17 (*1)	Sello de goma de la boquilla	1	-	Se utiliza cuando la impresora IJ no se va a utilizar durante varios días. Se explica en "3.2.3. Apagar el interruptor principal".
18 (*1)	Tapa del puerto de reposición	2	-	Está sujeto al depósito de tinta/disolvente cuando se envía. Se utiliza cuando la impresora IJ no se va a utilizar durante varios días.

(*1) Guarde estos artículos en una bolsa de plástico, etc., para protegerlos de la suciedad y el polvo.

Página en blanco.

Capítulo 2

Nombres y funciones de los componentes

2.1. Vistas exteriores

2.2. Disposición de las piezas internas del cuerpo principal

2.3. Cabezal de impresión

2.4. Estación de limpieza segura (piezas opcionales)

2.5. Visualización de la pantalla

Este capítulo describe los nombres y las funciones de los componentes de esta unidad.

2.1. Vistas exteriores

(1) Vistas exteriores (lado frontal)

Las vistas exteriores de la unidad son las siguientes.

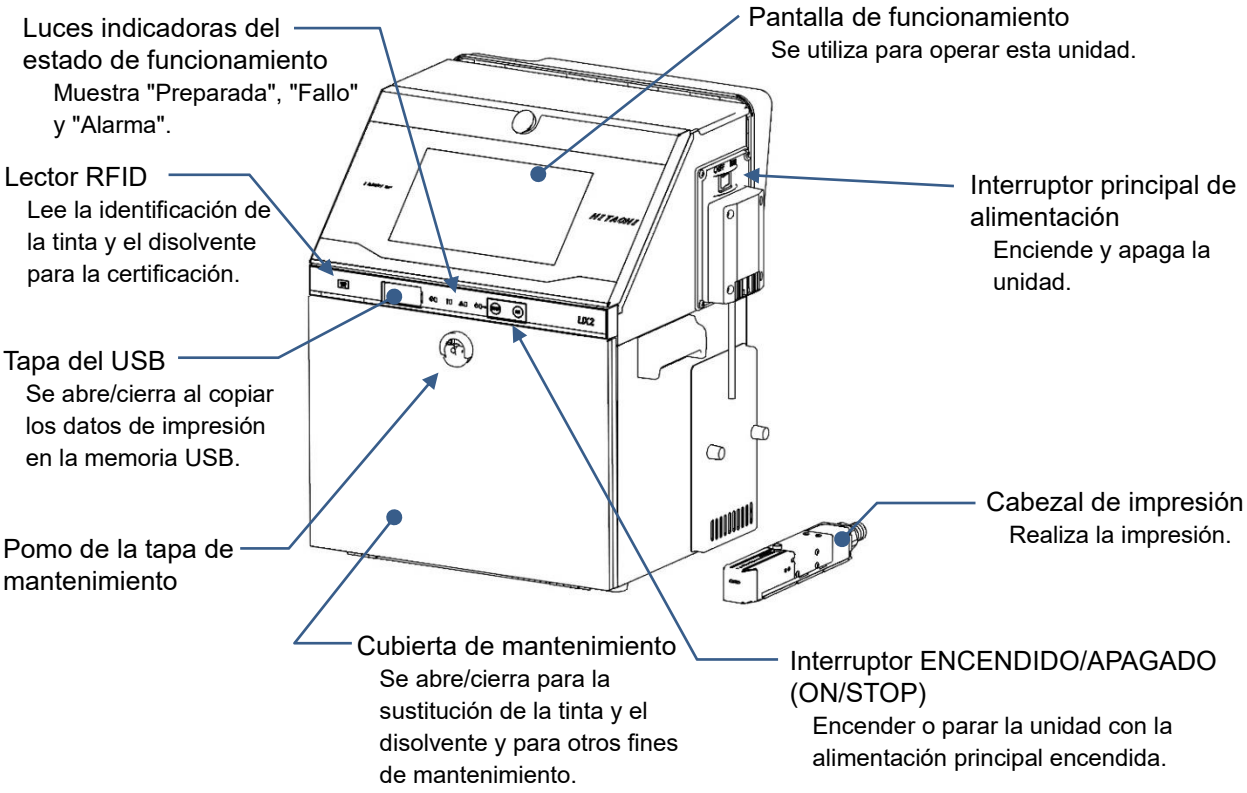

Estación de limpieza segura (piezas opcionales)

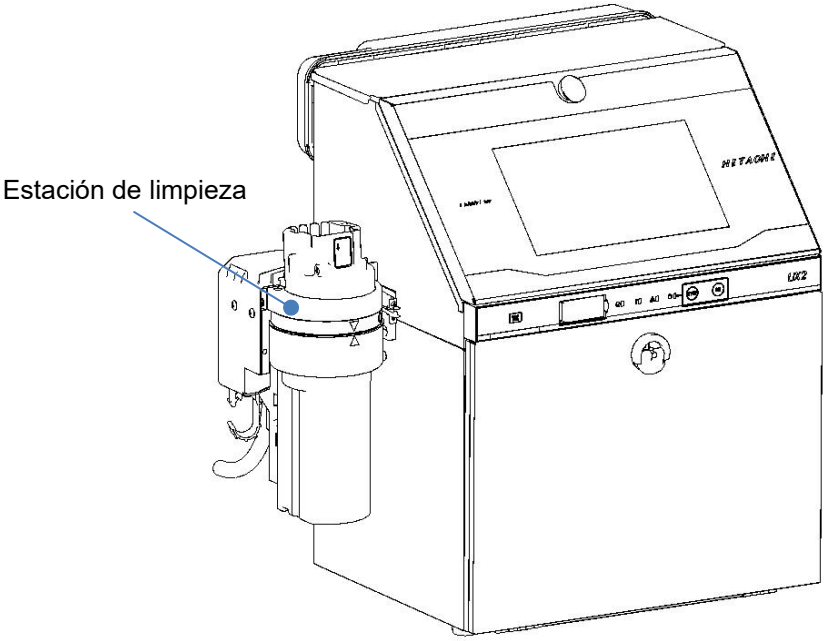

(2) Vistas exteriores (parte trasera)

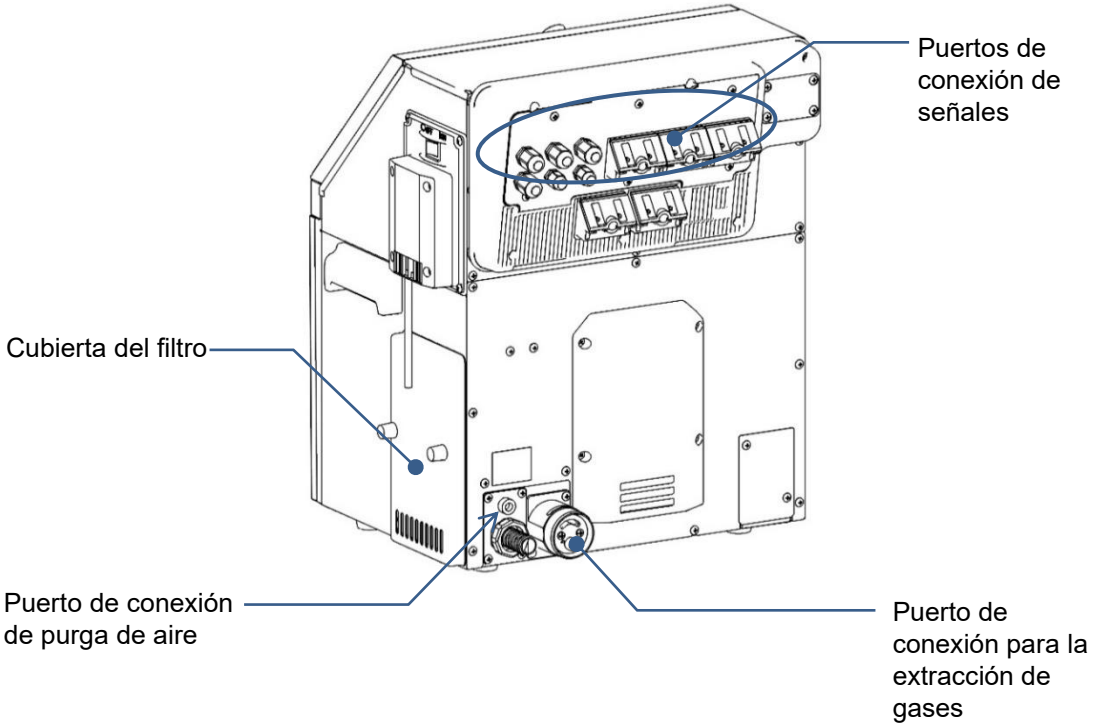

Precauciones de uso

El acero inoxidable del cuerpo principal no se oxida fácilmente, pero puede verse afectado por el medio ambiente u oxidarse si la unidad se deja expuesta durante mucho tiempo.

Para evitar la formación de óxido, se recomienda mantener la superficie del cuerpo principal lo más limpia posible.

Estación de limpieza segura (piezas opcionales)

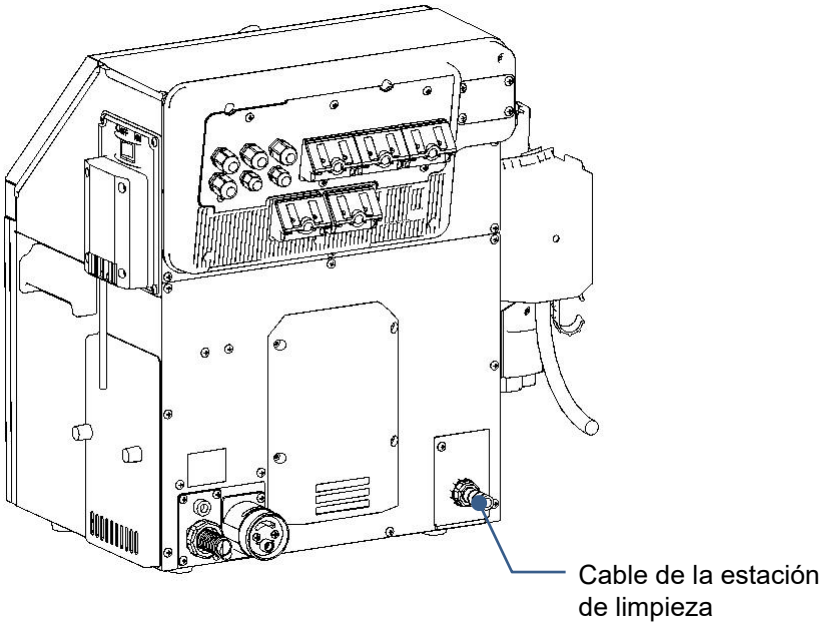

2.2. Disposición de las piezas internas del cuerpo principal

La estructura interna del cuerpo principal es la siguiente.

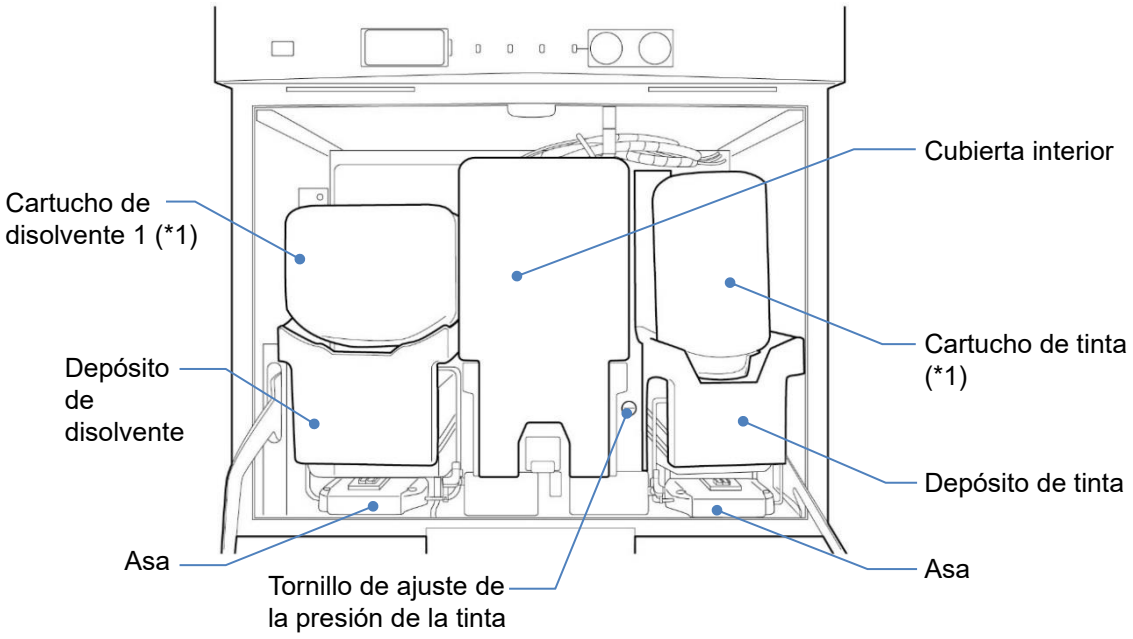

Aspecto con la cubierta interior retirada

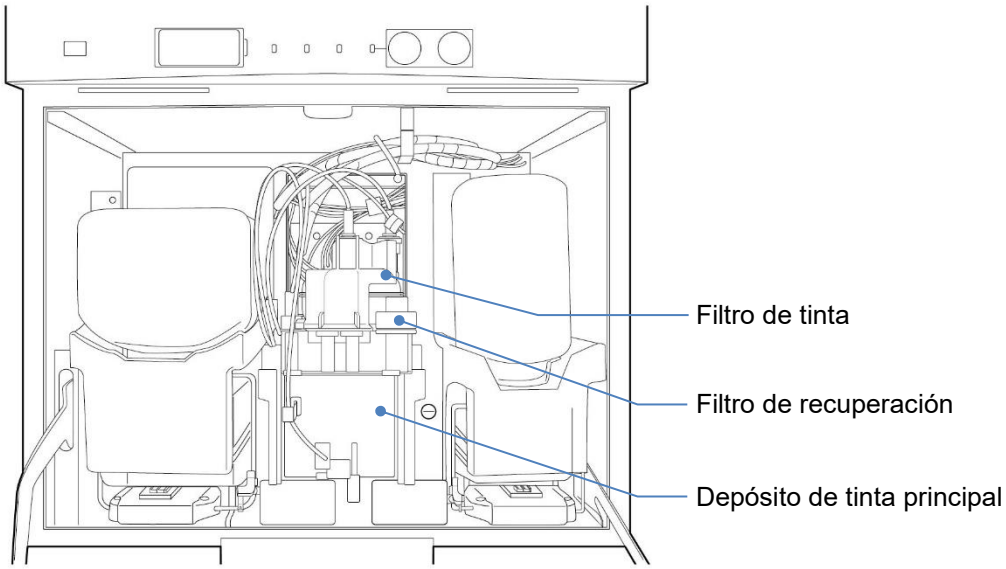

*1: El cartucho de tinta y la botella del cartucho de disolvente se venden por separado.

2.3. Cabezal de impresión

La estructura interna del cabezal de impresión es la siguiente.

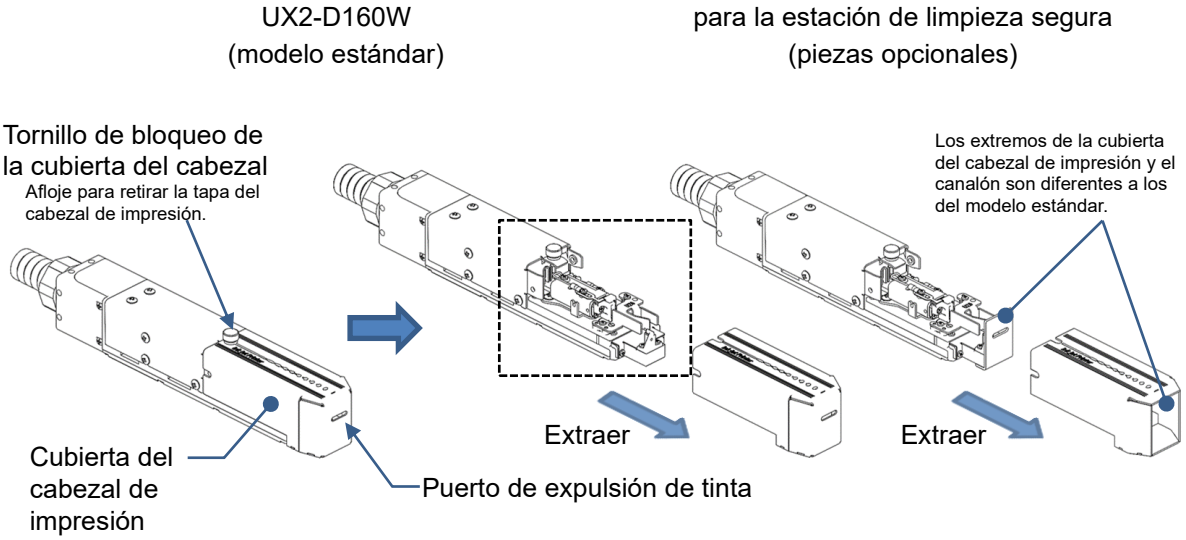

La estructura interna del cabezal de impresión (dentro del cuadro con puntos en la figura anterior) es la siguiente.

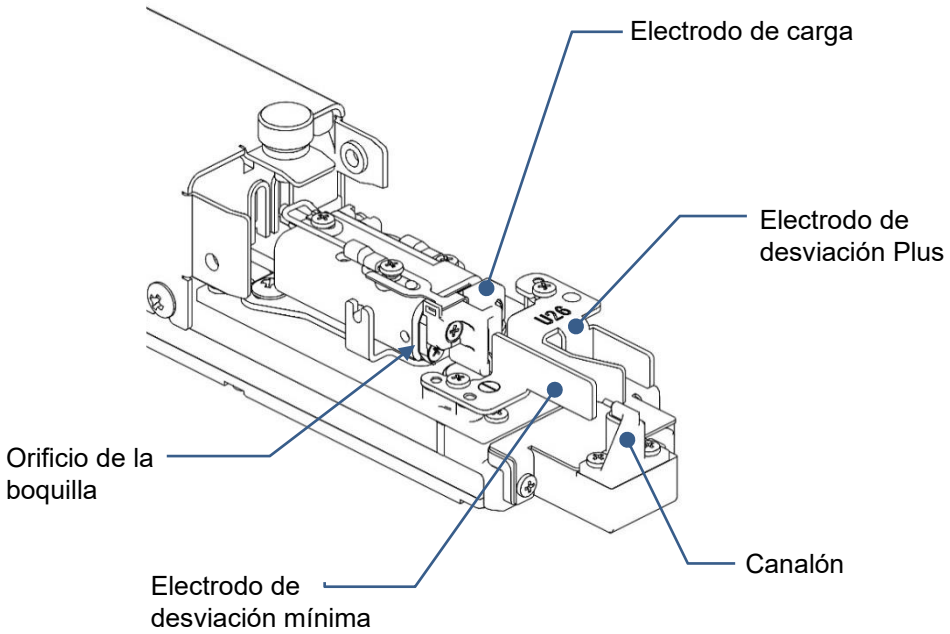

2.4. Estación de limpieza segura (piezas opcionales)

La estructura de la estación de limpieza es la siguiente.

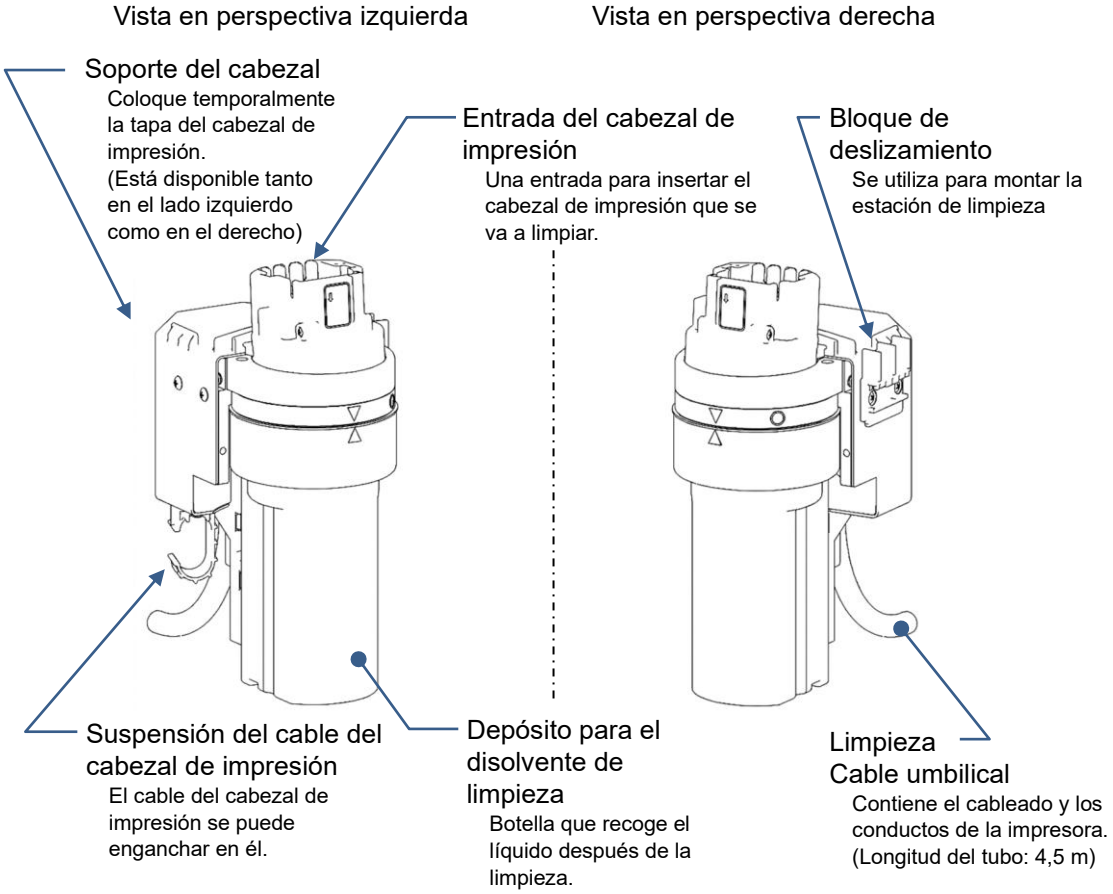

2.5. Visualización de la pantalla

<<Pantalla de inicio [INICIO]>>

La pantalla [INICIO] aparece sobre todo cuando se enciende la máquina.

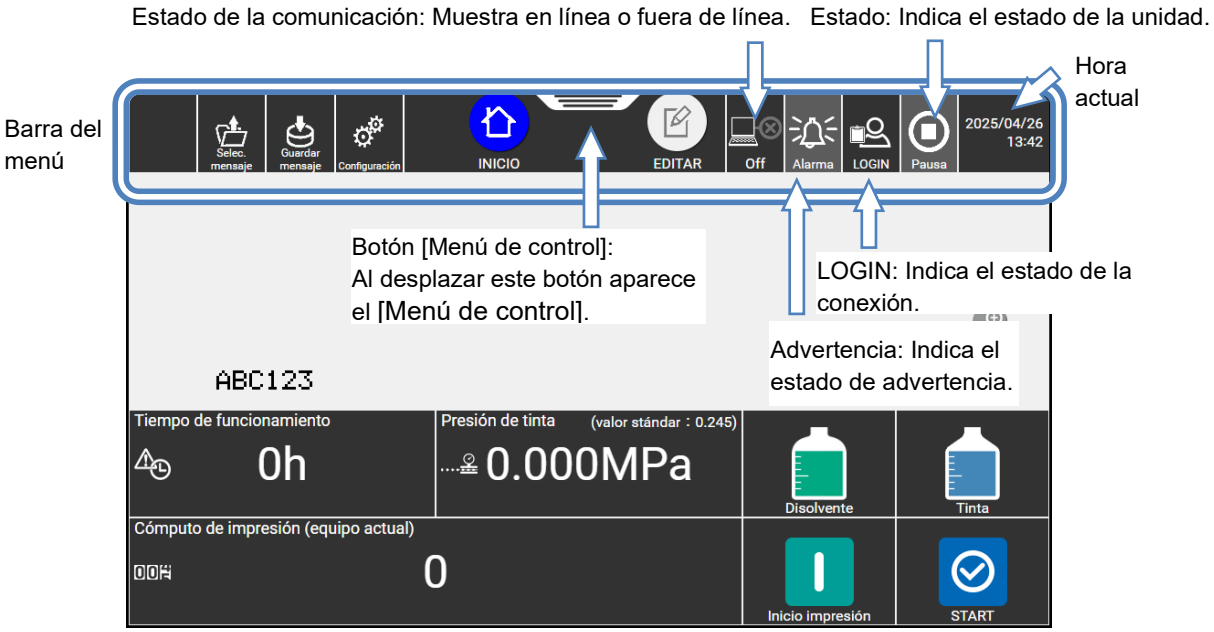

<<Pantalla de mensajes>>

El mensaje [CONFIRMAR] aparece en azul. Es sobre todo para realizar una confirmación.

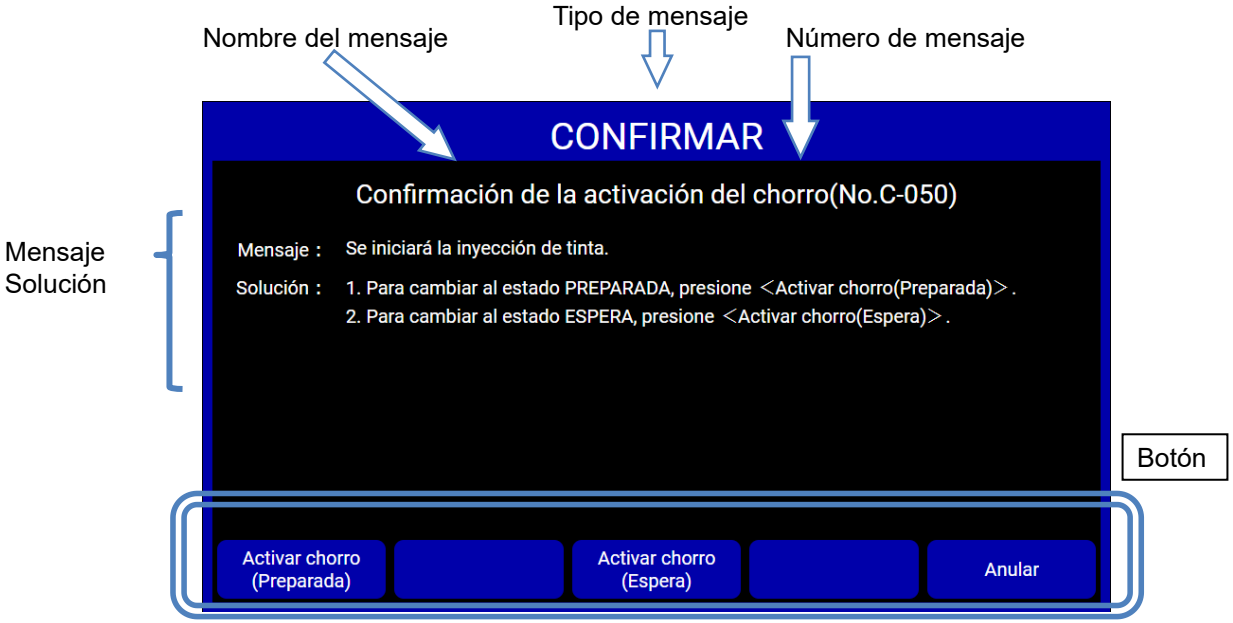

El mensaje [ALARMA] se muestra en color naranja. Contiene la descripción, la causa y la solución. Resolver el problema según las instrucciones del mensaje.

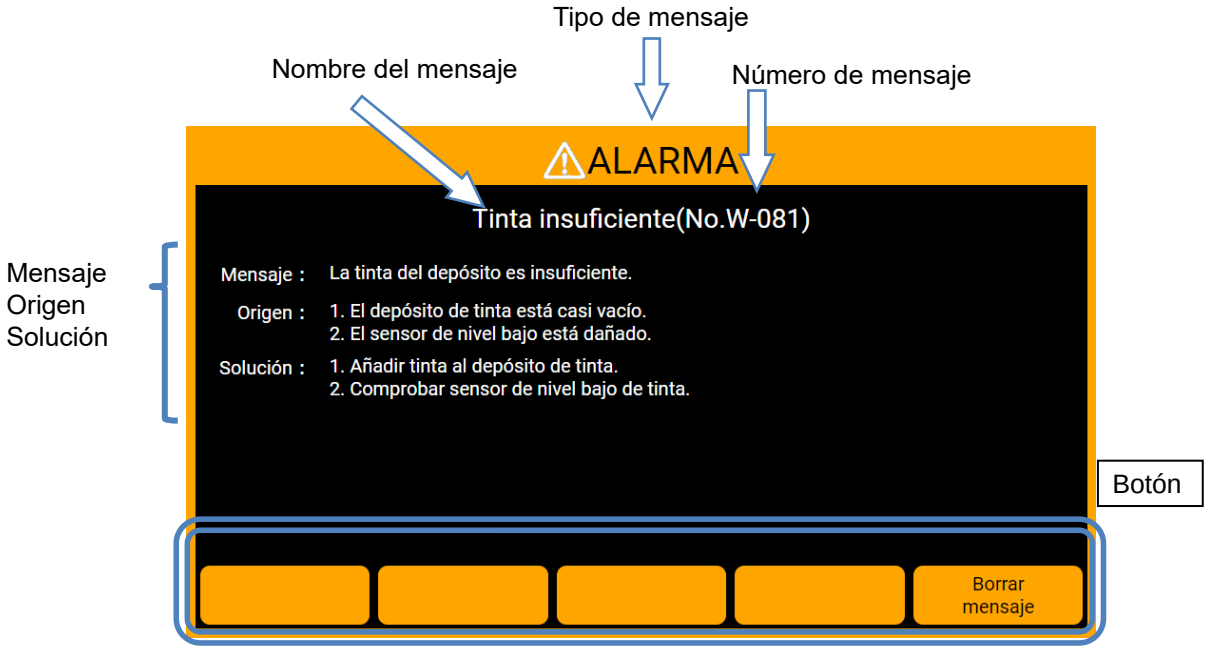

El mensaje [FALLO] aparece en rojo. Contiene la descripción, la causa y la solución. Resolver el problema según las instrucciones del mensaje.

Página en blanco.

Capítulo 3

Funcionamiento básico

3.1. Inicio de funcionamiento

3.2. Operación de apagado

3.3. Limpieza del cabezal de impresión

3.1. Inicio de funcionamiento

Esta sección describe cómo poner en funcionamiento la unidad.

Se explican detalladamente las operaciones necesarias, incluido el procedimiento de puesta en funcionamiento de la unidad.

3.1.1. Procedimiento para iniciar el funcionamiento

⚠PRECAUCIÓN

- La tinta y el disolvente pueden contener disolventes orgánicos.
  Cuando manipule la tinta o el disolvente, utilice guantes y gafas de protección para que no entre en contacto directo con su piel.
- Para la pantalla, se utiliza un panel táctil LCD.
  No presione los botones con demasiada fuerza.
- Si el sistema se detiene, apague el interruptor principal. Para volver a encender y reutilizar el sistema, consultar el "Capítulo 5. Procedimientos de emergencia".

1 Afloje el tornillo de bloqueo de la tapa del cabezal y retire la tapa del cabezal de impresión. A continuación, compruebe si la cubierta del cabezal de impresión y la zona que rodea la boquilla están sucias de tinta.

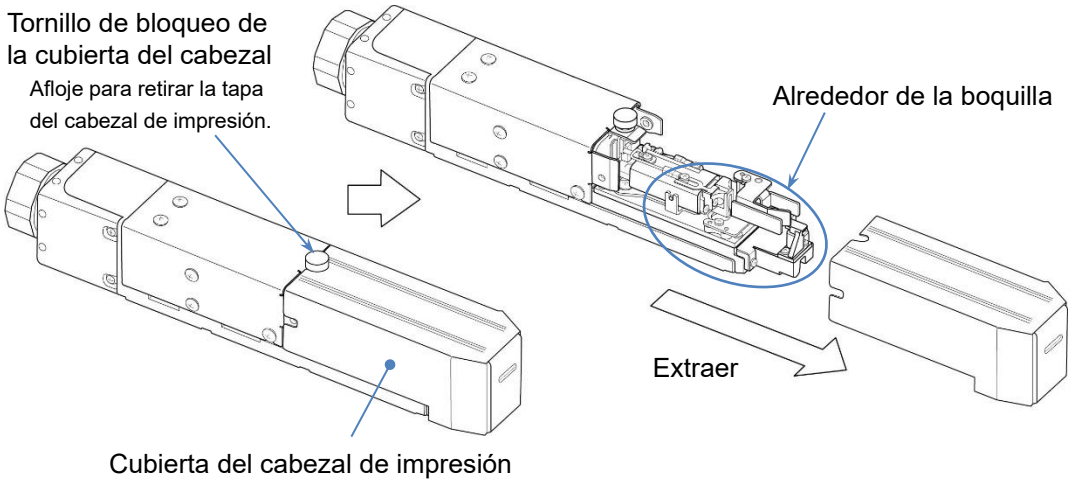

Como esta unidad imprime expulsando tinta contra el material de impresión, el exterior y el interior de la cubierta del cabezal de impresión se ensucian por las salpicaduras de la tinta del material de impresión. Para evitar problemas de impresión debidos a la suciedad, compruebe el estado de suciedad y limpie la unidad cuando sea necesario.
Consultar "3.3. Limpieza del cabezal de impresión" para conocer el método de limpieza.

2 Encienda el interruptor principal para conectar la alimentación.

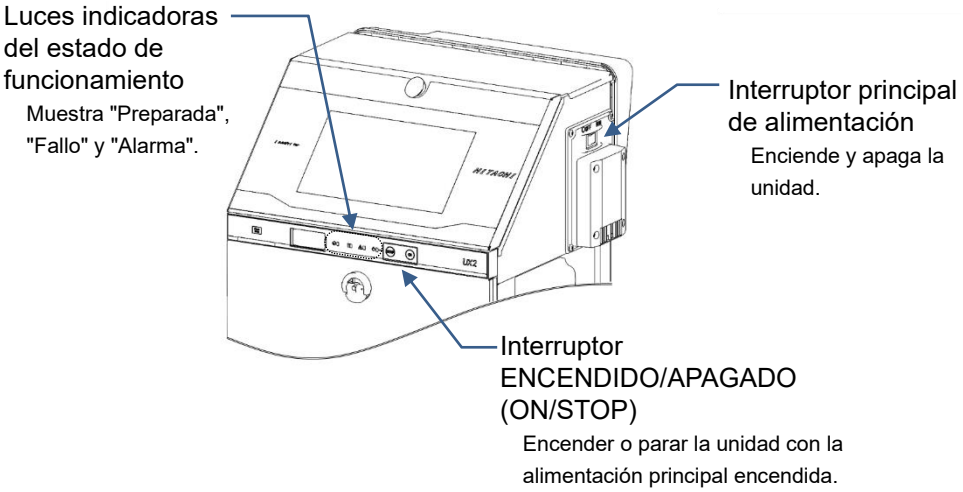

Se conecta la corriente y aparece la pantalla [INICIO].

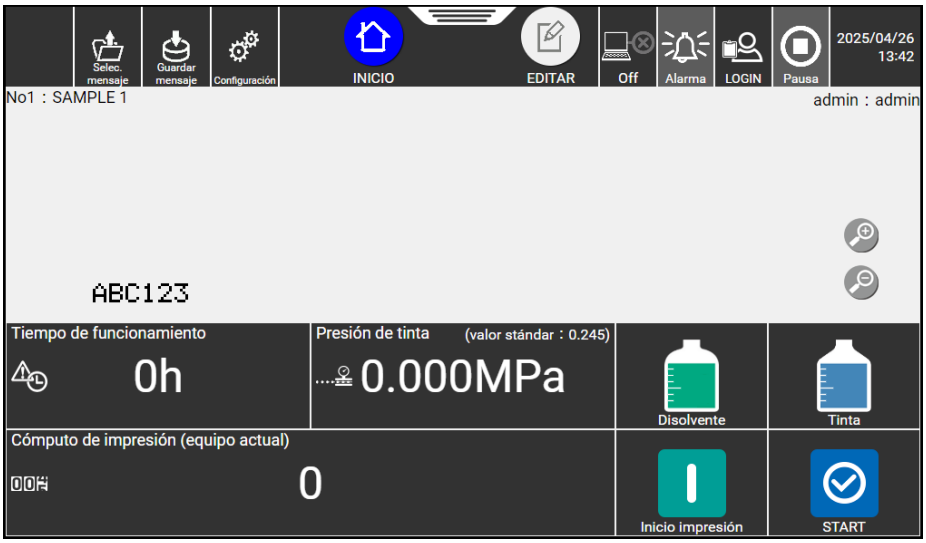

(Si aparece la pantalla [Seleccione usuario], consulte la página siguiente)

Si no se enciende, es posible que se haya apagado con el interruptor STOP la última vez. Pulse el interruptor ON durante unos dos segundos para encender el dispositivo.

* Para volver a conectar la corriente, asegúrese de que las luces indicadoras del estado de funcionamiento estén apagadas.

- Puede comprobar la descripción de la impresión, el valor del recuento y el contenido de los caracteres del calendario en la pantalla [INICIO].

Si aparece la pantalla [Seleccione usuario] al encender el equipo

A Encienda el dispositivo.
Aparece la pantalla [Seleccione usuario]. Seleccione un usuario.

Se muestran los nombres de usuarios guardados.

Un icono que muestra una carpeta representa a un usuario con derechos de administrador.

Un icono que no muestra ninguna carpeta representa a un usuario general.

B Pulse el nombre de usuario user.
Aparece la ventana de introducción de la contraseña.

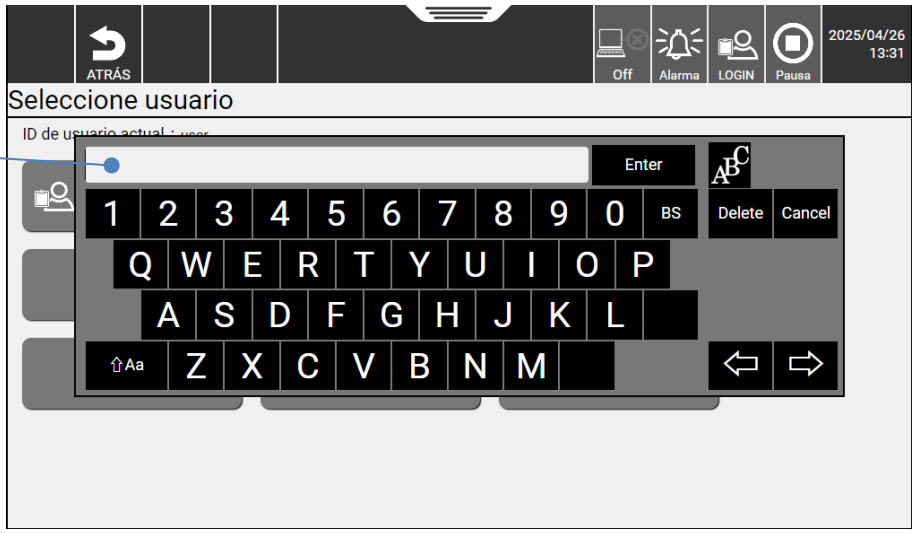

Introduzca la contraseña del nombre de usuario "user".

C Introduzca la contraseña del nombre de usuario "user" y pulse Enter.
Aparece la pantalla [INICIO].

3 Coloque un trozo de papel de limpieza, etc., contra el puerto de expulsión de tinta en el extremo del cabezal de impresión para estar preparado para la expulsión de tinta.
(* Inmediatamente después de la expulsión de la tinta, una pequeña cantidad de tinta puede brotar y ensuciar los alrededores.)

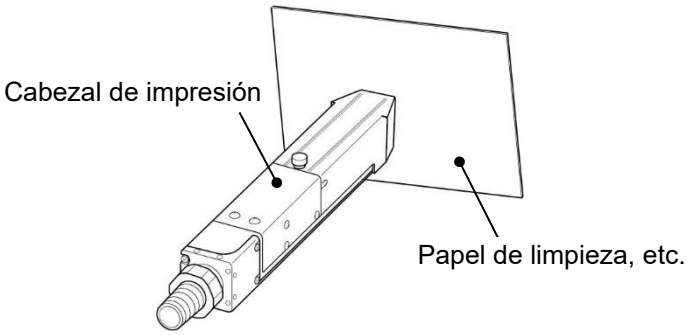

Pulse START en la parte inferior derecha de la pantalla [INICIO].

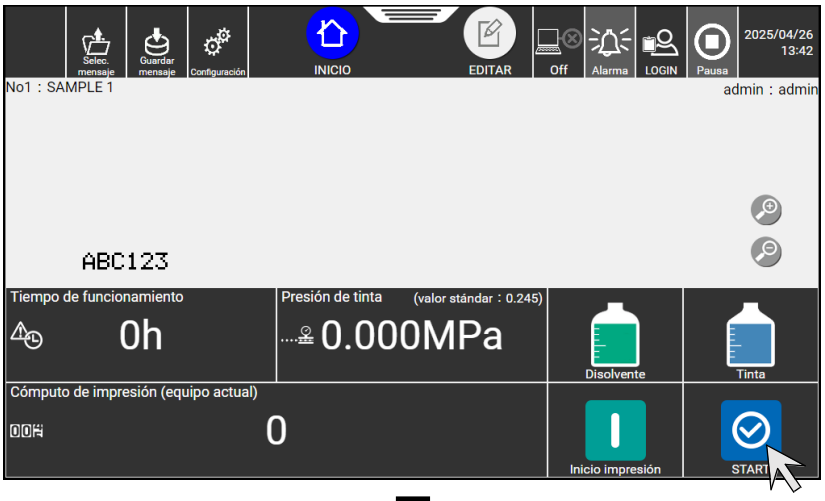

Pulse START.

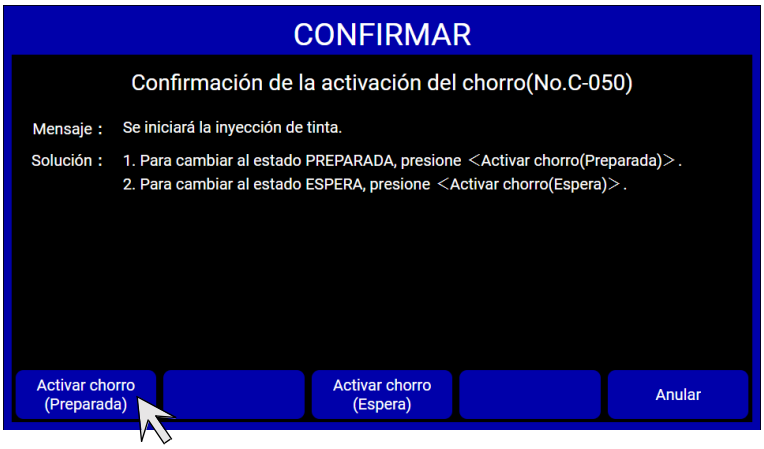

Pulse Preparada.

- No puede expulsar tinta cuando el cabezal de impresión está insertado en la estación de limpieza.

Nota: Si la tinta salpica y ensucia continuamente el papel de limpieza incluso cuando no se está imprimiendo, puede haber algún fallo en el cabezal de impresión, como que el chorro de tinta no entre en el canalón o que la tinta no se recupere del canalón. En este caso, detenga la operación mediante el siguiente procedimiento de parada sin limpieza.

Procedimiento de parada sin limpieza
Pulse STOP en la parte inferior derecha de la pantalla [INICIO].

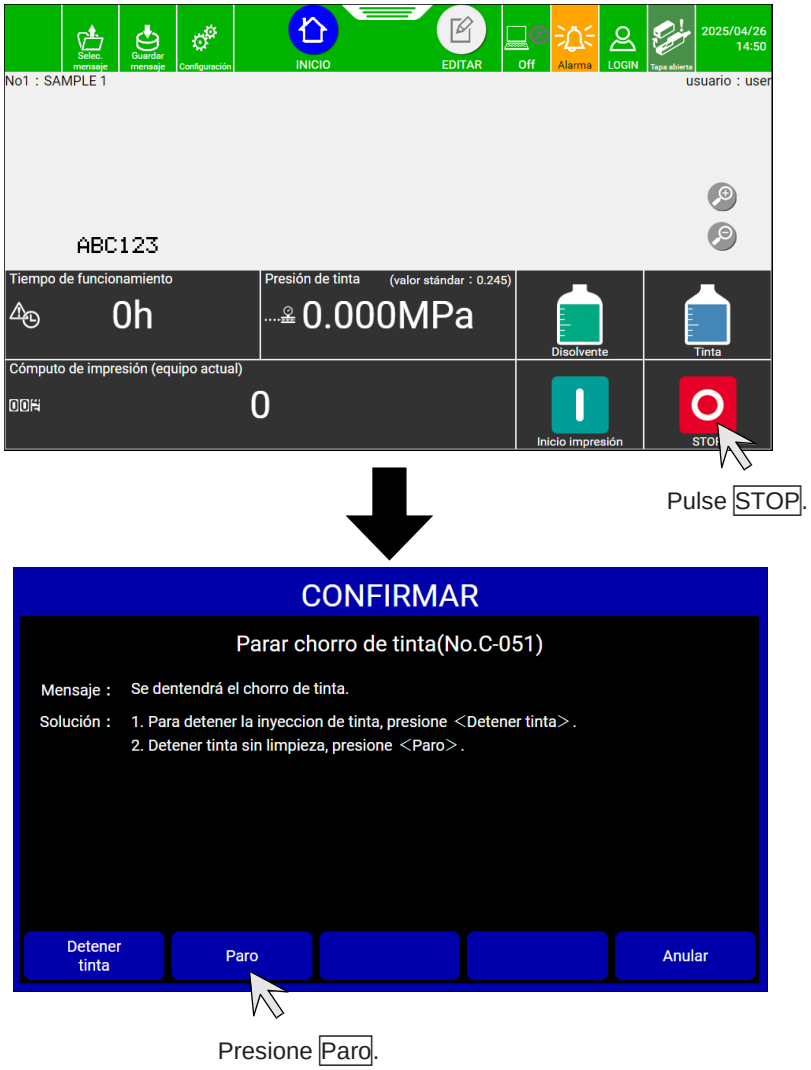

Este procedimiento de parada sin limpieza es posible incluso mientras se ejecuta la secuencia de arranque.
Si detiene la unidad con este procedimiento, reinicie la operación según "3.1.2. Cuando se produce un error al inicio del funcionamiento".

4 Espere hasta que el estado cambie de [En curso] a [Preparada].

- Cuando esta unidad se utiliza a bajas temperaturas (aproximadamente 25 ºC o menos), la impresora puede tardar más de lo normal en alcanzar el estado [Preparada].
- Compruebe la presión de la tinta.

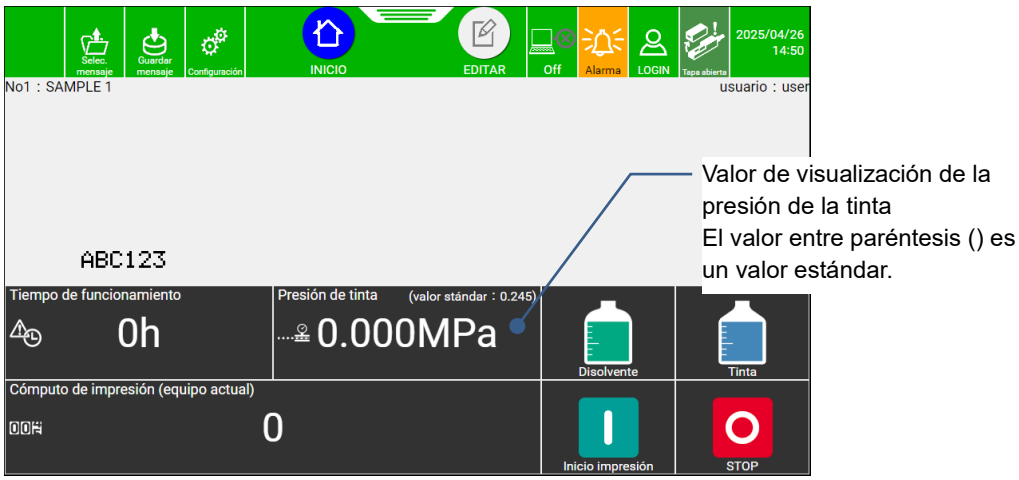

Si hay una diferencia de 0,010 MPa o superior entre el valor visualizado y el valor estándar, ajuste la presión girando el tornillo de ajuste de la presión con un destornillador plano para que la diferencia quede dentro de ±0,002 MPa del valor estándar.

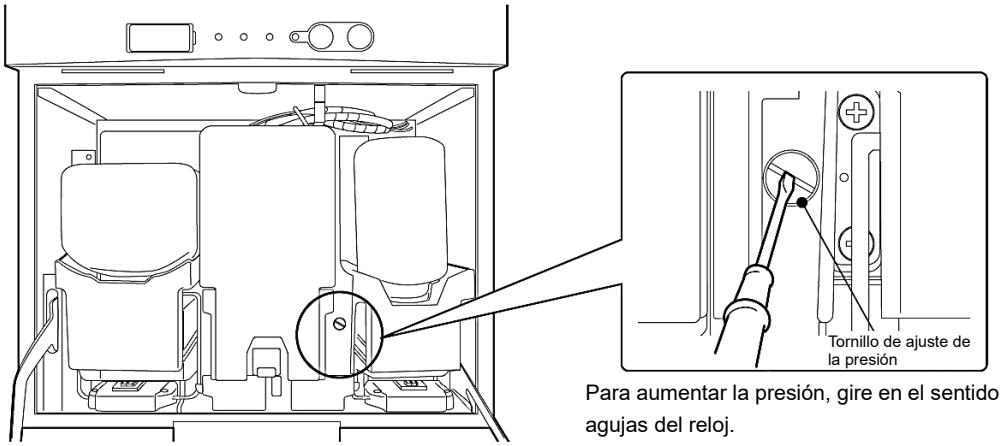

Para aumentar la presión, gire en el sentido de las agujas del reloj.

5 Introduzca la señal de detección del objetivo de impresión y compruebe si los datos de la impresión y la descripción de la impresión son correctos.

- Si se introduce la señal de detección del destino de la impresión cuando el estado es [Preparada], se imprime la descripción de impresión establecida.

3.1.2. Cuando se produce un error al inicio del funcionamiento

1 Asegúrese de que la unidad está en el estado [Pausa].

2 Afloje el tornillo de bloqueo de la tapa del cabezal y retire la tapa del cabezal de impresión.

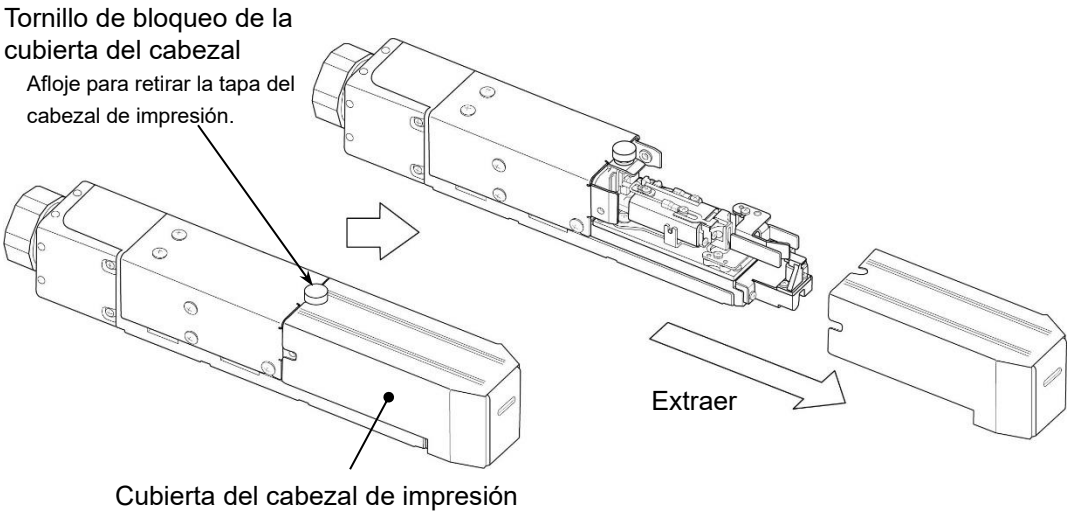

3 Limpie el interior de la zona a limpiar con disolvente.
Limpie el orificio de la boquilla, el electrodo de carga, el electrodo de desviación y el canalón con disolvente. (Consultar también "3.3. Limpieza del cabezal de impresión".)

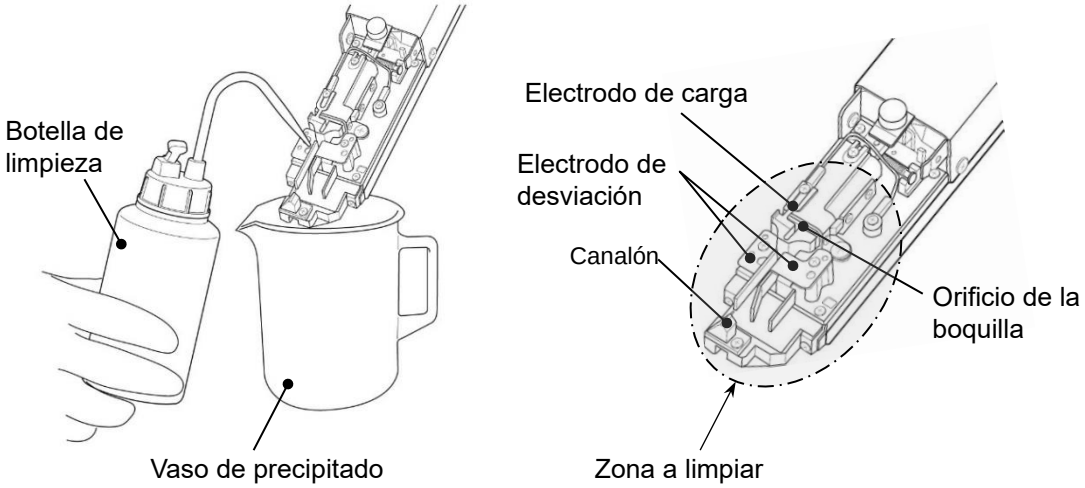

* Limpie bien el disolvente de la superficie de cada pieza (incluida la base de montaje) con papel de limpieza y seque la pieza.

4 Retire la tapa del cabezal de impresión y coloque el extremo del cabezal de impresión en el vaso de precipitados para que esté listo para la expulsión de la tinta.

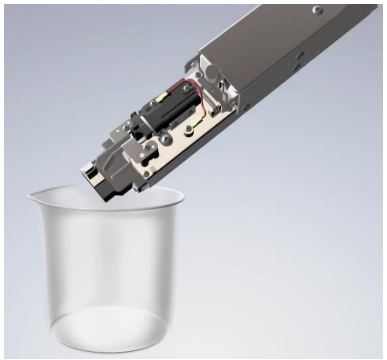

Pulse START en la parte inferior derecha de la pantalla [INICIO].

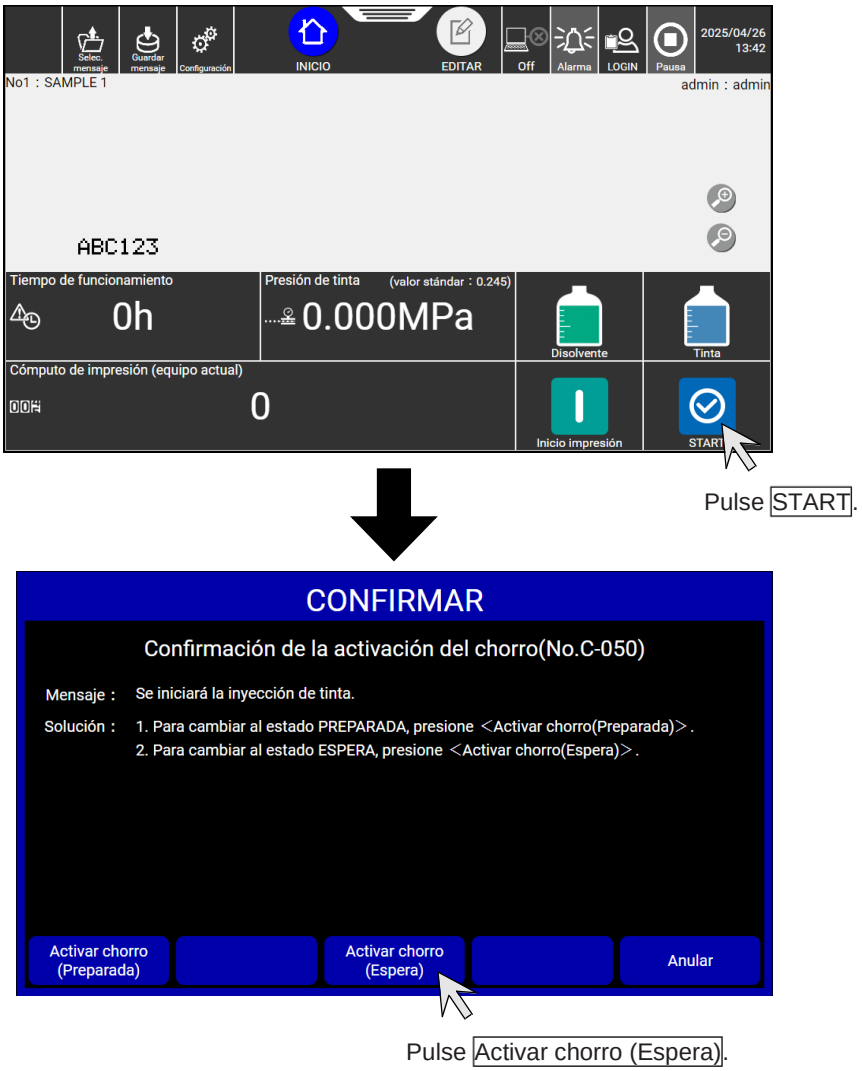

- No puede expulsar tinta cuando el cabezal de impresión se inserta en la entrada del cabezal de impresión de la estación de limpieza. (Piezas opcionales)

5 Asegúrese de que el chorro de tinta está en el centro del canalón.

⚠ ADVERTENCIA

- Lleve equipo de protección (gafas y mascarilla) cuando compruebe la posición del chorro de tinta.
- Si le entra tinta o disolvente en los ojos o en la boca, lávese inmediatamente con agua caliente o fría y consulte a un médico.
- Antes de expulsar la tinta, asegúrese de que no hay nadie en la dirección de expulsión. (Realice esta operación con el extremo del cabezal de impresión introducido en un vaso de precipitados, etc.)

- Compruebe la posición del chorro de tinta desde los lados y la parte superior del cabezal de impresión, como se muestra en la figura, para asegurarse de que está en el centro del canalón.

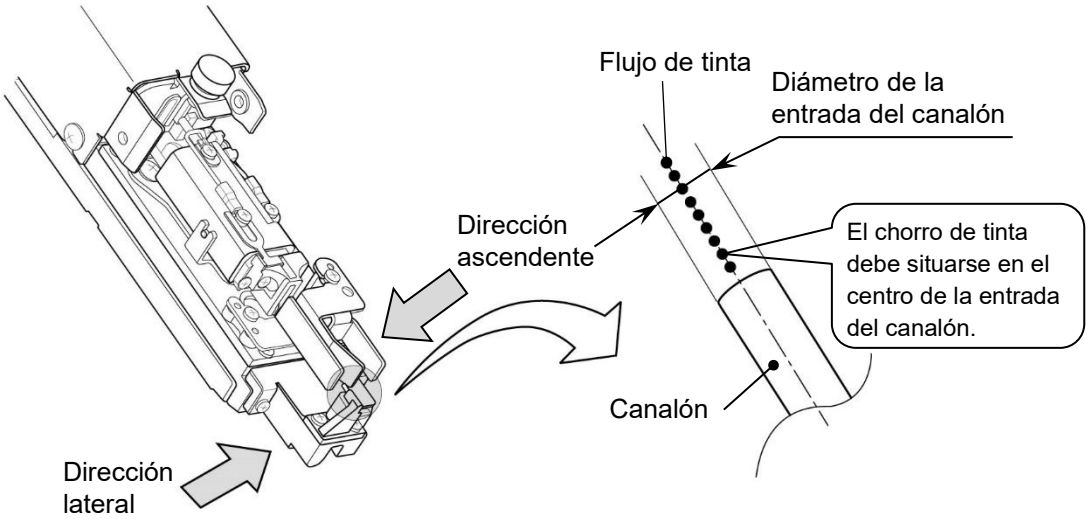

- Si la inyección de tinta no se encuentra en el centro del canalón, realice [Paro] para detener la expulsión de tinta. Además, actúe de acuerdo con el Manual técnico "6.4 Cómo corregir el flujo del chorro de tinta y la obstrucción de las boquillas".

6 Instale la cubierta del cabezal de impresión y ponga la unidad en el estado [Preparada].

- Si el estado de la pantalla no cambia de [Tapa abierta] a [Espera], es posible que la tapa del cabezal de impresión no esté instalada correctamente. Vuelva a instalar la tapa del cabezal de impresión.
- Consulte "3.1.3(2) Paso del estado [Espera] al estado [Preparada]" y ponga la unidad en el estado [Preparada].
- Si aparece el error [Tapa abierta], pulse Cerrar.

7 Introduzca la señal de detección del objetivo de impresión y compruebe si los datos de la impresión y la descripción de la impresión son correctos.

- Si se introduce la señal de detección del destino de la impresión cuando el estado es [Preparada], se imprime la descripción de impresión establecida.

3.1.3. Funcionamiento de la conmutación del estado preparado y en espera

(1) Paso del estado [Preparada] al estado [Espera]

* Cuando el enclavamiento del transportador se activa mediante la señal de salida [Preparada], si el estado se cambia a [Espera], el transportador se detendrá.

1 Pulse Preparada en la parte superior de la pantalla y aparecerá el mensaje [Interrupción de impresión]. A continuación, pulse Interrupción de impresión.

(2) Paso del estado [Espera] al estado [Preparada]

2 Pulse Espera en la parte superior de la pantalla y aparecerá el mensaje [Confirmación de impresión]. A continuación, pulse Ejecutar.

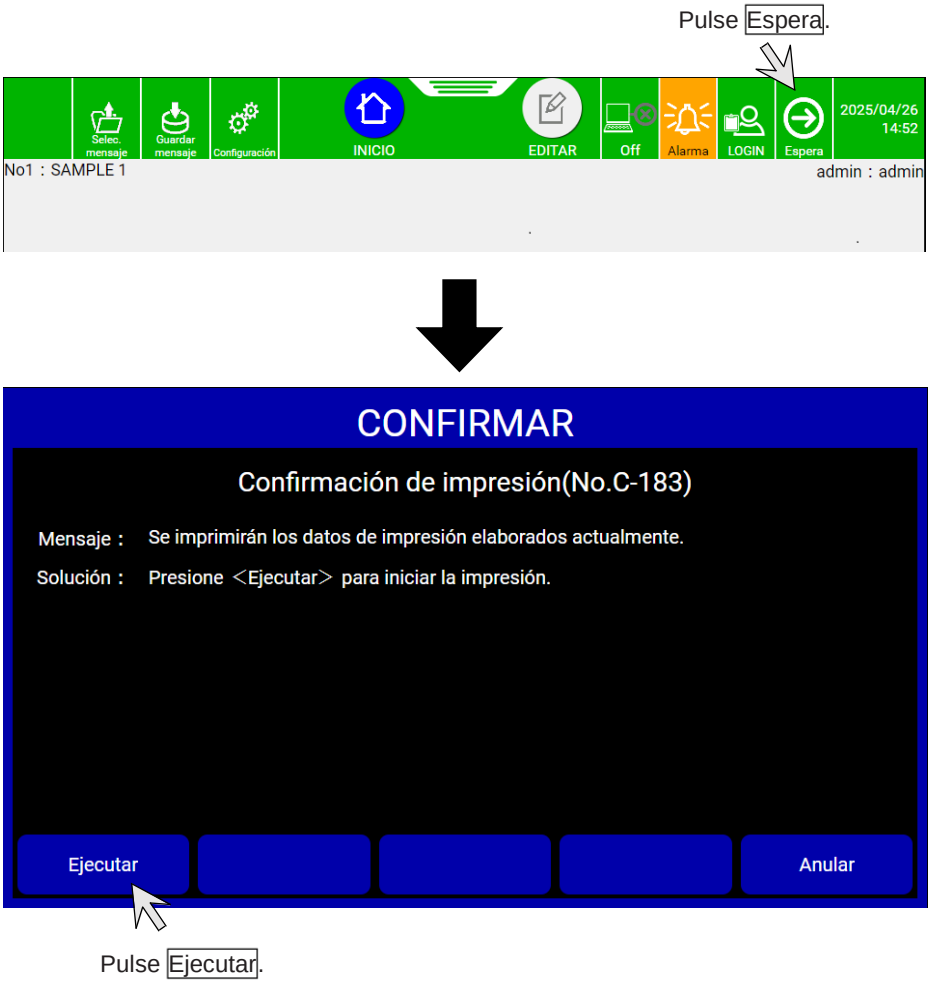

3.2. Operación de apagado

3.2.1. Parada automática al pulsar el botón del interruptor de parada

1 Mantenga pulsado el interruptor STOP durante unos dos segundos.
Todas las operaciones hasta el apagado de la unidad se realizan automáticamente.

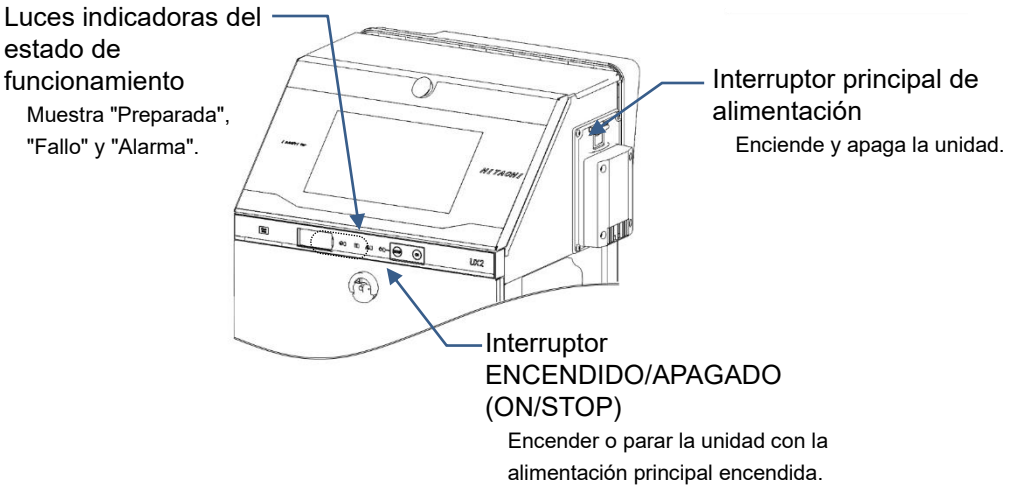

- La corriente se desconecta mediante el interruptor STOP cuando se expulsa o se detiene la tinta. (El interruptor principal no tiene porqué estar apagado. El consumo de energía no cambia aunque el interruptor principal permanezca encendido)

3.2.2. Detener la expulsión de tinta pulsando el botón de la pantalla

- Utilice el siguiente procedimiento para detener la expulsión de tinta.

Procedimiento para detener la expulsión de tinta

Pulse STOP en la parte inferior derecha de la pantalla [INICIO].

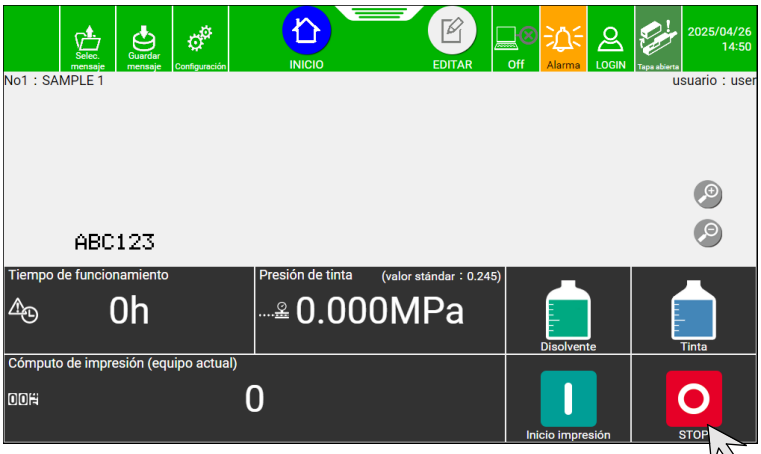

Pulse STOP.

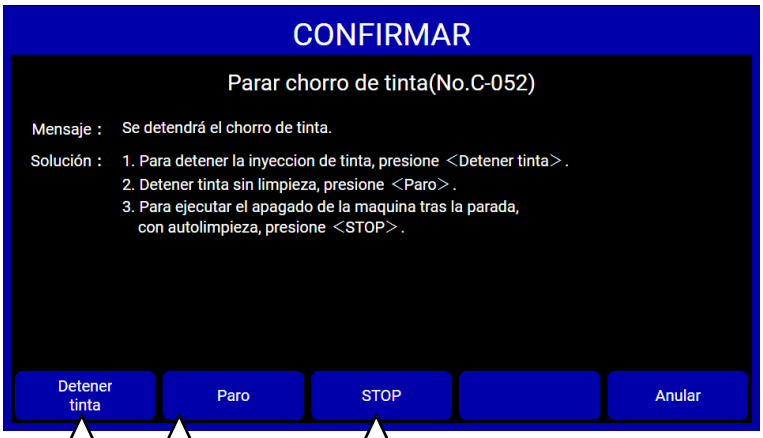

Desconecta la corriente automáticamente después de que el chorro de tinta se detenga, como el interruptor de STOP.

Detiene la expulsión de tinta sin limpiar la vía de circulación. (No recomendado)

Detiene la expulsión de tinta con la limpieza de la vía de circulación. Este botón no desconecta la corriente.

Limpieza exhaustiva

- Se trata de una función para limpiar la impresora con cuidado cuando la unidad se utiliza con frecuencia en un entorno de alta temperatura, o antes del fin de semana, como un período de parada de 2-3 días. Esta limpieza exhaustiva utiliza una mayor cantidad de disolvente que la limpieza normal.
- Póngase en contacto con su distribuidor más cercano para utilizar esta función.

3.2.3. Apagar el interruptor principal

Al apagar el interruptor principal, tenga en cuenta lo siguiente.

- Normalmente, pulse el interruptor STOP en lugar del interruptor principal para desconectar la alimentación al final del funcionamiento.
- Si la unidad no se va a utilizar durante mucho tiempo, apague el interruptor principal.
- No apague el interruptor principal mientras se expulsa la tinta, excepto en caso de emergencia. (Consulte el "Capítulo 5. Procedimientos de emergencia".)
- Tenga en cuenta que el método de encendido varía en función del método de apagado.

Relación entre el método de apagado y el de encendido

Método de apagado	Método de encendido
Cuando se apaga el interruptor principal después de parar la unidad con el interruptor STOP	Encienda el interruptor principal y presione el interruptor ON durante unos dos segundos para encenderlo.
Cuando se apaga el interruptor principal sin usar el interruptor STOP	Encienda el interruptor principal para conectar la alimentación.

Manipulación del sellado de goma de la boquilla

- El "sello de goma de la boquilla" evita que el orificio de la boquilla se seque y que el polvo se adhiera a la placa. Cuando la unidad no se va a utilizar durante varios días por vacaciones, etc., se recomienda instalar el sello de goma de la boquilla entre el orificio de la boquilla y el electrodo de carga en el momento de la parada.

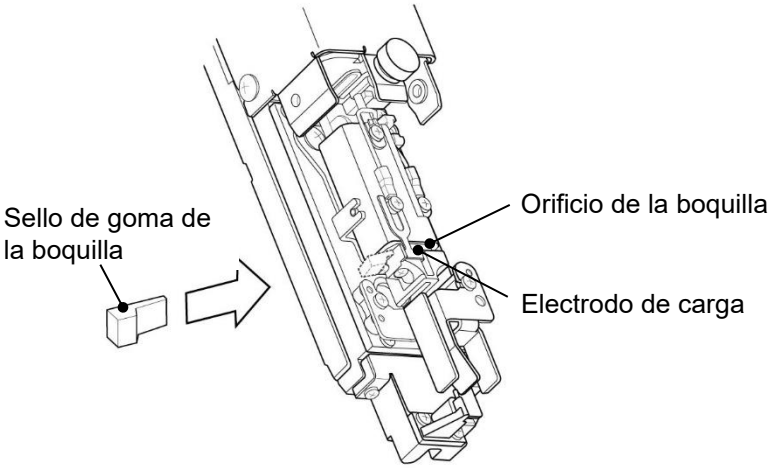

Precauciones de uso

- Guarde el sello de goma de la boquilla en una bolsa de plástico, etc., para protegerla de la suciedad y el polvo.
- Instale el sello de goma de la boquilla después de limpiarla con disolvente.
- No deforme el electrodo de carga al instalar el sello de goma de la boquilla.

3.3. Limpieza del cabezal de impresión

Esta sección describe el procedimiento de limpieza cuando la zona alrededor de la boquilla está sucia de tinta.

⚠ADVERTENCIA

- El disolvente utilizado para la limpieza es inflamable. Asegúrese de que no se instalen dispositivos que generen llamas o arcos eléctricos.
- Elimine la electricidad estática de su cuerpo y de los equipos periféricos antes de limpiar el cabezal de impresión.
- Consulte "Precauciones de seguridad" en este Manual de funcionamiento básico para conocer las precauciones detalladas.

ATENCIÓN

- Nunca vierta la solución de residuos de tinta o disolvente en la red de alcantarillado público. La eliminación de residuos debe cumplir con todas las normativas vigentes. Consulte con la agencia regulatoria apropiada para obtener más información.
- Si se derrama tinta o disolvente por error, límpielo rápidamente con papel de limpieza o algo similar.

3.3.1. Limpieza con botella limpiadora

(1) Orientar el extremo del cabezal de impresión hacia abajo y verter el disolvente sobre la parte sucia y limpiar mientras se recoge el disolvente en un vaso de precipitados.

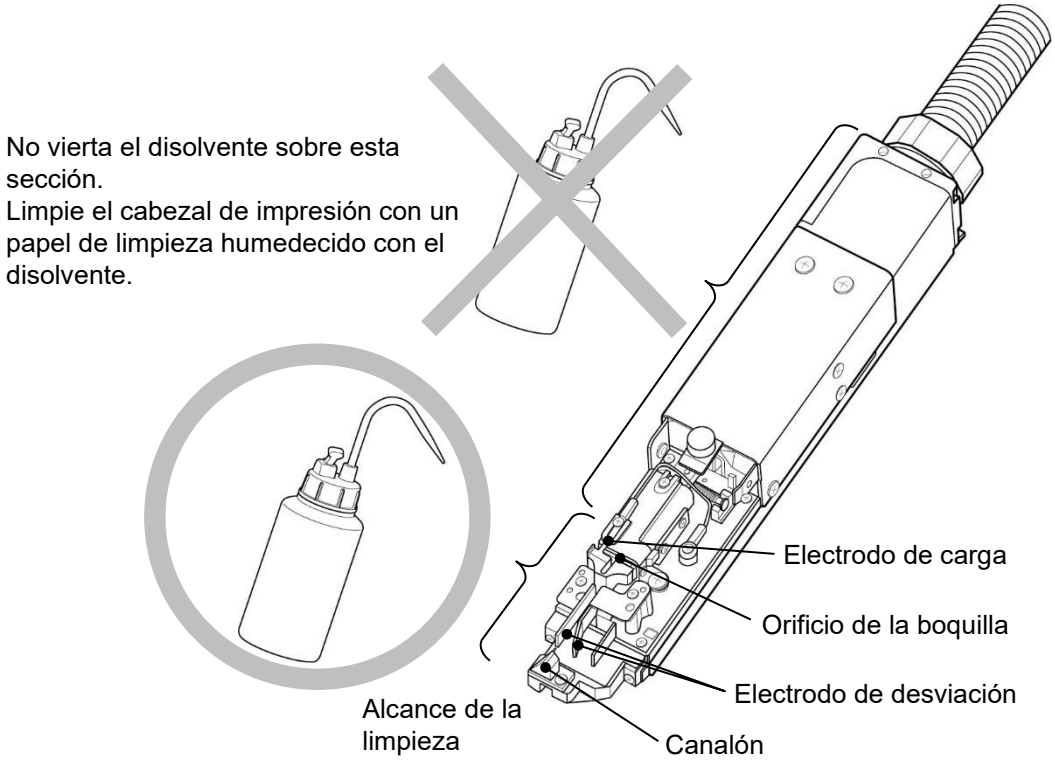

(2) Después de la limpieza, limpie bien el cabezal de impresión con papel de limpieza y séquelo con el soplador.
- Secar bien el orificio de la boquilla, el electrodo de carga, el electrodo de desviación y la franja del canalón en particular. Asegúrese de que el cabezal de impresión esté suficientemente seco antes de iniciar la operación. Si se utiliza mientras el cabezal de impresión está húmedo, la impresora no se iniciará normalmente
- Mientras el cabezal de impresión esté húmedo, no oriente su extremo hacia arriba.

(3) No sumerja el cabezal de impresión en el disolvente.
El disolvente puede entrar en el cabezal de impresión.

(4) Cuando se imprime con frecuencia o la distancia entre el material de impresión y el cabezal de impresión es corta, las salpicaduras de tinta pueden manchar el extremo del cabezal de impresión y la cubierta del mismo. Si este estado no se resuelve, la mancha se agravará, dando lugar a un error de impresión o a una parada de emergencia. Si se produce con frecuencia un error de impresión o una parada de emergencia debido a manchas causadas por salpicaduras de tinta, detenga la operación en curso y limpie el extremo del cabezal de impresión (alrededor de la boquilla, el electrodo de carga, el electrodo de desviación, la base de montaje y el canalón) y la cubierta del cabezal de impresión. Realice esta operación además de la limpieza al final de cada jornada de trabajo.

> La purga de aire del cabezal de impresión es eficaz contra las manchas debidas a las salpicaduras de tinta.

(*) Cuando se utiliza el disolvente del cartucho como solución de limpieza

(a) Abra el cartucho de disolvente girando su tapa.

En este momento, no retire la tapa superior.

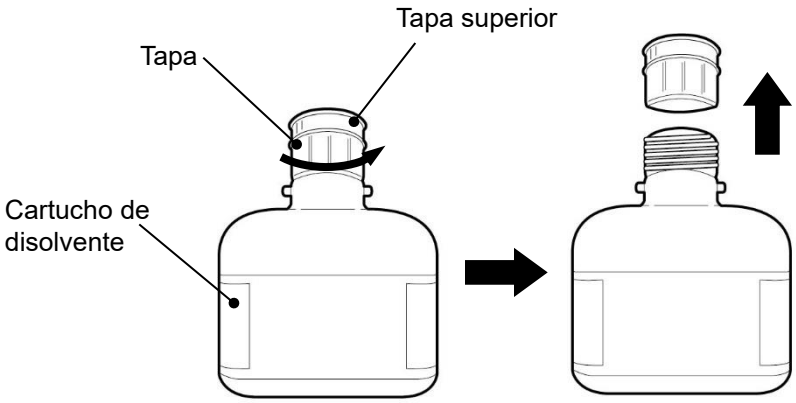

(b) Utilizar el disolvente transfiriéndolo a la botella de limpieza.

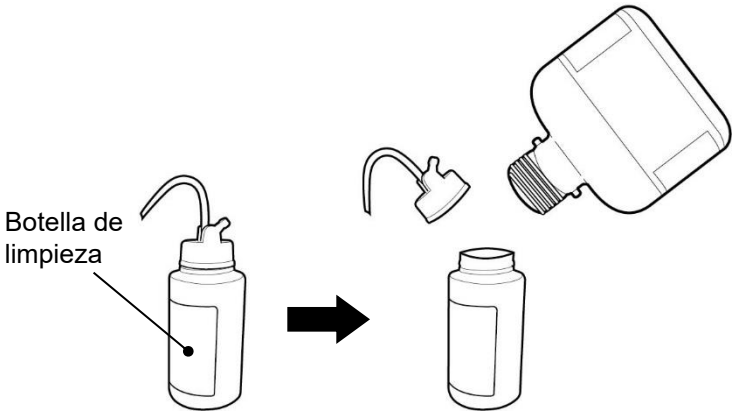

Notas:
- Si no hay solución de limpieza disponible, transfiera el disolvente del cartucho de disolvente a la botella de limpieza antes de colocar el cartucho de disolvente.
- Ajuste la tapa del cartucho de disolvente después de usarlo. Póngalo boca abajo para comprobar que no hay fugas de disolvente.
- Si el disolvente del cartucho de disolvente se utiliza como solución limpiadora, el volumen de disolvente del cartucho de disolvente disminuye. Cuando se coloque en la unidad, por favor, utilice un cartucho de disolvente que contenga más de la mitad de la botella.
- Si el disolvente se derrama accidentalmente, límpielo rápidamente con papel de limpieza.

3.3.2. Limpieza con estación de limpieza segura (piezas opcionales)

⚠ADVERTENCIA

- Durante la limpieza del cabezal, se produce vapor del disolvente. Si no tiene más remedio que tocar el cabezal de impresión o la estación de limpieza durante la limpieza del cabezal, asegúrese de eliminar la electricidad estática de su cuerpo antes de la operación.
- Consulte "Precauciones de seguridad" en este Manual de funcionamiento básico para conocer las precauciones detalladas.

⚠PRECAUCIÓN

- Cuando detenga la limpieza del cabezal y retire el cabezal de impresión, utilice guantes y gafas de protección y prepare papel de limpieza. Es posible que el cabezal de impresión no esté suficientemente seco.

ATENCIÓN

- No inserte ningún otro elemento que no sea el cabezal de impresión de la unidad. De lo contrario, puede provocar un fallo inesperado o un mal funcionamiento.
- Cuando la unidad se pone en funcionamiento por primera vez o la función de limpieza del cabezal no se utiliza durante varios días (cuatro o más días), el volumen de disolvente utilizado para la limpieza del cabezal puede cambiar para llenar las tuberías.
- No retire el cabezal de impresión hasta que la limpieza haya finalizado. De lo contrario, el disolvente puede salpicar o el vapor del disolvente de alta concentración puede permanecer en el interior.

Procedimiento de funcionamiento

1 Asegúrese de que la unidad está en el estado [Espera] o [Pausa].

Estado: Indica el estado de la unidad.

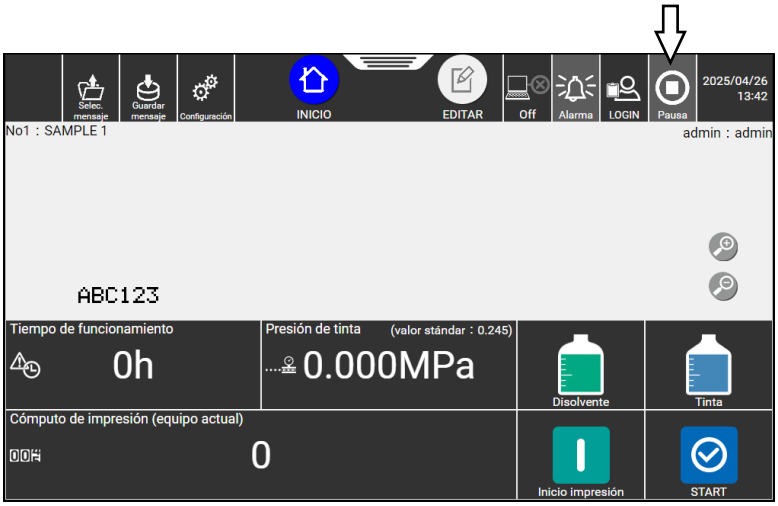

2 Asegúrese de que el depósito del disolvente de limpieza de la estación de limpieza está correctamente instalado.

- Asegúrese de que la marca "▽" del lado de la unidad principal de la estación de limpieza esté alineada con la marca "△" del depósito del disolvente de limpieza.
- Si las marcas están mal alineadas o el depósito del disolvente de limpieza está instalado de forma incorrecta, esta función no puede ejecutarse.

<Instalado correctamente>

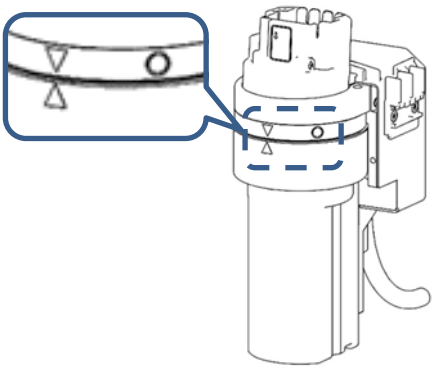

<Instalado incorrectamente>

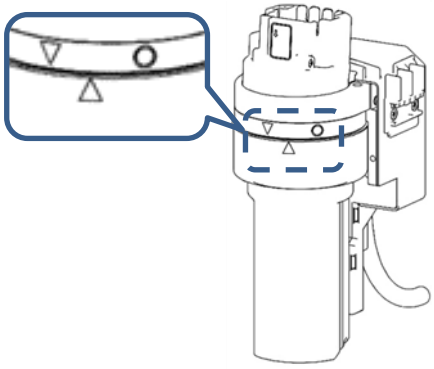

3 Afloje el tornillo de bloqueo de la tapa del cabezal y retire la tapa del cabezal de impresión.

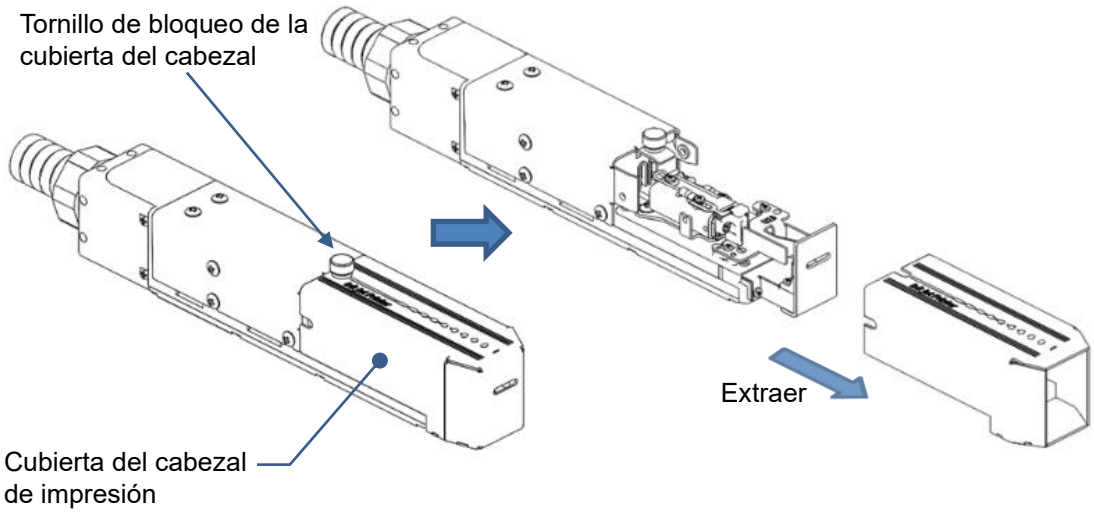

4 Asegúrese de que la tapa del cabezal de impresión no se pierda después de retirarla, por ejemplo, colgándola en el soporte de la tapa del cabezal para la estación de limpieza.

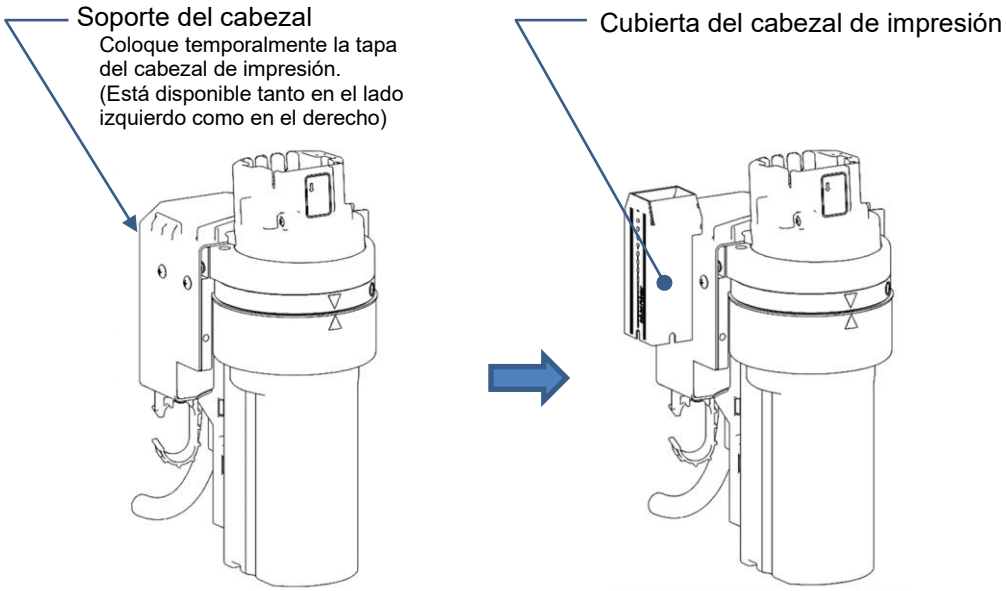

5 Introduzca el cabezal de impresión en la entrada del cabezal de impresión de la estación de limpieza en la dirección indicada en la figura siguiente.

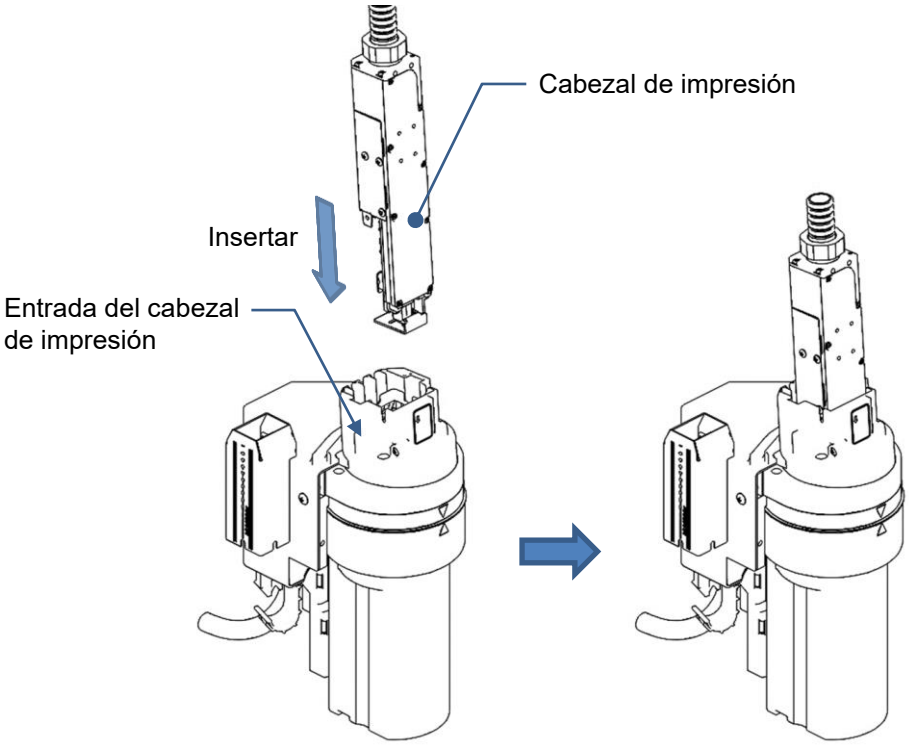

ATENCIÓN

- No introduzca el cabezal de impresión en la estación de limpieza a la fuerza.
  De lo contrario, alguna pieza puede deformarse, caerse o dañarse.

6 Para evitar una carga en la base del cabezal de impresión bajo el peso del cable del cabezal, cuelgue el cable del cabezal en el colgador del cable del cabezal de impresión fijado en la estación de limpieza.

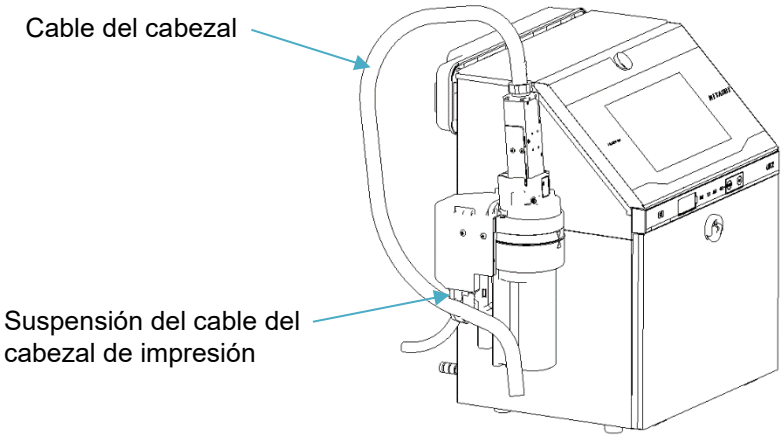

- No es necesario utilizar la suspensión del cable del cabezal de impresión si el cable del cabezal se fija de cualquier otra manera para que no se aplique ninguna carga a la base del cabezal de impresión.

7 Pulse el botón [Menú de control] en la pantalla [INICIO] para mostrar la pantalla [Menú de control].

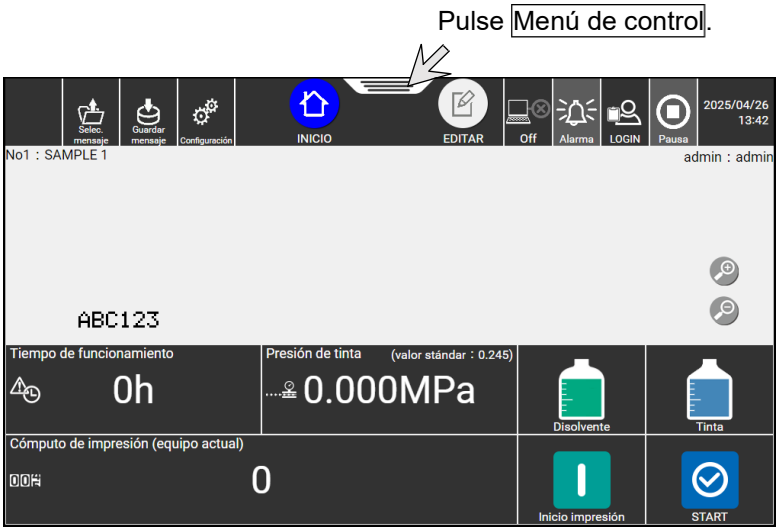

8 Pulse el botón [Limpieza de cabezales] en la pantalla [Menú de control].

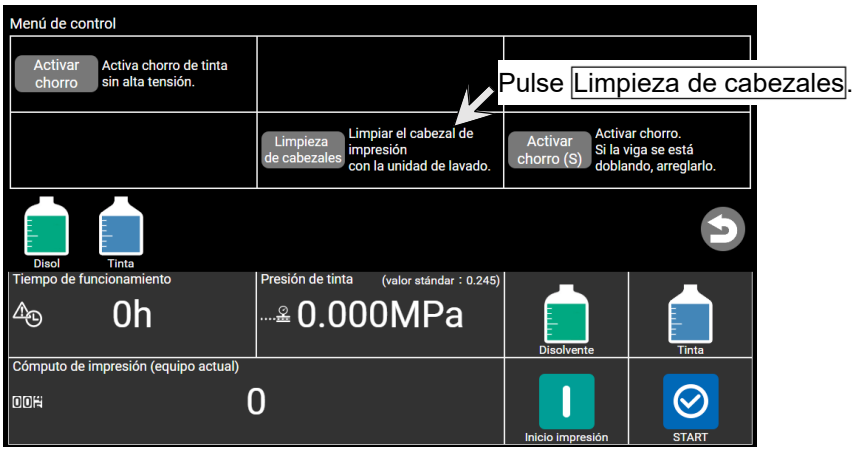

9 Aparece el mensaje [CONFIRMAR].

A continuación se describe cómo realizar la limpieza de los cabezales cuando la unidad está en el estado [Pausa] y cuando está en el estado [Espera].

<<Cuando se realiza la limpieza del cabezal en el estado [Pausa]>>

(1) Aparece el siguiente mensaje [CONFIRMAR]. Pulse [Limpieza de cabezales].

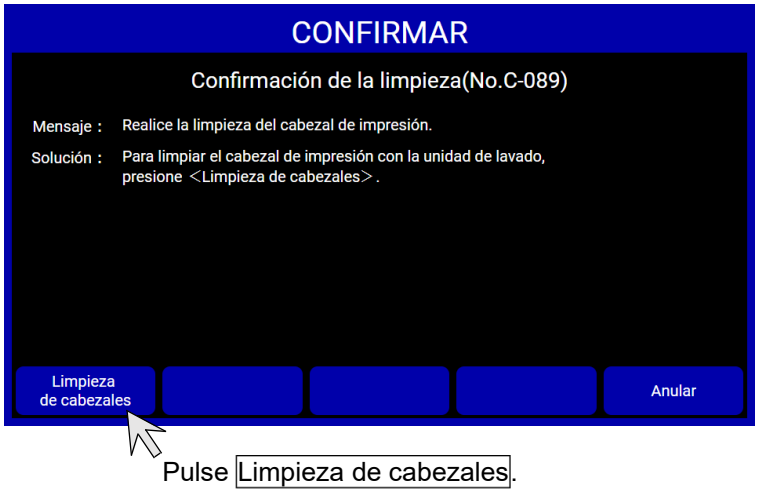

(2) Cuando se inicia la limpieza, aparece la siguiente pantalla.

Se muestra el ajuste del modo de limpieza.

Modo de limpieza	Pantalla
Eco	Eco limpieza de cabezales
Estándar	Limpieza de cabezales
Cuidado	Limpieza cuidadosa de cabeza

Para más información sobre cómo cambiar el modo de limpieza, consulte el apartado 11.1 del Manual de instrucciones.

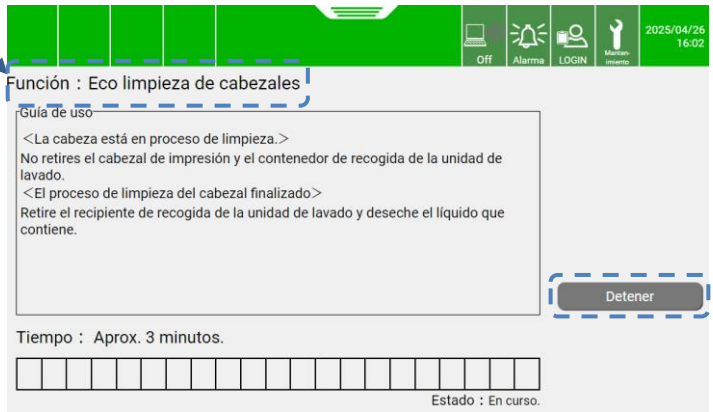

- Para detener la limpieza del cabezal, pulse el botón [Detener].

<<Cuando se realiza la limpieza del cabezal en el estado [Espera]>>
Las operaciones desde la parada de la tinta hasta la limpieza del cabezal se realizan automáticamente.

(1) Aparece el siguiente mensaje [CONFIRMAR]. Asegúrese de que el cabezal de impresión está insertado en la estación de limpieza y pulse [Detenar tinta].

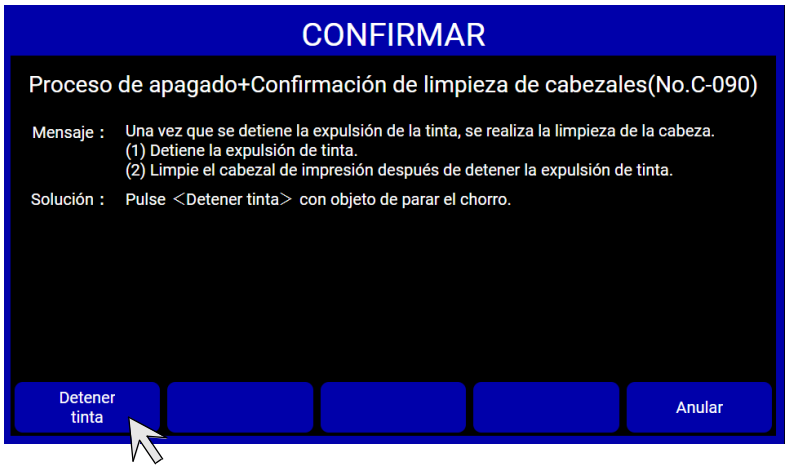

Pulse Detenar tinta.

(2) Cuando se pulsa [Ejecutar], se realizan automáticamente las operaciones desde la parada de la tinta hasta la limpieza del cabezal.

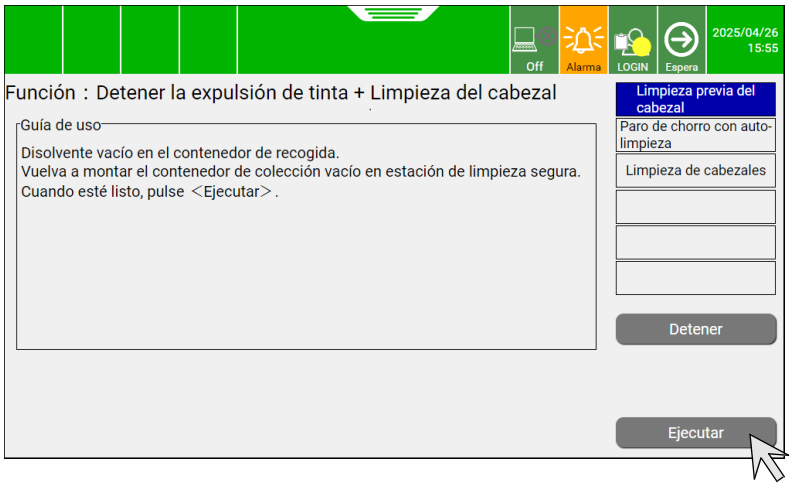

Pulse Ejecutar.

- Para detener el funcionamiento, pulse el botón [Detener].

10 Retire el cabezal de impresión de la estación de limpieza y asegúrese de que la zona que rodea la boquilla, incluido el extremo del cabezal de impresión, está limpia y el disolvente está seco.

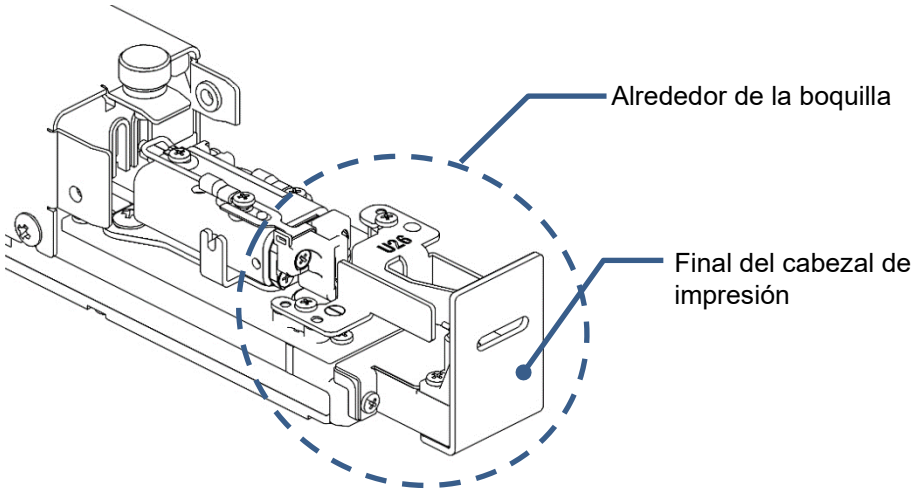

ATENCIÓN

- La mancha de tinta puede permanecer o el cabezal no está suficientemente seco dependiendo del nivel de mancha de tinta o del entorno de funcionamiento.
- Después de la limpieza, limpie el cabezal de impresión con papel de limpieza si está húmedo.
- Si el cabezal de impresión está manchado después de la limpieza, realice la limpieza del cabezal de nuevo o limpie el cabezal de impresión utilizando una botella de limpieza.
- Si la tinta no se desprende fácilmente, límpiela con papel de limpieza empapado en disolvente.
- No aplique una fuerza excesiva al electrodo cuando lo limpie. De lo contrario, podría deformarse y provocar un mal funcionamiento inesperado.

11 Retire el depósito del disolvente de limpieza de la estación de limpieza y drene el disolvente del depósito.

<<Cómo retirar el depósito del disolvente de limpieza>>
Sujete y gire el depósito del disolvente de limpieza hasta que su marca "△" esté alineada con la marca "○" de la estación de limpieza. A continuación, deslice el depósito del disolvente de limpieza hacia abajo para sacarlo de la estación de limpieza.

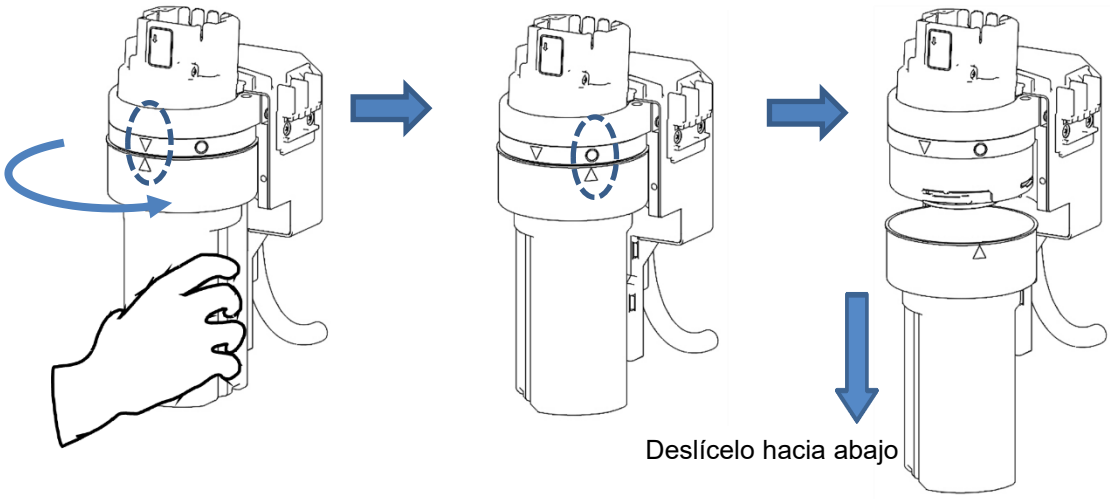

ATENCIÓN

- La solución residual debe ser tratada de acuerdo con la normativa local.
- Si se aplica alguna vibración o impacto a la estación de limpieza después de retirar el depósito del disolvente de limpieza, la solución puede gotear desde el interior.

12 Instale el depósito del disolvente de limpieza en el orden inverso al de la operación de retirada.

Página en blanco.

Capítulo 4

Reposición de tinta y disolvente

4.1. Reposición de tinta

4.2. Reposición de disolvente

⚠ ADVERTENCIA

- Tenga cuidado de no desconectar accidentalmente, estirar a la fuerza o doblar los tubos.
  Dado que la tinta y el disolvente de algunas partes de los tubos de conducción están presurizados, pueden salpicarle los ojos, la boca, las manos o la ropa.
  Si le entra tinta o disolvente en los ojos o en la boca, lávese inmediatamente con agua caliente o fría y consulte a un médico.
- Cuando manipule la tinta o el disolvente, como para una reposición o un reemplazo, tenga cuidado de no derramar la tinta o el disolvente.
  Si se derrama tinta o disolvente por error, límpielo rápidamente con papel de limpieza o algo similar. No cierre la cubierta de mantenimiento hasta asegurarse de que la parte que acaba de limpiar esté completamente seca.
  Debe prestar especial atención cuando haya derramado tinta o disolvente dentro de la impresora y no estén completamente secos. Esto se debe a que los vapores de la tinta o del disolvente permanecerán dentro del producto y podrían prenderse o provocar un incendio.
  Si resulta difícil limpiar la impresora con la alimentación activada, deténgala con la cubierta de mantenimiento abierta. Apáguela y, a continuación, vuelva a limpiarla.
- Si encuentra una fuga de tinta o disolvente en el interior del dispositivo mientras éste está en funcionamiento o en mantenimiento, límpielo rápidamente con papel de limpieza o algo similar. A continuación, con la tapa de mantenimiento abierta, detenga el dispositivo, apáguelo y repare la fuga.
  Si continúa funcionando con una fuga de tinta o disolvente, se producirá una anomalía que dará lugar a una impresión anormal. La tinta y el disolvente son inflamables. Por lo tanto, pueden prenderse o provocar un incendio.
- La tinta y el disolvente, su solución residual, el papel de limpieza usado y los envases vacíos son inflamables. Asegúrese de que estos residuos eliminados se mantienen alejados de una llama o un arco eléctrico.

⚠PRECAUCIÓN

- Preste atención a los siguientes puntos relativos a la manipulación de la tinta y el disolvente:
  - Utilice guantes y gafas de protección para que no entre en contacto directo con su piel.
    Si la tinta o el disolvente entran en contacto con la piel, lávese con jabón y agua tibia o fría.
  - Al retirar la botella de la unidad, vaya con cuidado para evitar que la tinta entre en contacto con el dispositivo o los artículos circundantes. Si se ha producido algún derrame, límpielo inmediatamente con un paño humedecido con disolvente.
  - Al abrir la botella, tenga en cuenta lo siguiente. Dado que la presión de vapor del disolvente es generalmente alta, si la temperatura ambiente es alta, como en verano, la presión interna puede aumentar, haciendo que el disolvente salga a chorros cuando se retire la cubierta exterior.
    - No sostenga la botella cerca de la cara.
    - Coloca la botella en una superficie plana.
    - Abra la botella cubriendo el tapón con un paño de desecho.

ATENCIÓN

- Nunca vierta la solución de residuos de tinta o disolvente en la red de alcantarillado público. La eliminación de residuos debe cumplir con todas las normativas vigentes. Consulte con la agencia regulatoria apropiada para obtener más información.

4.1. Reposición de tinta

Esta sección describe cómo reponer la tinta en esta unidad. También proporciona el calendario de reposición de tinta y las precauciones.

(1) Resumen

- La tinta se puede rellenar cuando el icono de tinta restante se sitúa en un rango en el que se puede sustituir el cartucho.
- Reponga la tinta en el depósito de tinta dentro de los 60 minutos (*1) posteriores a la aparición del aviso [Tinta insuficiente]. Si no se rellena la tinta, la unidad se detendrá.

  (*1) La especificación difiere según el tipo de tinta. Para más información, consulte la "Guía de manejo de cada tinta, capítulo 4".
- Cuando se repone la tinta, la advertencia se restablece automáticamente.
- La tinta sólo puede rellenarse mientras la máquina está encendida.

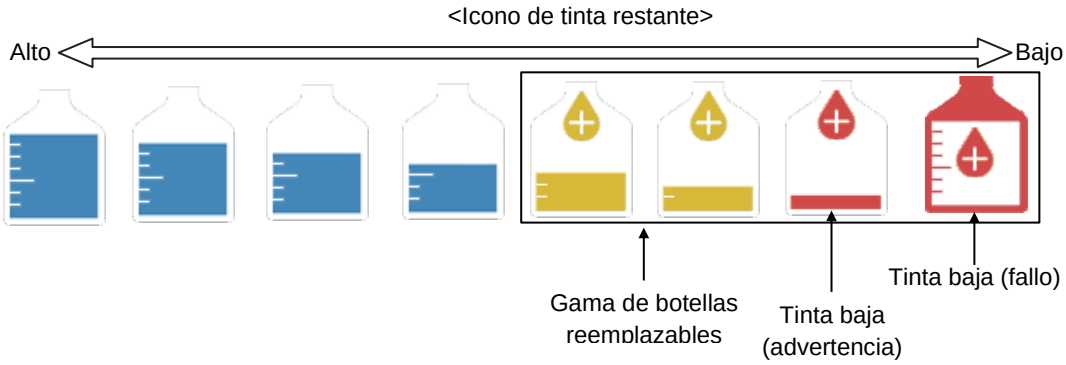

* Si el color del icono es azul, el cartucho de tinta no puede ser reemplazado.

- Si el nivel de tinta del cartucho de tinta es bajo, el nivel del icono de tinta restante puede caer repentinamente hasta el rango de cartucho reemplazable. Sin embargo, puede continuar con el funcionamiento ya que esto no supone un problema.

(2) Procedimiento de reposición

ATENCIÓN

- No levante el cartucho sujetándolo por el tapón.
  De lo contrario, el cartucho podría caerse.
- Dado que el cartucho contiene un chip IC, evite las ondas electromagnéticas o las fugas de líquido.

1 Retire el tapón del cartucho de tinta.

ATENCIÓN

- Después de aflojar la tapa de la tinta, asegúrese de apretarla antes de colocar el cartucho.
  De lo contrario, la tinta puede derramarse cuando la botella esté colocada.
- Después de retirar la tapa, no permita que su dedo, materiales extraños o suciedad entren en el agujero de la tapa de tinta. Si lo hace, podría provocar fugas de tinta y fallos en el equipo.
- No intercambie la tapa entre el cartucho de tinta y el cartucho de disolvente.
  De lo contrario, la tinta o el disolvente podrían derramarse.

La tapa es necesaria sólo para el almacenamiento.
No es necesario cuando se recarga la tinta.

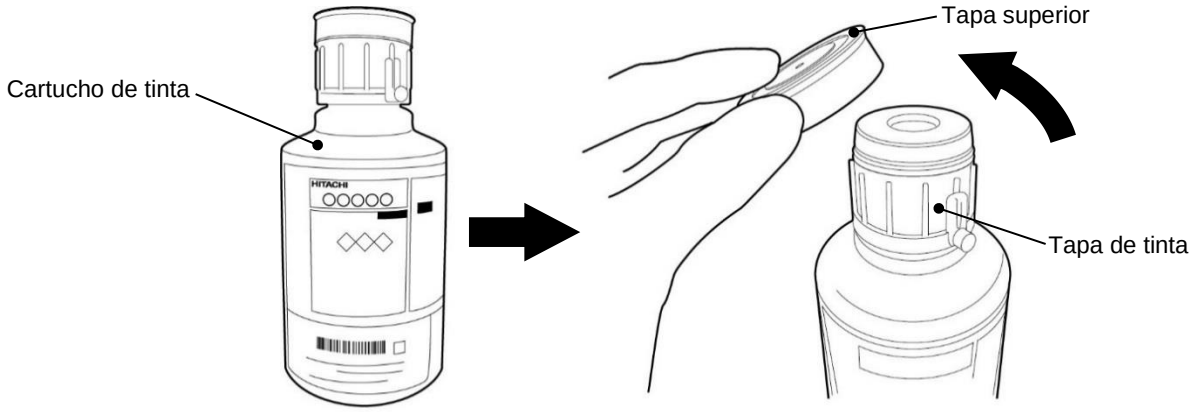

2 Mantenga la marca IC de la etiqueta del cartucho sobre el lector RFID de la impresora para leer la ID de la tinta.

ATENCIÓN

- Si queda tinta en el cartucho aunque la botella sea reemplazable, no la sustituya sino que contacte con su distribuidor local más cercano porque alguna pieza puede estar rota.

* Si no hay reacción cuando se sostiene el cartucho sobre el lector de la impresora, la etiqueta IC del cartucho puede estar dañada.
En este caso, puede introducir manualmente la ID de la tinta desde la pantalla IJP.
(Pasos **2** -1 y **2** -2)

- Si la ID de tinta es leída por la impresora IJ, los pasos **2** -1 y **2** -2 no son necesarios.

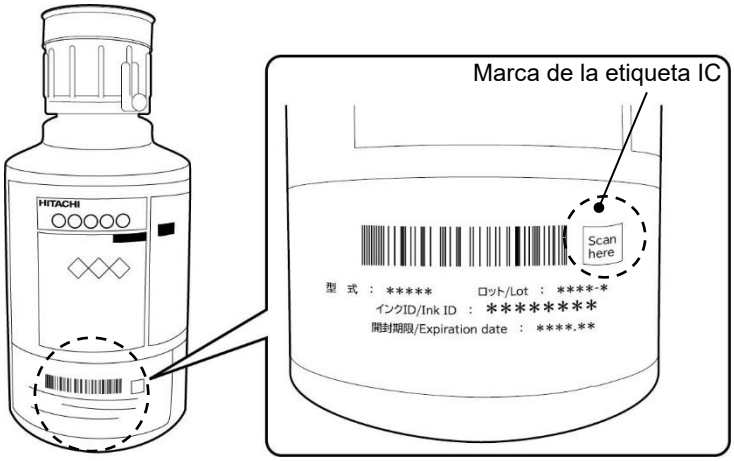

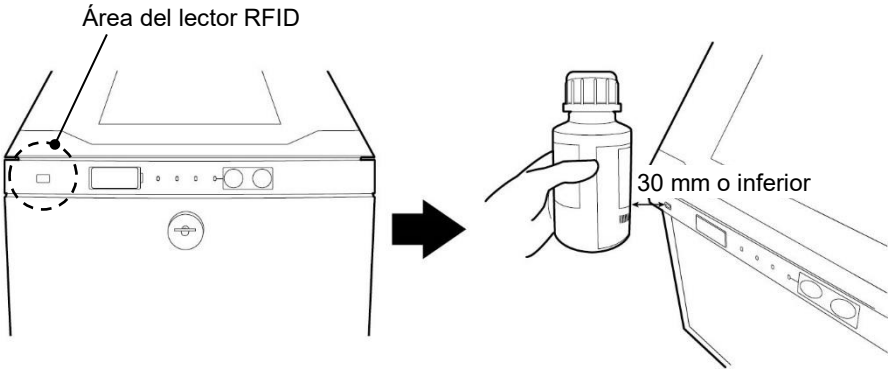

2 -1 Si introduce el ID manualmente, toque el icono en la pantalla [INICIO] de la unidad para abrir la pantalla de introducción del ID e introduzca el ID de la tinta.

- La ID de la tinta está impresa en la etiqueta del cartucho.

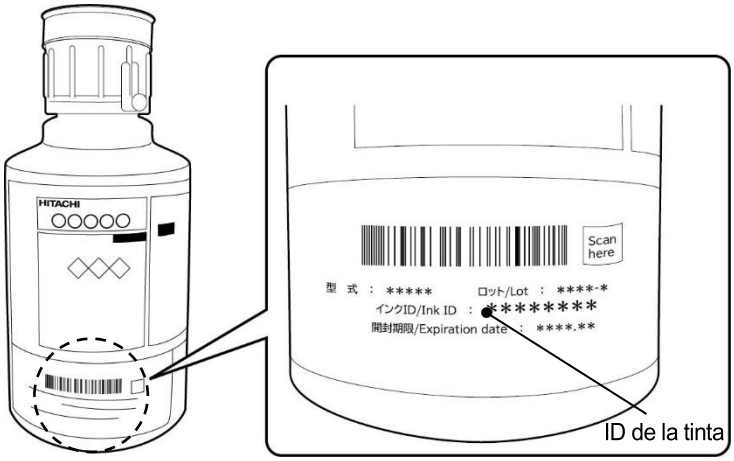

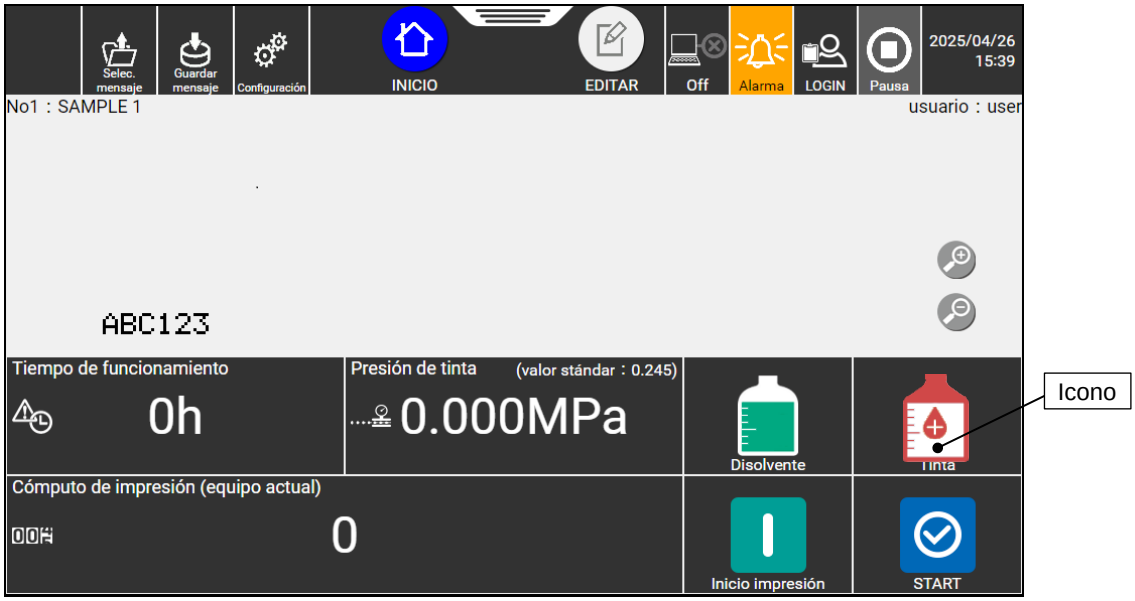

Capítulo 4.

2 -2 Introduzca manualmente la ID de la tinta en el área de entrada de la ID.
Para alternar entre mayúsculas y minúsculas, utilice ⇧Aa.

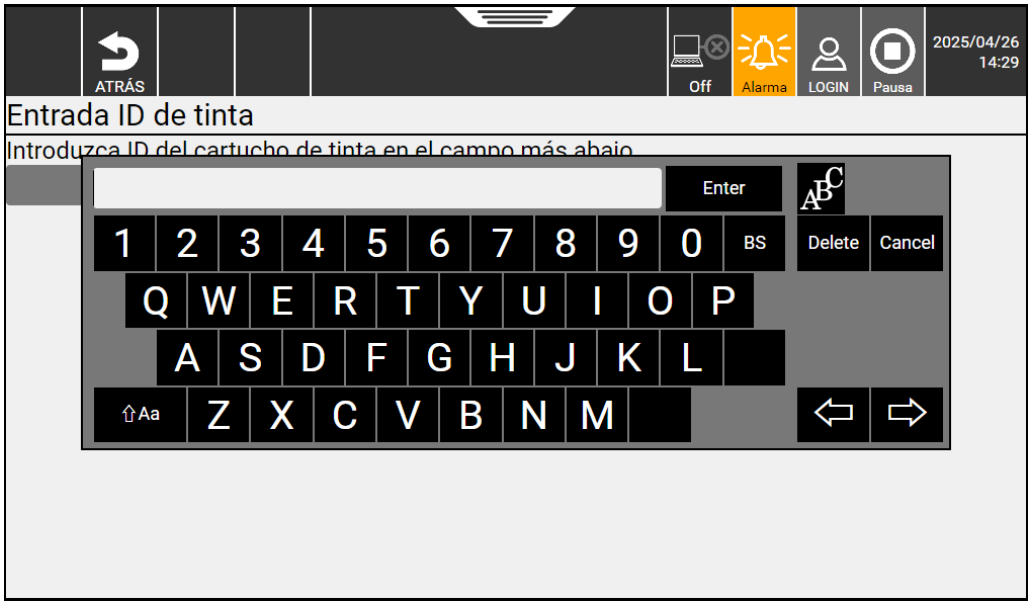

* Si la ID está demasiado manchada de tinta para ser leída, póngase en contacto con su distribuidor local más cercano.

3 Cuando se reconoce la ID de la tinta, el asa del lado de la tinta se desbloquea.

4 (1) Incline el asa hacia usted, (2) levántela y (3) extraiga el cartucho.

ATENCIÓN

- Si el asa no puede levantarse, no tire de ella con excesiva fuerza, empuje el asa de la palanca hasta el fondo.

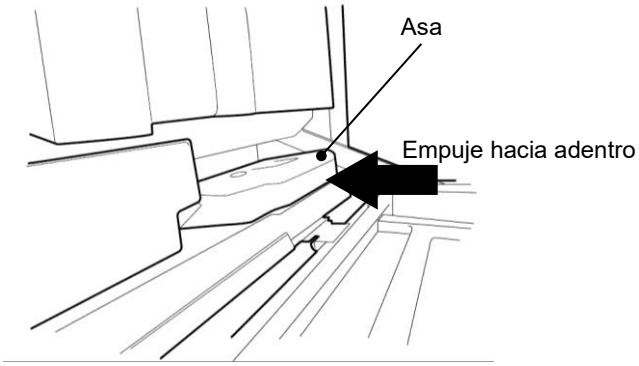

ATENCIÓN

- Después de retirar el cartucho de la unidad, coloque la tapa hacia arriba inmediatamente. Además, no exponga el cartucho extraído a ningún impacto.
  Si lo hace, la tinta puede salpicar.
- No gire el cartucho con el cartucho colocada en la unidad.
  El tapón de la tinta puede aflojarse, provocando el desbordamiento de la tinta.
- No ponga la solución residual en el cartucho usado.
  De lo contrario, la solución residual puede derramarse. Tenga en cuenta que un cartucho usado no está completamente sellado, incluso cuando el tapón está montado.
- Si un cartucho usado se llena de tinta o disolvente y se reutiliza, la tinta o el disolvente pueden derramarse.

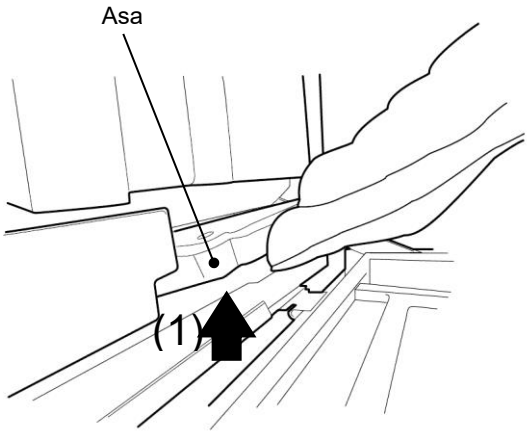

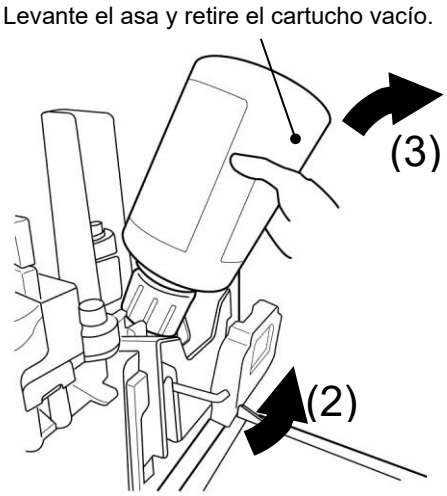

5 Coloque un nuevo cartucho en la posición especificada.
Instale el saliente del cartucho en la guía del saliente del puerto de suministro de tinta.

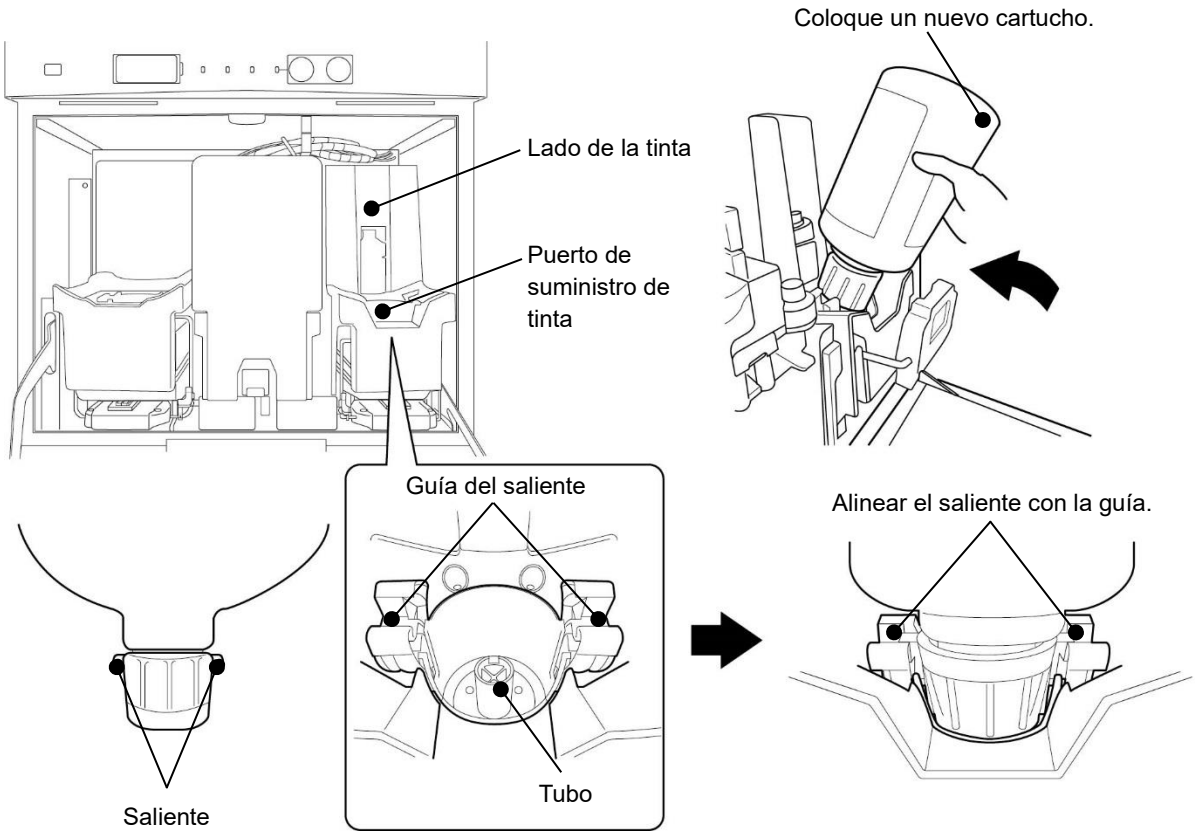

* Si se ha acumulado tinta en la superficie del tubo, límpiela con papel de limpieza humedecido con disolvente.

* Si se encuentra un objeto extraño, como un tornillo, o se introduce en el puerto de suministro de tinta, retírelo.

6 Cuando se coloca un nuevo cartucho, empuje el asa hacia abajo y luego empújela hasta el fondo de la unidad.

⚠ PRECAUCIÓN

- Tenga cuidado de que la mano o los dedos no queden atrapados al empujar el asa hacia abajo. (Ver la figura siguiente)

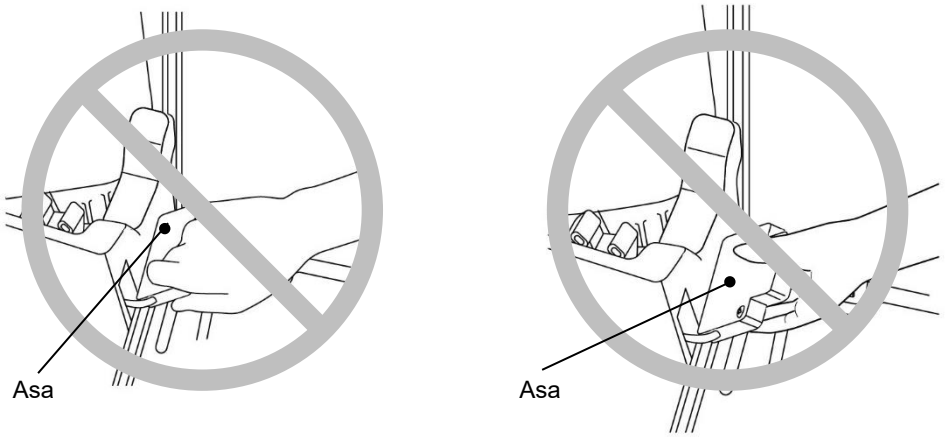

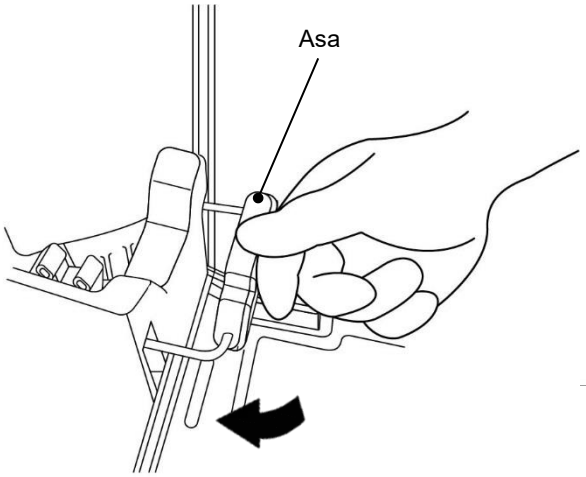

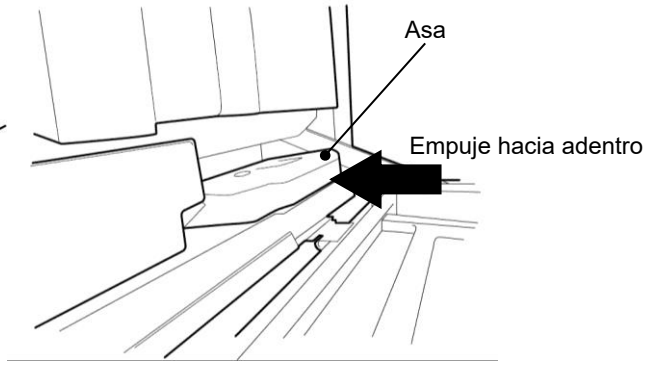

7 La sustitución del cartucho (recarga de tinta) ha finalizado.
Pulse Completado en la pantalla de guía de la unidad.
Al pulsar Completado se confirma que la recarga de tinta ha finalizado.

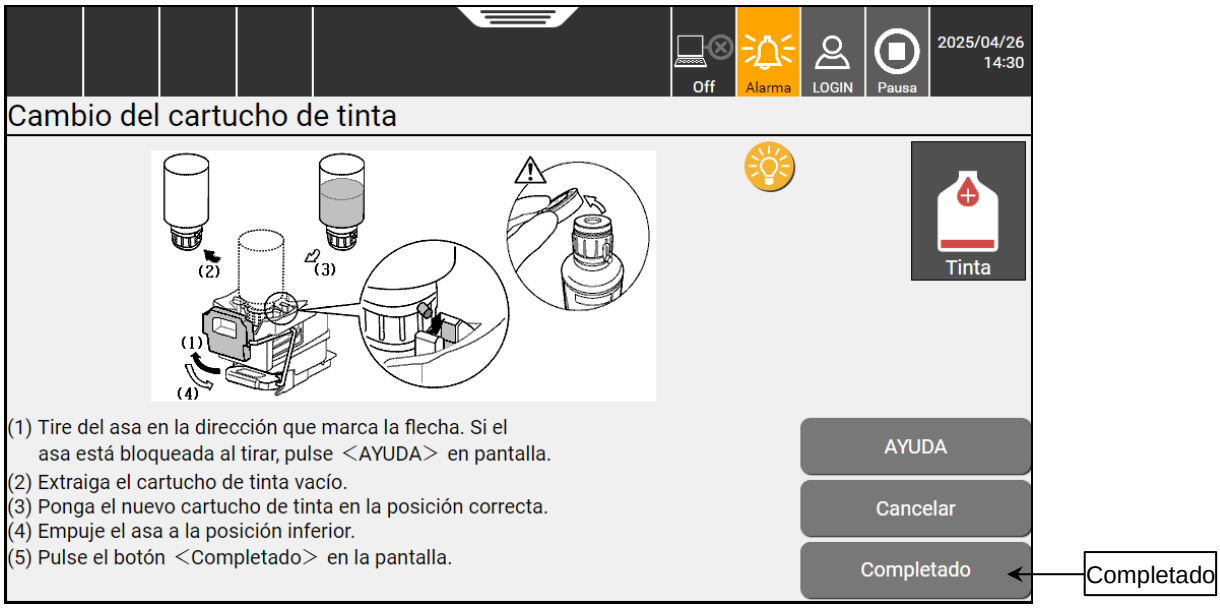

4.2. Reposición de disolvente

Esta sección describe cómo reponer el disolvente en esta unidad. También proporciona el calendario de reposición de disolvente y las precauciones.

(1) Resumen

- El disolvente puede ser rellenado cuando el icono de disolvente restante se posiciona en un rango en el que el cartucho puede ser reemplazado.
- Reponga el disolvente en el depósito de disolvente dentro de los 60 minutos siguientes a la aparición del aviso [Le niveau d'additif dans le réservoir est insuffisant.]. Si no se rellena el disolvente, la unidad se detendrá.
- Cuando se repone el disolvente, la advertencia se restablece automáticamente.
- El disolvente sólo puede rellenarse mientras la máquina está encendida.

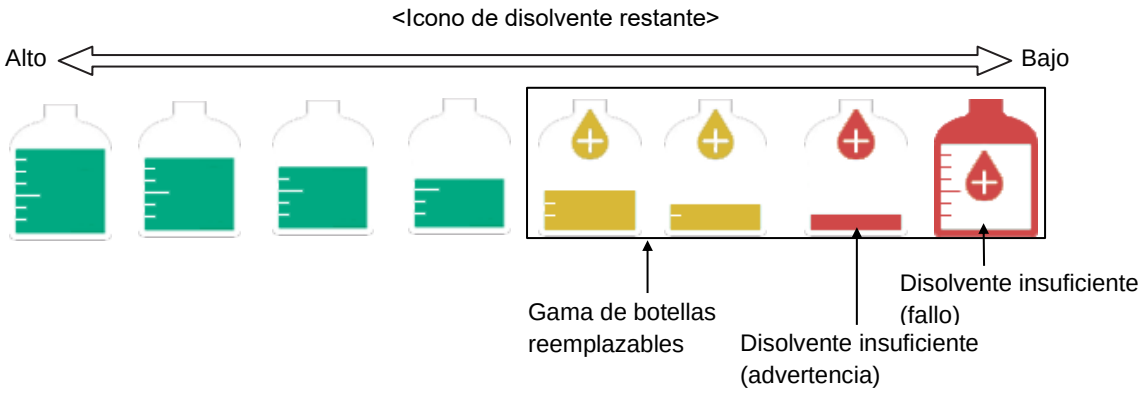

* Si el color del icono es verde, el cartucho de disolvente no puede ser reemplazado.

- Utilice el cartucho de disolvente sin abrir. Si está abierta, utilice una que contenga más de la mitad de la botella de disolvente. Si el nivel de disolvente en un cartucho de disolvente es bajo, coloque el cartucho en posición horizontal y asegúrese de que contiene más de la mitad del disolvente antes de usarlo.

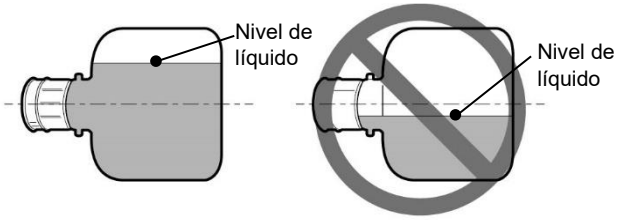

- Si el nivel de disolvente del cartucho de disolvente es bajo, el nivel del icono de disolvente restante puede caer repentinamente hasta el rango de cartucho reemplazable. Sin embargo, puede continuar con el funcionamiento ya que esto no supone un problema.

(2) Procedimiento de reposición

ATENCIÓN

- No levante el cartucho sujetándolo por el tapón.
  De lo contrario, el cartucho podría caerse.
- Dado que el cartucho contiene un chip IC, evite las ondas electromagnéticas o las fugas de líquido.

1 Retire el tapón del cartucho de disolvente.

ATENCIÓN

- Después de aflojar el tapón del disolvente, asegúrese de apretarlo antes de colocar el cartucho.
  De lo contrario, el disolvente puede derramarse cuando botella esté colocado.
- Después de quitar la tapa, no deje que su dedo, materiales extraños o suciedad entren en el agujero de la tapa de disolvente. Si lo hace, podría provocar fugas de disolvente y fallos en el equipo.
- No intercambie la tapa entre el cartucho de tinta y el cartucho de disolvente.
  De lo contrario, la tinta o el disolvente podrían derramarse.

La tapa es necesaria sólo para el almacenamiento.
No es necesario cuando se rellena el disolvente.

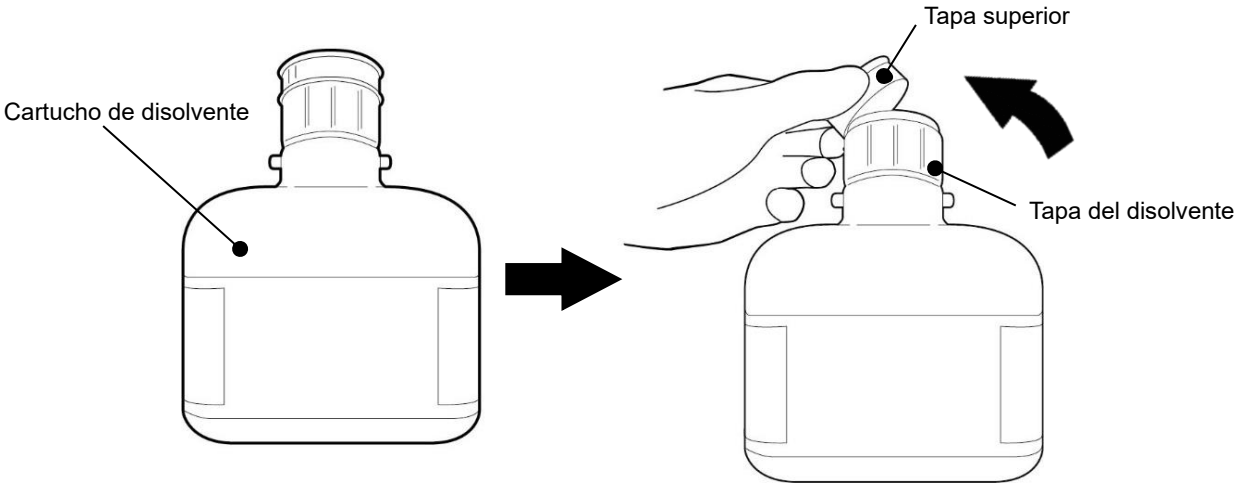

2 Mantenga la marca IC de la etiqueta del cartucho sobre el lector RFID de la impresora para leer el ID de la composición.

ATENCIÓN

- Si queda disolvente en el cartucho aunque el cartucho sea reemplazable, no lo sustituya sino que contacte con su distribuidor local más cercano.
  Alguna pieza puede estar rota.

* Si se utiliza una botella de cartucho de disolvente que contiene menos de la mitad de la botella, puede aparecer [Error en la sustitución del cartucho] en la pantalla. En ese caso, seleccione el volumen del nuevo cartucho de disolvente según las indicaciones que aparecen en la pantalla.

* Si no hay reacción cuando se sostiene el cartucho sobre el lector de la impresora, la etiqueta IC del cartucho puede estar dañada.
En este caso, puede introducir manualmente la ID del disolvente desde la pantalla de IJP.
(Pasos **2**-1 y **2**-2)

- Si la impresora IJ lee la ID del disolvente, los pasos **2**-1 y **2**-2 no son necesarios.

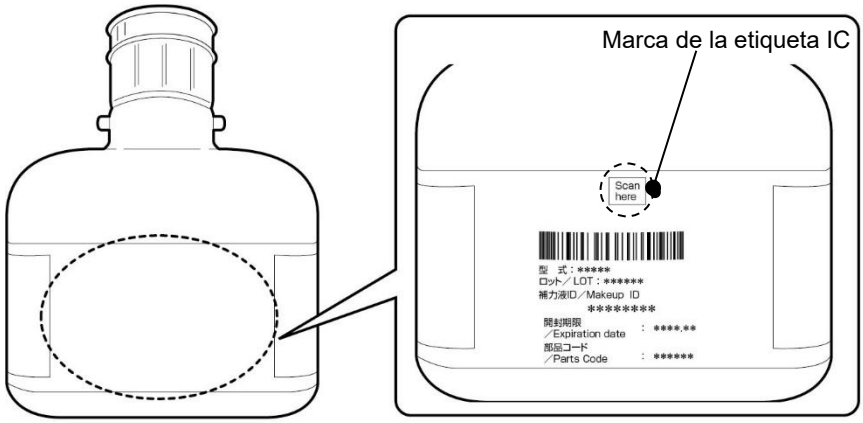

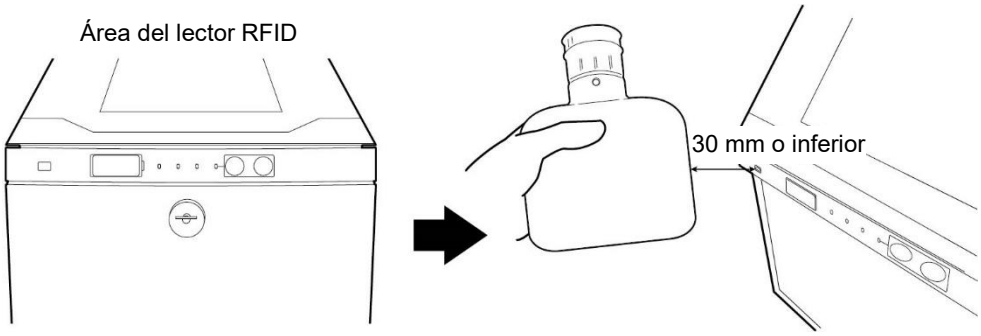

2 -1 Si introduce la ID manualmente, toque el icono en la pantalla [INICIO] de la unidad para abrir la pantalla de introducción de la ID e introduzca la ID del disolvente.

● La identificación del disolvente está impresa en la etiqueta del cartucho.

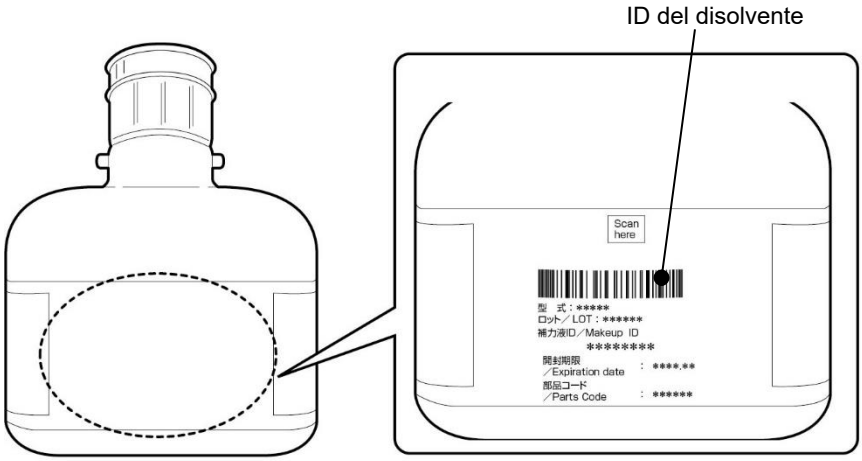

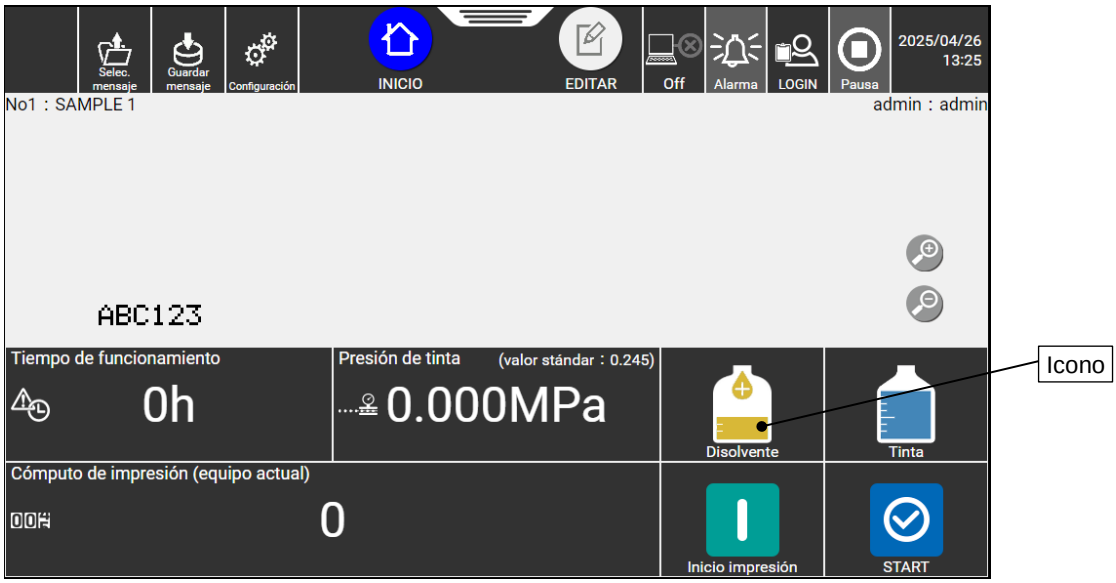

2 -2 Introduzca manualmente la ID del disolvente en el área de entrada de la ID.
Para alternar entre mayúsculas y minúsculas, utilice ⇧Aa.

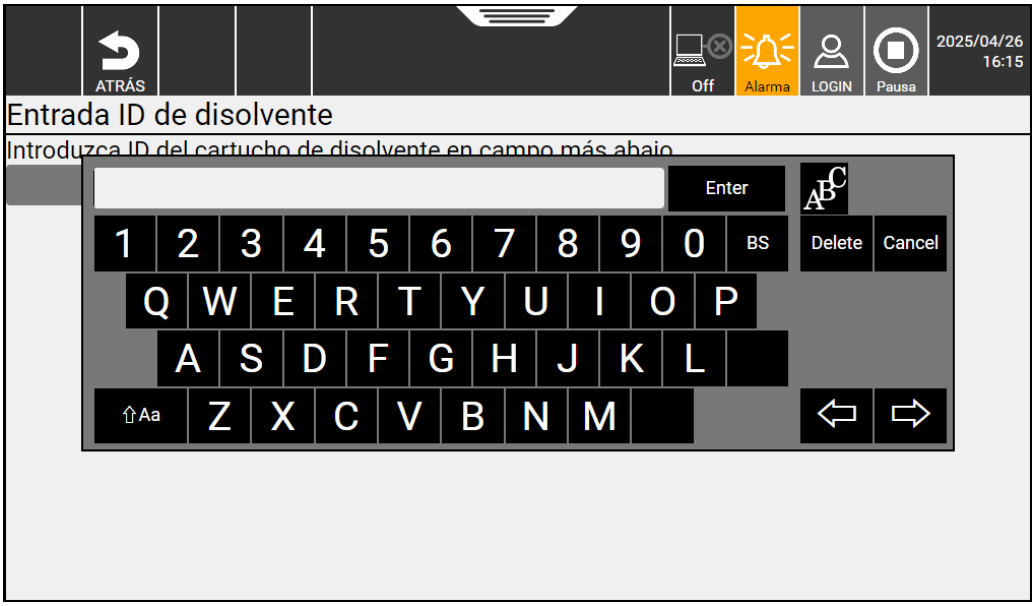

* Si la ID está demasiado manchada de tinta para ser leída, póngase en contacto con su distribuidor local más cercano.

3 Cuando se reconoce la ID del disolvente, el asa del lado del disolvente se desbloquea.

4 (1) Incline el asa hacia usted, (2) levántela y (3) extraiga el cartucho.

ATENCIÓN

- Si el asa no puede levantarse, no tire de ella con excesiva fuerza, empuje el asa de la palanca hasta el fondo.

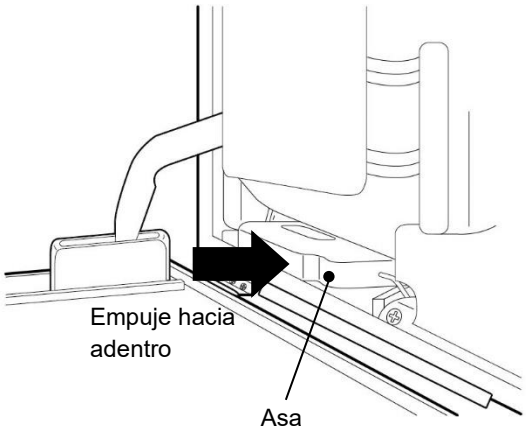

ATENCIÓN

- Después de retirar el cartucho de la unidad, coloque la tapa hacia arriba inmediatamente. Además, no exponga el cartucho extraído a ningún impacto.
  Si lo hace, el disolvente puede salpicar.
- No ponga la solución residual en el cartucho usado.
  De lo contrario, la solución residual puede derramarse. Tenga en cuenta que un cartucho usado no está completamente sellado, incluso cuando el tapón está montado.
- Si un cartucho usado se llena de tinta o disolvente y se reutiliza, la tinta o el disolvente pueden derramarse.

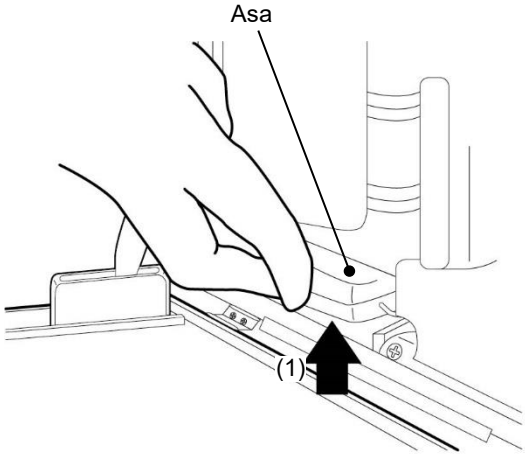

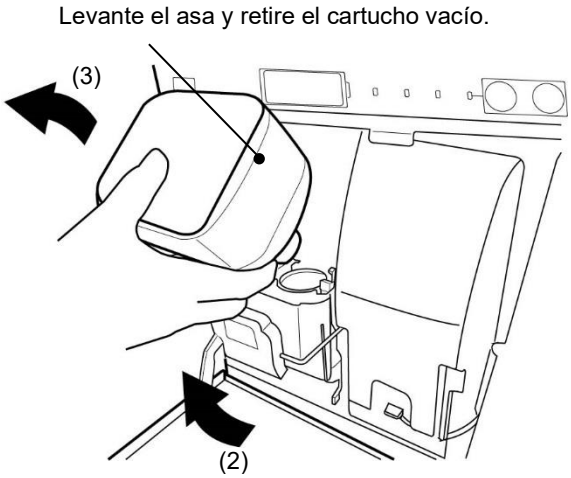

5 Coloque un nuevo cartucho en la posición especificada.
Instale el saliente del cartucho en la guía del saliente del puerto de suministro del disolvente.

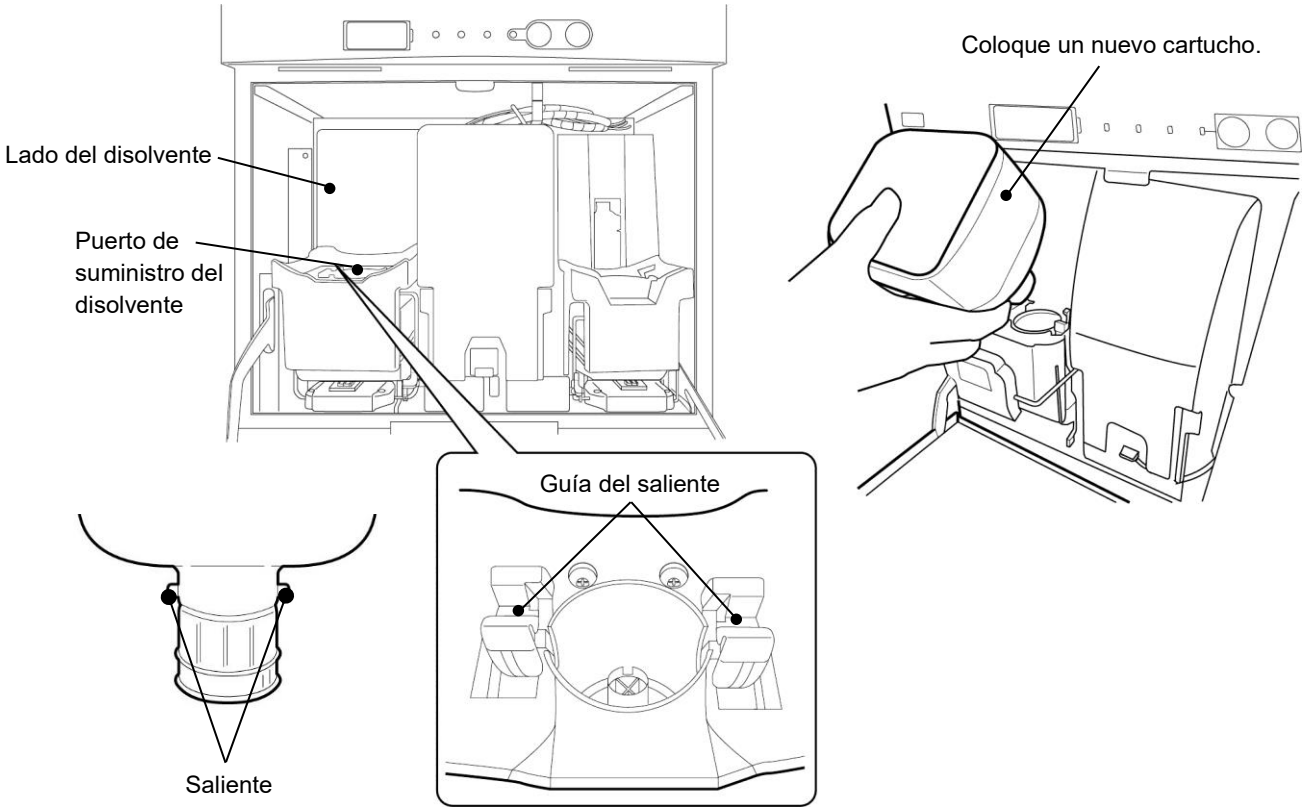

Nota: Si se encuentra un objeto extraño, como un tornillo, o se introduce en el puerto de suministro del disolvente, retírelo.

6 Cuando se coloca un nuevo cartucho, empuje el asa hacia abajo.

⚠ PRECAUCIÓN

- Tenga cuidado de que la mano o los dedos no queden atrapados al empujar el asa hacia abajo. (Ver la figura siguiente)

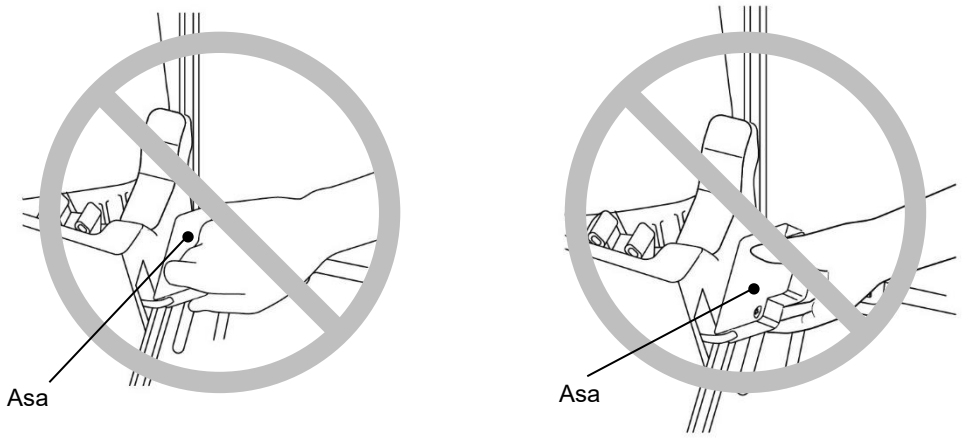

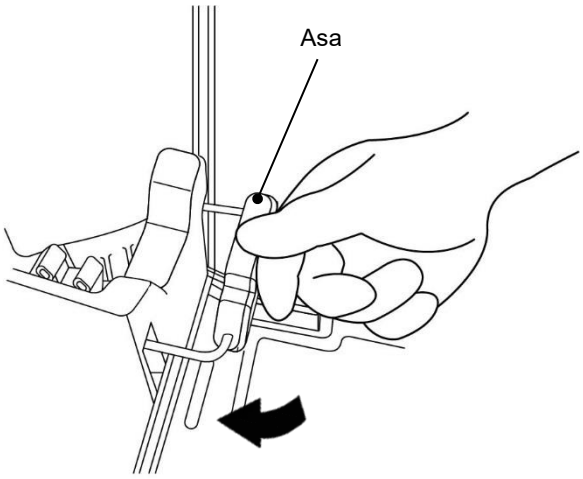

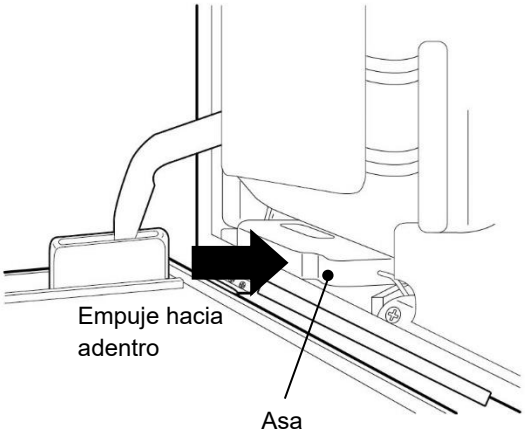

7 La sustitución del cartucho (recarga de disolvente) ha finalizado.
Pulse Completado en la pantalla de guía de la unidad.
Al pulsar Completado se confirma que la recarga de disolvente ha finalizado.

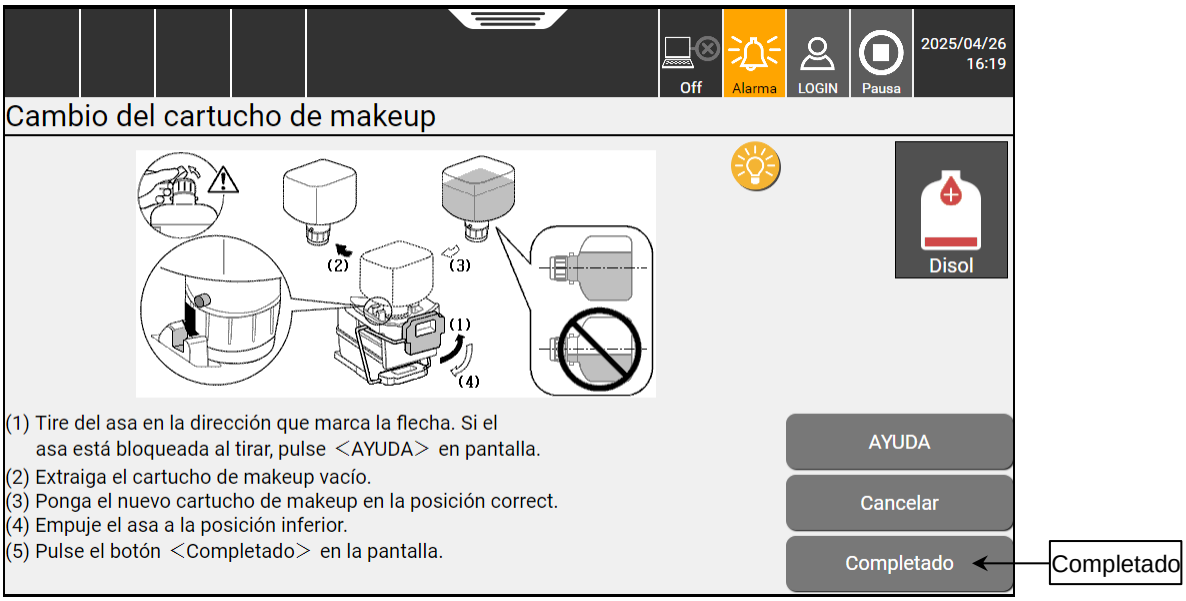

* En la unidad en la que se ha producido el fallo [Sensor de nivel de makeup dañado 1], el cartucho de disolvente no puede sustituirse hasta que aparezca el aviso [Le niveau d'additif dans le réservoir est insuffisant.].

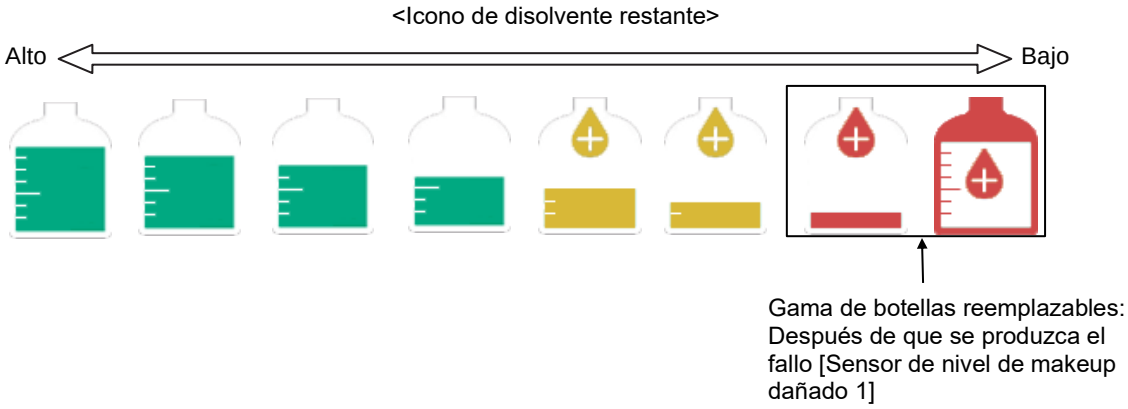

Página en blanco.

Capítulo 5

Procedimientos de emergencia

En este capítulo se describen las operaciones que deben realizarse en caso de que se produzca una emergencia, como un terremoto o un incendio, mientras la unidad está en funcionamiento.

⚠ADVERTENCIA

- Si se produce un terremoto, incendio u otra emergencia mientras la impresora está imprimiendo o simplemente encendida, pulse el interruptor de alimentación principal para apagar la alimentación.
  No realice esta operación en ninguna otra situación que no sea de emergencia.

Pulse el interruptor principal para desconectar la corriente.

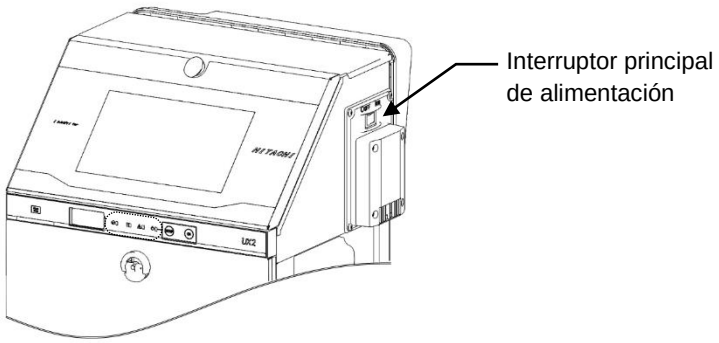

- Inmediatamente después de que la emergencia haya acabado, asegúrese de que no hay anormalidades en el aspecto de la unidad, el cableado y el interior del cabezal. A continuación, pulse el interruptor principal para volver a encender la máquina y pulse START para iniciar la expulsión de tinta.

- Si se corta la corriente por un fallo de alimentación
  Si el fallo de alimentación dura más de cinco minutos, abra la cubierta del cabezal de impresión y limpie la placa de orificio, sus partes circundantes y el canalón aplicando disolvente en ellos. Antes de reanudar la operación iniciando la expulsión de tinta, asegúrese de limpiar a fondo la placa de orificio, sus partes circundantes y el canalón, aplicándoles disolvente.

  Nota: En caso de un fallo de alimentación, asegúrese de que la descripción de la impresión y otros ajustes son correctos al restablecer el funcionamiento encendiendo de nuevo la alimentación. Si son incorrectos, reconfigúrelos.

Página en blanco.