HITACHI
Inspire the Next

Imprimante IJ HITACHI

Modèle UX2

Manuel d'utilisation de base

- Ce manuel décrit les procédures de fonctionnement de base de l'imprimante.
- Avant d'utiliser l'imprimante, lisez attentivement le Manuel d'instructions distinct pour une utilisation optimale de l'imprimante.
- Après avoir lu ce Manuel d'utilisation de base, conservez-le correctement pour pouvoir vous y référer ultérieurement.

Pour exporter le produit, vérifiez les réglementations relatives au contrôle des exportations, telles que la Réglementation du commerce extérieur et des changes et le Règlement sur l'administration des exportations, et suivez les procédures nécessaires.
Si vous avez des questions, contactez votre représentant commercial Hitachi.

Août 2021 (Première édition)

- Aucune partie de ce manuel ne peut être copiée ou reproduite sans autorisation.
- Le contenu de ce manuel est susceptible d'être modifié sans préavis à des fins d'amélioration.

Tous droits réservés, Copyright © 2021, Hitachi Industrial Equipment Systems Co.,Ltd

Remarques importantes

■ Précautions avant d'utiliser le produit

- Veillez à lire attentivement le Manuel d'instructions distinct et les documents connexes avant d'utiliser ce produit. Suivez les instructions, telles que la description du produit, les informations et les précautions de sécurité, ainsi que les méthodes d'utilisation et de manipulation, pour une utilisation correcte.
  - Veillez à toujours utiliser le produit dans les limites des spécifications mentionnées dans ce Manuel d'instructions.
  - Effectuez une inspection et un entretien appropriés pour éviter les pannes.
- Après avoir lu le manuel, conservez-le dans un endroit facilement accessible pour pouvoir le consulter ultérieurement.

■ Restrictions à l'exportation

- L'utilisateur s'engage par la présente à ne pas exporter ou réexporter ce produit à tout utilisateur final dont l'utilisateur a des raisons de soupçonner qu'il pourrait utiliser le produit pour la conception, le développement ou la reproduction d'armes nucléaires, chimiques ou biochimiques.
- Le produit ou le système comprenant le produit ne peut pas être utilisé dans des pays ou des zones autres que ceux qui ont conclu un contrat de vente.

■ Limitation de responsabilité

- N'effectuez pas d'opérations non conformes à ce Manuel d'instructions, comme l'utilisation de pièces de rechange autres que celles fournies par Hitachi ou la modification de pièces. Cela peut entraîner une panne de la machine ou des blessures. Hitachi n'assumera aucune responsabilité pour les dommages résultant de ces actions.
  Pour plus de détails sur la garantie du produit et les conditions du contrat, reportez-vous à l'accord écrit séparé.
- La garantie ne couvre pas les pertes de production dues aux temps d'arrêt ou aux pertes physiques (dommages à un objet imprimé et à l'équipement associé) provoqués par une panne ou un dysfonctionnement du produit livré. En cas de panne, Hitachi envoie dès que possible un technicien pour tenter de minimiser les temps d'arrêt.
  - Il est recommandé de vérifier périodiquement l'état de l'impression dans un processus, même pendant la production.
  - Lors du démarrage de l'imprimante JE, vérifiez si l'état d'impression et la description de l'impression sont corrects.

Remarques importantes (suite)

■ Lois connexes

- N'évacuez jamais la solution résiduelle d'encre ou de solvant dans un réseau d'égouts public. L'élimination des déchets doit être conforme à toutes les réglementations appropriées. Consultez l'agence de réglementation appropriée pour plus d'informations.
- L'imprimante doit être gérée dans le respect de toutes les réglementations appropriées. Lisez et comprenez la fiche de données de sécurité (FDS) appropriée avant d'utiliser une encre ou un produit de solvant.

■ Précautions de sécurité

- De plus en plus de systèmes de contrôle se connectent aux systèmes d'informations et de télécommunications ces derniers temps, ce qui entraîne un nombre accru de risques de sécurité tels que les cyberattaques.
  Un système utilisant ce produit nécessite à la fois des mesures de sécurité physique, principalement sur le lieu d'installation, et des mesures de sécurité contre l'utilisation du réseau.
  [Exemples de risques de sécurité via le réseau]
  - Fonctionnement anormal, dégradation des performances, fuite d'informations et altération des données par des attaques extérieures
  - Dysfonctionnement, dommages et dégâts dus à la falsification de programmes et/ou de données depuis l'extérieur
  - Utilisation comme entrée pour attaquer d'autres systèmes

  Cependant, le niveau de sécurité requis dans les systèmes de contrôle varie en fonction du système. En outre, les risques potentiels pour la sécurité ne sont pas constants mais changent quotidiennement. Non seulement dans les produits Hitachi, mais aussi dans les composants du système, les fonctions d’aide à la protection de la sécurité ne sont qu'un moyen de garantir le niveau de sécurité requis pour le système, mais elles n'empêchent pas complètement les risques de sécurité accrus.
  Le niveau de sécurité requis dans chaque système de contrôle doit être conçu par le système et le client. Le maintien du niveau de sécurité nécessite des mesures d'amélioration continue.
  Hitachi ne sera pas tenu responsable des problèmes, accidents ou dommages causés par un accès externe non autorisé dans un système utilisant ce produit.

- Veuillez utiliser une clé USB uniquement sur ce produit.
  Utilisez un ordinateur sur lequel est installé le dernier logiciel anti-virus et effectuez un contrôle périodique de l'ordinateur.

Remarques importantes (suite)

■ Licences des logiciels open source utilisés dans le produit

Ce produit contient des logiciels sous licence BSD.

Les conditions de la licence BSD sont les suivantes :

libzint - la bibliothèque de codes-barres open source
Copyright (C) 2009-2017 Robin Stuart <rstuart114@gmail.com>

La redistribution et l'utilisation sous forme source et binaire, avec ou sans modification, sont autorisées à condition que les conditions suivantes soient respectées :

(1) Les redistributions de code source doivent conserver l'avis de droit d'auteur ci-dessus, la présente liste de conditions et la clause de non-responsabilité suivante.
(2) Les redistributions sous forme binaire doivent reproduire l'avis de droit d'auteur ci-dessus, la présente liste de conditions et la clause de non-responsabilité suivante dans la documentation et/ou les autres documents fournis avec la distribution.
(3) Ni le nom du projet ni les noms de ses contributeurs ne peuvent être utilisés pour endosser ou promouvoir des produits dérivés de ce logiciel sans autorisation écrite préalable.

CE LOGICIEL EST FOURNI PAR LES DÉTENTEURS DES DROITS D'AUTEUR ET LES CONTRIBUTEURS « EN L'ÉTAT » ET TOUTE GARANTIE EXPRESSE OU IMPLICITE, Y COMPRIS, MAIS SANS S'Y LIMITER, LES GARANTIES IMPLICITES DE QUALITÉ MARCHANDE ET D'ADÉQUATION À UN USAGE PARTICULIER, EST REJETÉE. EN AUCUN CAS, LE TITULAIRE DU DROIT D'AUTEUR OU LES CONTRIBUTEURS NE POURRONT ÊTRE TENUS RESPONSABLES DE TOUT DOMMAGE DIRECT, INDIRECT, ACCESSOIRE, SPÉCIAL, EXEMPLAIRE OU CONSÉCUTIF (Y COMPRIS, MAIS SANS S'Y LIMITER, L'ACQUISITION DE BIENS OU DE SERVICES DE SUBSTITUTION, LA PERTE D'UTILISATION, DE DONNÉES OU DE BÉNÉFICES, OU L'INTERRUPTION D'ACTIVITÉ), QUELLE QU'EN SOIT LA CAUSE ET QUELLE QUE SOIT LA DÉFINITION DE RESPONSABILITÉ, QU'IL S'AGISSE D'UN CONTRAT, D'UNE RESPONSABILITÉ STRICTE OU D'UN DÉLIT (Y COMPRIS LA NÉGLIGENCE OU AUTRE) DÉCOULANT DE QUELQUE MANIÈRE QUE CE SOIT DE L'UTILISATION DE CE LOGICIEL, MÊME S'ILS ONT ÉTÉ INFORMÉS DE LA POSSIBILITÉ DE TELS DOMMAGES.

■ Propriété intellectuelle

Hitachi détient les droits de propriété intellectuelle pour tout le contenu de ce Manuel d'instructions. Aucune partie du manuel ne doit être divulguée à des tiers sans le consentement écrit préalable d'Hitachi.

■ Contact

Si vous avez des questions concernant ce manuel ou si vous avez besoin d'une consultation ou du service après-vente, contactez votre revendeur ou le distributeur local le plus proche

Ceci est une page blanche.

Précautions de sécurité

- Vous devez observer les précautions énoncées ci-dessous afin d'utiliser correctement le produit et éviter de vous mettre en danger, vous ou d'autres personnes, ou d'endommager des biens. Afin de préciser la gravité des blessures ou des dommages et la probabilité d'occurrence, les précautions sont classées en trois catégories, AVERTISSEMENT, ATTENTION et REMARQUE, qui décrivent toutes des situations dangereuses pouvant survenir si vous ignorez les précautions et effectuez une manipulation ou une procédure d'utilisation incorrecte. Ces précautions sont toutes importantes et doivent donc être respectées sans faute.

AVERTISSEMENT	Indique la présence d'un danger qui peut provoquer des blessures graves ou la mort, à moins qu'il soit évité.
ATTENTION	Indique la présence d'un danger pouvant provoquer des blessures corporelles modérées ou mineures, à moins qu'il soit évité.
REMARQUE	Indique la présence d'un danger pouvant provoquer des dommages non personnels, à moins qu'il soit évité.

Exemples de pictogrammes

	Les symboles △ sont utilisés pour indiquer les précautions (y compris celles liées aux avertissements potentiels) à observer. Des informations détaillées sont fournies par une image à l'intérieur du contour du symbole (un risque d'électrocution est indiqué par l'exemple illustré à gauche).
	Les symboles ⃠ sont utilisés pour décrire des actions interdites. Les détails d'une action interdite sont fournis par une image à l'intérieur ou à proximité du contour du symbole (l'exemple illustré à gauche indique que vous devez tenir les flammes éloignées).
	Les symboles ● sont utilisés pour décrire des actions obligatoires. Des instructions détaillées sont fournies par une image à l'intérieur du contour du symbole (l'exemple illustré à gauche indique qu'une connexion à la terre doit être effectuée).

Environnement d'installation

⚠ AVERTISSEMENT

- Assurez-vous qu'aucun dispositif générateur de flammes ou d'arc n'est installé autour du produit.
  - Feu : (Exemples) Allumettes, briquets, cigarettes, radiateurs, cuisinières, brûleurs à gaz, soudeurs, meuleuses, électricité statique, etc.
  - Inflammable : (Exemples) Encre, solvant
  - Dispositif générateur d'arc : (Exemples) Relais de type ouvert, interrupteurs de type ouvert, moteurs de brosse, etc.

  Avant de manipuler l'encre et le solvant, éliminez l'électricité statique de votre corps, des équipements périphériques, etc.

  Pour des raisons de sécurité, placez un extincteur à poudre chimique à proximité du produit.
- Installez le produit dans un endroit suffisamment ventilé.
- N'installez pas le produit dans un espace clos.
- Connectez le produit à l'équipement d'échappement pour éviter qu'il ne soit rempli de vapeur de solvant organique.
- Assurez un espace suffisant pour la zone de manipulation de l'encre/du solvant et le site d'installation du produit. Au moins 200 m^3 doivent être fournis par tête d'impression. Assurez-vous qu'une ventilation adéquate est assurée.

REMARQUE

- Si des bruits parasites pénètrent dans le produit, il peut ne pas fonctionner correctement ou tomber en panne.

  Pour une immunité maximale au bruit, observez les précautions d'installation et de câblage suivantes.
  - Assurez-vous que les câbles d'alimentation 100 ou 200 V CA ne sont pas fournis avec d'autres câbles d'alimentation.
  - Isolez le corps principal du produit et la tête d'impression de manière à ce qu'ils n'entrent pas en contact direct avec le convoyeur ou d'autres dispositifs.
  - Si le détecteur de cible d'impression utilisé est logé dans un boîtier métallique, utilisez un support de montage en plastique pour isoler le détecteur du convoyeur et des autres dispositifs.
  - Assurez-vous que le câblage du détecteur de cible d'impression n'est pas regroupé avec d'autres câbles d'alimentation.

Précautions de sécurité (suite)

Mise à la terre

⚠AVERTISSEMENT

- Assurez-vous que tout le câblage électrique, les connexions et la mise à la terre sont conformes aux cordons applicables. Connectez correctement le produit à sa masse dédiée. Suivez la procédure ci-dessus pour éviter les risques d'électrocution.
- Lors du soudage, laissez suffisamment d'espace entre le produit et la zone de travail de soudage pour éviter que l'arc ne déclenche un incendie. De plus, isolez la tête d'impression et le cadre du produit pour empêcher le courant de soudage de circuler vers la section de commande du produit, et établissez une connexion à la terre séparée pour le produit.
- Si vous avez besoin de recevoir des particules d'encre dans un bécher, un test d'impression par exemple, utilisez un bécher électriquement conducteur et connectez le bécher solidement au sol.
  Ne laissez pas l'extrémité de la tête d'impression pénétrer dans le bécher.
  Les particules d'encre utilisées pour l'impression sont chargées électriquement. Un bécher non mis à la terre a une charge qui augmente progressivement, pouvant éventuellement prendre feu ou provoquer un incendie.

Manipulation du câble d'alimentation

⚠AVERTISSEMENT

- Utilisez un câble d'alimentation CA dans la plage suivante :
  - Lors de l'utilisation d'une entrée : 100 à 200 V CA
  - Lors de l'utilisation d'un bornier de réception d'alimentation : 100 à 200 V CA/200 à 240 V CA
  - Fréquence : 50 ou 60 Hz

  Si les exigences ci-dessus ne sont pas remplies, les pièces électriques peuvent surchauffer et brûler, provoquant un incendie ou une électrocution.
- Lorsque la prise du câble d'alimentation n'est pas utilisée, assurez-vous qu'elle est connectée au port d'entrée à l'intérieur du produit.
  - Si elle est connectée à un port d'entrée incorrect, les pièces électriques peuvent tomber en panne, surchauffer ou brûler, provoquant un incendie ou une électrocution.

Manipulation de l'encre et du solvant

⚠AVERTISSEMENT

- Lors de la manipulation de l'encre ou du solvant, pour le réapprovisionnement ou le remplacement, faites suffisamment attention pour ne pas renverser l'encre ou le solvant.
  Si vous renversez de l'encre ou du solvant par erreur, essuyez-le(la) rapidement et soigneusement avec du papier d'essuyage ou similaire. Ne fermez pas le capot d'entretien tant que vous ne vous êtes pas assuré que la partie que vous venez d'essuyer est complètement sèche.
  Vous devez faire particulièrement attention lorsque vous avez renversé de l'encre ou du solvant à l'intérieur de l'imprimante et que celle-ci n'est pas complètement sèche. Ceci est dû au fait que les vapeurs d'encre ou de solvant restent à l'intérieur du produit et peuvent prendre feu ou provoquer un incendie.
  Si vous trouvez qu'il est difficile de nettoyer l'imprimante alors qu'elle est sous tension, arrêtez-la avec le capot d'entretien ouvert. Mettez-la hors tension, puis essuyez-la à nouveau.
- Si vous devez nettoyer le boîtier du produit avec du papier absorbant imbibé de solvant, assurez-vous de le faire lorsque l'alimentation est coupée.
  Si vous tentez de le nettoyer alors qu'il est en marche, des vapeurs d'encre ou de solvant pénétreront dans l'appareil et risqueront de s'accrocher ou de provoquer un incendie.
  Lorsque le nettoyage est terminé, ouvrez le capot d'entretien et assurez-vous qu'aucun solvant n'a pénétré à l'intérieur et qu'aucune vapeur n'y demeure.
- Si vous constatez une fuite d'encre ou de solvant à l'intérieur du produit alors que celui-ci est en fonctionnement ou en cours d'entretien, essuyez-le rapidement avec du papier d'essuyage ou similaire. Puis, avec le capot d'entretien ouvert, arrêtez le produit, mettez-le hors tension et réparez la fuite. Sinon, contactez votre distributeur local le plus proche.
  Poursuivre l'opération avec une fuite d'encre ou de solvant provoquera une anomalie, et donc une impression anormale. L'encre et le solvant sont inflammables. Ils peuvent donc prendre feu ou provoquer un incendie.
- L'encre et le solvant, leur solution usagée, le papier d'essuyage usagé et les contenants vides sont inflammables.
  Assurez-vous que ces déchets sont conservés à l'écart d'une flamme ou d'un arc électrique.

⚠ATTENTION

- Lors du nettoyage du produit ou du remplissage de l'encre ou du solvant, portez des gants de protection et des lunettes de sécurité pour éviter tout contact direct avec la peau. Si de l'encre ou du solvant entre en contact avec la peau, lavez soigneusement avec de l'eau chaude et du savon.
- Lors du transfert de l'encre ou du solvant vers ou depuis un flacon, faites preuve de prudence pour éviter qu'il(elle) n'entre en contact avec le produit ou les articles environnants. Si de l'encre ou du solvant se renversent, essuyez immédiatement pour le(la) nettoyer à l'aide d'un chiffon imbibé de solvant.

Manipulation du corps principal

⚠AVERTISSEMENT

- N'insérez pas de pincettes, de tournevis ou tout autre article métallique dans le trou d'éjection de l'encre à l'extrémité de la tête d'impression.
  Lorsque le produit est prêt à imprimer, une haute tension (environ 6 kV) est appliquée à la section d'électrode de déviation de la tête d'impression.
  Veillez à éviter tout risque d'électrocution, de blessure et d'incendie.
- Ne retirez pas les couvercles et/ou les vis qui ne sont pas spécifiés dans le Manuel d'instructions distinct.
  Une haute tension est appliquée à certaines parties du produit.
  Veillez à éviter tout risque d'électrocution et de blessure.
- Veillez à éviter de déconnecter, de tirer ou de plier par inadvertance les tubes de tuyauterie.
  Du fait que l'encre et le solvant dans certaines parties des tubes de tuyauterie sont sous pression, ils peuvent éclabousser dans vos yeux ou votre bouche, sur vos mains ou vos vêtements.
  Si de l'encre ou du solvant pénètre dans vos yeux ou votre bouche, rincez immédiatement à l'eau tiède ou froide et consultez un médecin.
- Pendant que le produit fonctionne, ne regardez pas dans le trou d'éjection de l'encre à l'extrémité de la tête d'impression.
  De l'encre ou du solvant peut pénétrer dans vos yeux ou votre bouche ou souiller vos mains ou vos vêtements. Si de l'encre ou du solvant pénètre dans vos yeux ou votre bouche, rincez immédiatement à l'eau tiède ou froide et consultez un médecin.
- Assurez-vous que personne ne se trouve sans la direction d'éjection de l'encre avant de démarrer le produit.
  Faites-le fonctionner avec l'extrémité de la tête d'impression insérée dans un bécher, etc.
- Avant de procéder à l'entretien du produit, veillez à arrêter l'éjection de l'encre.
  En effet, de l'encre ou du solvant peut éclabousser dans vos yeux ou votre bouche, sur vos mains ou vos vêtements.
  Si de l'encre ou du solvant pénètre dans vos yeux ou votre bouche, rincez immédiatement à l'eau tiède ou froide et consultez un médecin.
- Si un tremblement de terre, un incendie ou toute autre urgence se produit alors que l'imprimante est en cours d'impression ou simplement allumée, appuyez sur l'interrupteur d'alimentation principal pour couper l'alimentation.
  N'effectuez pas cette opération dans une situation autre qu'une situation d'urgence.

REMARQUE

- Seules les personnes ayant suivi un cours de formation pour opérateur d'Hitachi peuvent utiliser et entretenir le produit.
  - Si l'imprimante n'est pas utilisée ou entretenue correctement, elle peut mal fonctionner ou tomber en panne.
- N'essayez pas de réparer le produit à d'autres fins que son fonctionnement ou son entretien. Cela peut sinon provoquer un dysfonctionnement. Ainsi, si une réparation est nécessaire, contactez votre distributeur local le plus proche.

Réglementations connexes

⚠AVERTISSEMENT

- N'évacuez jamais la solution résiduelle d'encre ou de solvant dans un réseau d'égouts public. L'élimination des déchets doit être conforme à toutes les réglementations appropriées. Consultez l'agence de réglementation appropriée pour plus d'informations.
- L'imprimante doit être gérée dans le respect de toutes les réglementations appropriées. Lisez et comprenez la fiche de données de sécurité (FDS) appropriée avant d'utiliser une encre ou un produit de solvant.

Avis de la FCC

- Cet appareil est conforme à la partie 15 des règles de la FCC. L’utilisation est soumise aux deux conditions suivantes. (1) Cet appareil ne doit pas causer d'interférences nuisibles, et (2) cet appareil doit accepter toute interférence reçue, y compris les interférences qui peuvent causer un fonctionnement indésirable.
- Cet équipement a été testé et déclaré conforme aux limites d'un appareil numérique de classe A, conformément à la partie 15 des règles de la FCC. Ces limites sont conçues pour fournir une protection raisonnable contre les interférences nuisibles lorsque l'équipement est utilisé dans un environnement commercial.
- Cet équipement génère, utilise et peut émettre de l'énergie de fréquence radio et, s'il n'est pas installé et utilisé conformément au Manuel d'instructions, peut causer des interférences nuisibles aux communications radio. L'utilisation de cet équipement dans une zone résidentielle est susceptible de provoquer des interférences nuisibles, auquel cas l'utilisateur devra corriger ces interférences à ses propres frais.

Réglementations connexes (suite)

⚠AVERTISSEMENT

<Tenir hors de portée du feu>

- L′encre et la composition sont inflammables.
- Tenir la machine hors de portée du feu.
- Nettoyez et séchez immédiatement les projections d′encre et de composition.

<Soyez prudent lorsque vous manipulez l'encre/la composition>

- Le stockage doit respecter les obligations réglementaires locales.
- Lisez attentivement la fiche signalétique de sécurité de l′appareil (FSSP).
- Assurez-vous de porter des gants et des lunettes de protection.
- Si l′encre/la composition utilisée est un solvant biologique, vous devez le manipuler conformément au décret sur la prévention des empoisonnements par solvant biologique. Reportez-vous au «Mode d'emploi» et aux «Conseils de manipulation de chaque type d'encre» pour plus de détails.

Ceci est une page blanche.

Préface

L'imprimante à jet d'encre (IJ) Hitachi (ci-après dénommée « l'unité ») utilise une méthode de jet d'encre sans contact pour imprimer sur une cible d'impression.
Ce Manuel d'utilisation de base décrit les procédures d'utilisation de base.
Le Manuel d'instructions séparé détaille les procédures d'utilisation de base pour permettre aux utilisateurs de mieux comprendre les procédures de manipulation de l'appareil.
Si l'appareil n'est pas manipulé ou entretenu correctement, il risque de ne pas fonctionner correctement et de devenir défectueux ou de provoquer un accident. Il est donc essentiel de lire attentivement le Manuel d'instructions pour bien comprendre l'imprimante et l'utiliser correctement.
Après avoir lu le manuel, conservez correctement les documents connexes pour toute référence ultérieure.

<Champ d'application>

Ce Manuel d'utilisation de base est préparé pour tous les modèles de l'« Imprimante HITACHI IJ Modèle UX2 pour encre à base de colorants », qui sont énumérés dans le tableau ci-dessous.
Veuillez noter que les différences entre ces modèles, telles que la taille de la buse ou les fonctions applicables, sont mentionnées dans la section correspondante de ce Manuel d'instructions.

[Imprimante HITACHI IJ Modèle UX2 pour encre à base de colorants]

		Type de modèle	Diamètre de la buse
UX2-D160W	Modèle standard	UX2-D	65 µm

Préface (suite)

<Marque déposée>

- Ethernet est une marque déposée de Xerox Corporation aux États-Unis.
- Microsoft est une marque déposée ou une marque commerciale de Microsoft Corporation aux États-Unis et/ou dans d'autres pays.
- Microsoft Excel est un nom de produit de Microsoft Corporation aux États-Unis.
- Windows XP est une marque déposée ou une marque commerciale de Microsoft Corporation aux États-Unis et/ou dans d'autres pays.
- Windows 7 est une marque déposée ou une marque commerciale de Microsoft Corporation aux États-Unis et/ou dans d'autres pays.
- Windows 10 est une marque déposée ou une marque commerciale de Microsoft Corporation aux États-Unis et/ou dans d'autres pays.
- EtherNet/IP est une marque déposée d'ODVA (Open DeviceNet Vendor Association).

<Contenu du Manuel d’utilisation de base>

Ce Manuel d'utilisation de base se compose des chapitres suivants.

Chapitre 1. Articles et accessoires livrés

Ce chapitre décrit l'objectif et les précautions d'utilisation des accessoires fournis avec l'appareil.

Chapitre 2. Noms et fonctions des composants

Ce chapitre décrit les noms et les fonctions des composants de l'appareil.

Chapitre 3. Fonctionnement de base

Ce chapitre décrit les opérations de base de l'appareil.

Chapitre 4. Remplissage d'encre et d’additif

Ce chapitre décrit les procédures de remplissage d’encre et d’additif.

Chapitre 5. Procédures d'urgence

Ce chapitre décrit les opérations à effectuer si une urgence telle qu'un tremblement de terre ou un incendie se produit pendant que l'appareil est en marche.

Sommaire

● Remarques importantes
● Précautions de sécurité
● Préface

Chapitre 1. Articles et accessoires livrés 1-1
1.1. Articles et accessoires livrés 1-2

Chapitre 2. Noms et fonctions des composants 2-1
2.1. Vues externes 2-2
2.2. Disposition des pièces internes de l'appareil 2-5
2.3. Tête d'impression 2-6
2.4. Station de nettoyage sécurisé (pièces optionnelles) 2-7
2.5. Affichage de l'écran 2-8

Chapitre 3. Fonctionnement de base 3-1
3.1. Démarrage 3-2
3.1.1. Procédure de démarrage 3-2
3.1.2. Lorsqu'une erreur se produit au démarrage 3-8
3.1.3. Fonctionnement de la commutation entre l'état prêt et l'état de veille 3-11
3.2. Opération d'arrêt 3-13
3.2.1. Arrêt automatique en appuyant sur le bouton STOP 3-13
3.2.2. Arrêt de l'éjection d'encre en appuyant sur le bouton de l'écran 3-14
3.2.3. Mise hors tension de l'interrupteur principal 3-15
3.3. Nettoyage de la tête d'impression 3-16
3.3.1. Nettoyage avec la bouteille de nettoyage 3-17
3.3.2. Station de nettoyage sécurisé (pièces optionnelles) 3-19

Chapitre 4. Remplissage d'encre et d’additif 4-1
4.1. Remplissage de l'encre 4-4
4.2. Remplissage de l'additif 4-13

Chapitre 5. Procédures d'urgence 5-1

Chapitre 1

Articles et accessoires livrés

1.1. Articles et accessoires livrés

1.1. Articles et accessoires livrés

Les articles et accessoires livrés sont indiqués dans le tableau ci-dessous.

N°	Nom de l'article	Quantité	Référence d'article	Remarques
1	Imprimante IJ	1	-	
2	CD	1	-	décrit le Guide de sécurité
3	Loupe	1	451274	Utilisée pour vérifier la forme de la goutte d'encre et la position du jet d'encre.
4	Pinces	1	451412	Utilisées pour retirer l'orifice.
5	Bouteille de nettoyage	1	451058	Utilisée pour contenir l'additif pour le nettoyage de la tête d'impression.
6	Bécher avec poignée	1	451410	Utilisé lors du nettoyage de la tête d'impression ou du remplacement de l'encre.
7	Bouteille de solution usagée	1	-	Utilisée lors du remplacement de l'encre ou d'un filtre.
8	Papier	1	-	Utilisé pour essuyer la tête d'impression après le nettoyage.
9	Petit filtre	1	451857	Filtre de récupération. (Rechange)
10	Joint torique SF7000-5.6 Φ7,2	1	451589	Joint torique pour le joint de l'orifice de la buse. (Rechange)
11	Ventilateur	1	451522	Utilisé pour sécher la tête d'impression après le nettoyage.
12	Gaine de câble	3	-	Gaine pour le câble d'alimentation ou le câble de communication externe.
13	Tube de drainage	1	-	Utilisée lors du remplacement de l'encre ou d'un filtre. (En cas d'utilisation du bécher avec poignée au lieu du flacon de solution usagée)

N°	Nom de l'article	Quantité	Référence d'article	Remarques
14	Noyau de ferrite	2	-	Lorsque vous connectez le câble LAN à l'imprimante IJ, passez un fil autour du câble à l'extérieur de l'imprimante et l'autre dans une boucle du câble à l'intérieur de l'imprimante comme indiqué ci-dessous. Imprimante IJ extérieure / Imprimante IJ intérieure
15	Fiche E/S 10 broches	1	-	Utilisée pour connecter les signaux d'entrée/sortie (E/S). Voir le Manuel technique « 4. CONNEXION DES SIGNAUX ÉLECTRIQUES » pour plus de détails sur l'utilisation de la prise.
16	Fiche E/S 13 broches	1	-	Utilisée pour connecter les signaux d'entrée/sortie (E/S). Voir le Manuel technique « 4. CONNEXION DES SIGNAUX ÉLECTRIQUES » pour plus de détails sur l'utilisation de la prise.
17 (*1)	Joint en caoutchouc de la buse	1	-	Utilisé lorsque l'imprimante IJ ne restera inutilisée pendant plusieurs jours. Il est expliqué dans le paragraphe « 3.2.3. Mise hors tension de l'interrupteur principal ».
18 (*1)	Bouchon du port de remplissage	2	-	Il est fixé au réservoir d'encre/d'additif lors de l'expédition. Utilisé lorsque l'imprimante IJ ne restera inutilisée pendant plusieurs jours.

(*1) Rangez ces éléments dans un sac en plastique, etc., pour les protéger de la saleté et de la poussière.

Ceci est une page blanche.

Chapitre 2

Noms et fonctions des composants

2.1. Vues externes

2.2. Disposition des pièces internes dans le Corps principal

2.3. Tête d’impression

2.4. Station de nettoyage sécurisé (pièces optionnelles)

2.5. Affichage de l'écran

Ce chapitre décrit les noms et les fonctions des composants de cet appareil.

2.1. Vues externes

(1) Vues extérieures (face avant)

Les vues extérieures de l'appareil sont les suivantes.

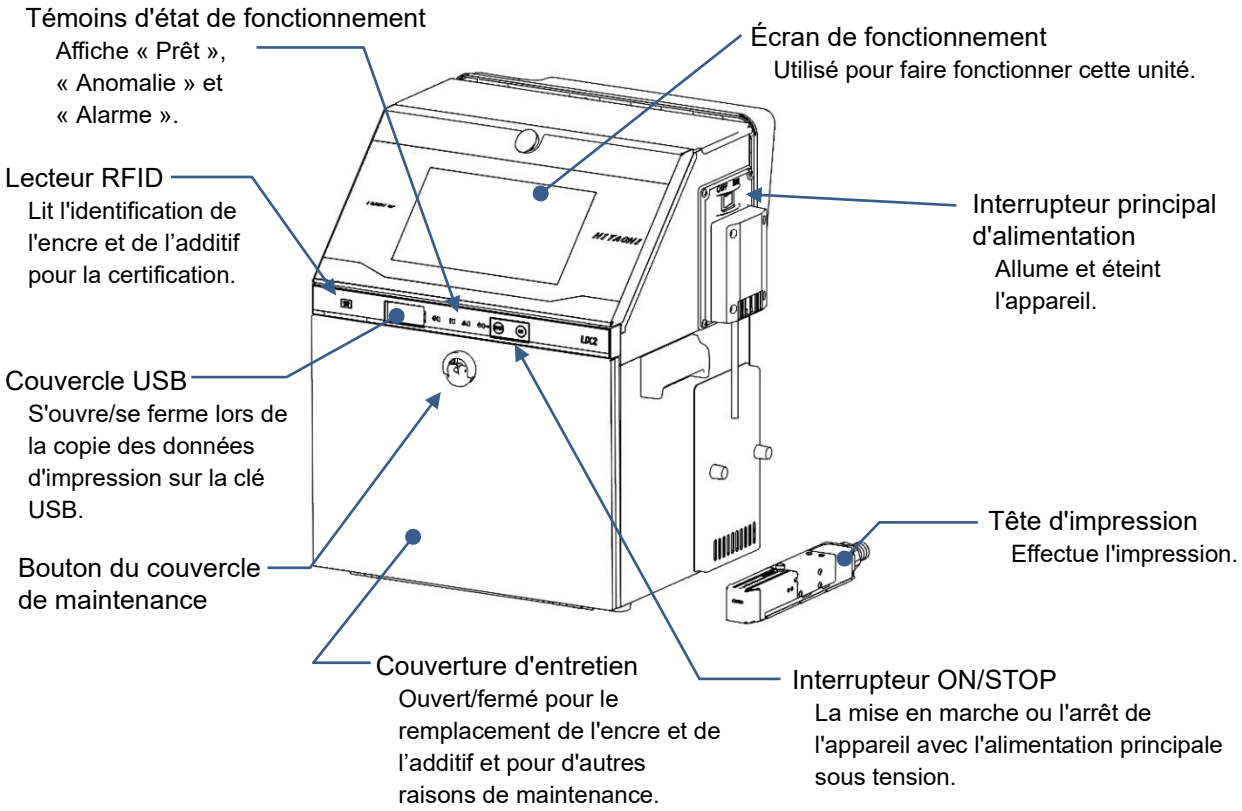

Station de nettoyage sécurisé (pièces optionnelles)

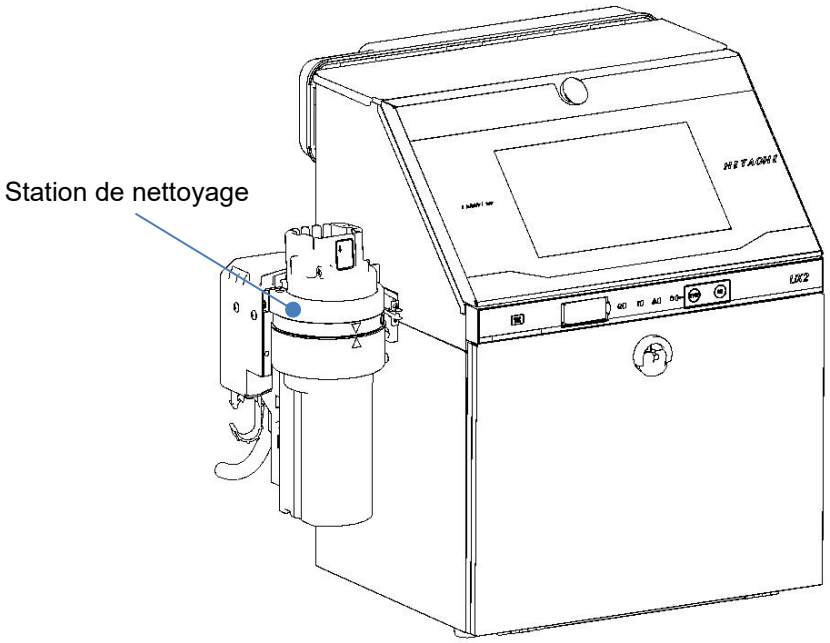

(2) Vues extérieures (côté arrière)

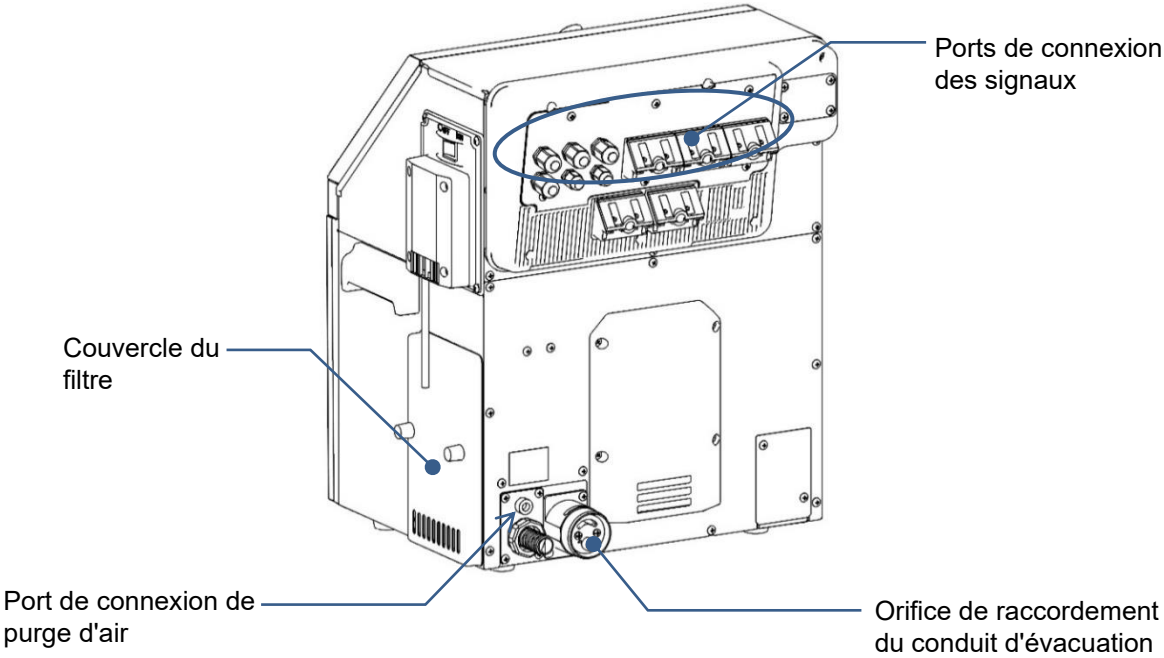

Précautions d'emploi

L'acier inoxydable du corps principal ne rouille pas facilement, mais il peut être affecté par l'environnement ou provoquer de la rouille si l'appareil est laissé pendant une longue période.

Pour éviter la formation de rouille, il est recommandé de maintenir la surface du corps principal aussi propre que possible.

Station de nettoyage sécurisé (pièces optionnelles)

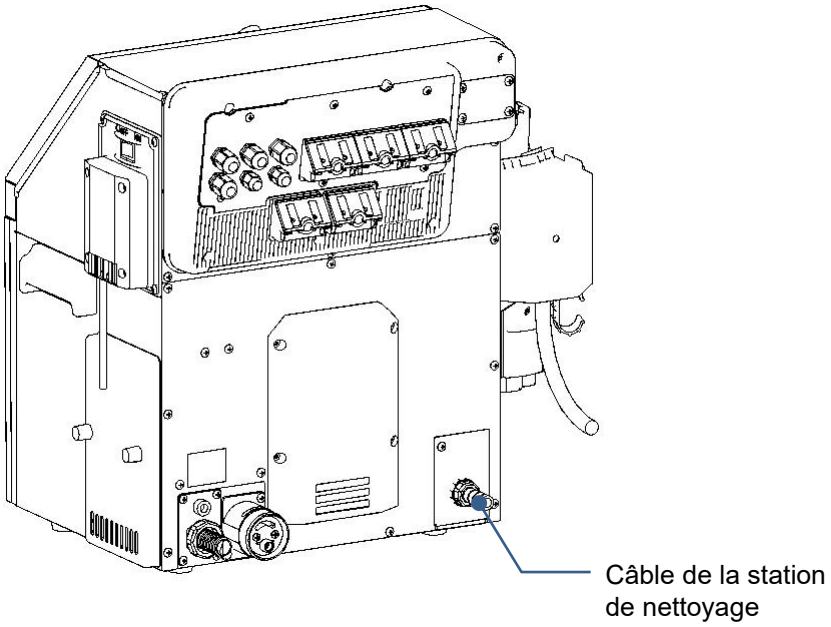

2.2. Disposition des pièces internes dans le Corps principal

La structure interne du corps principal est la suivante.

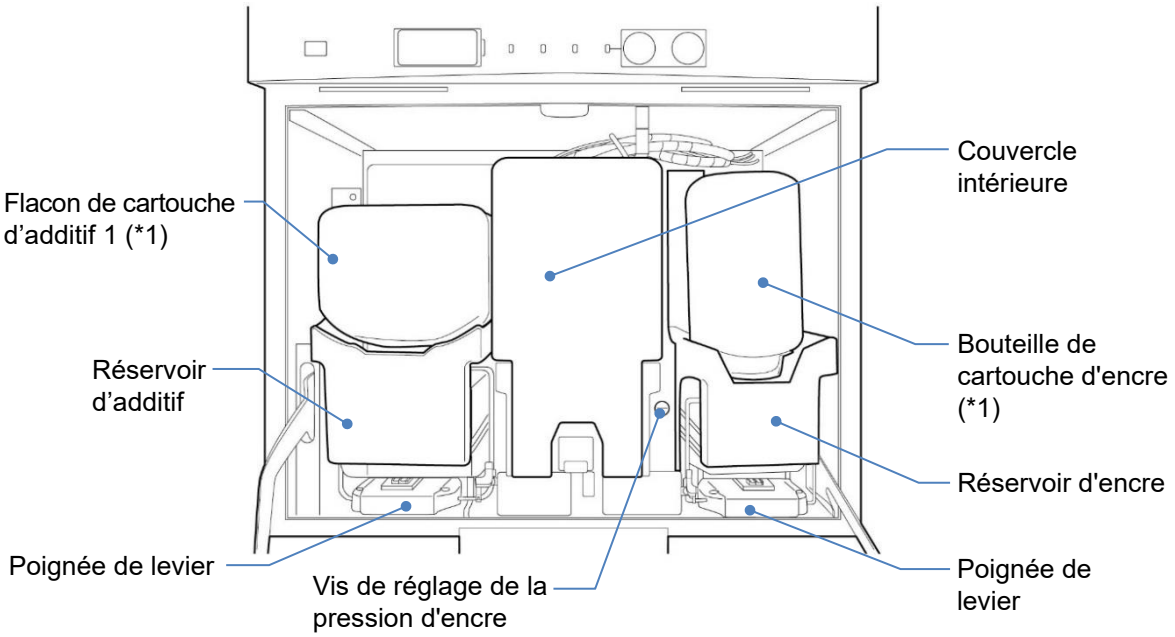

Apparence avec le couvercle intérieur enlevé

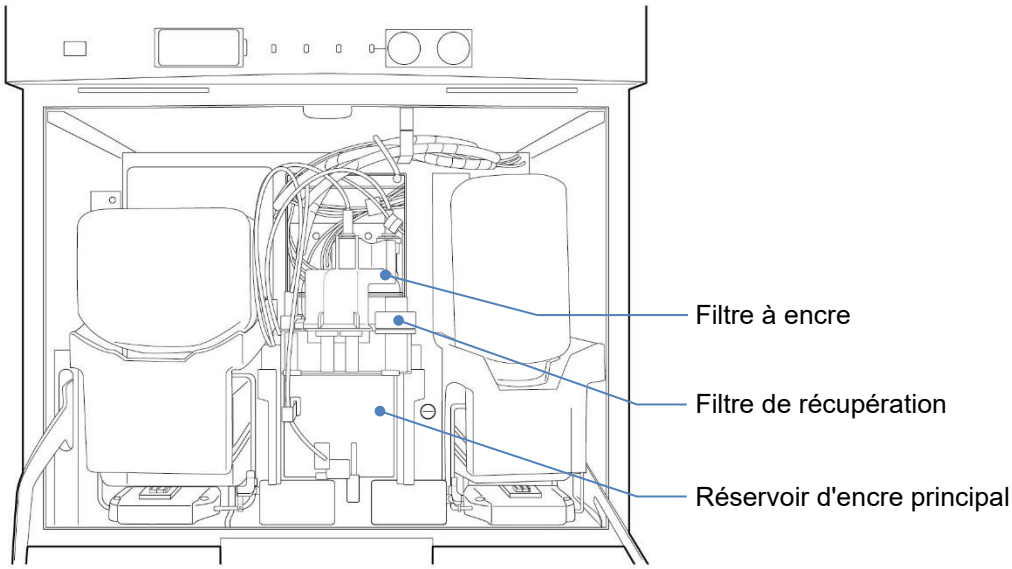

*1 : Le flacon de la cartouche d'encre et celui de la cartouche de solvant sont vendus séparément.

2.3. Tête d’impression

La structure interne de la tête d'impression est la suivante.

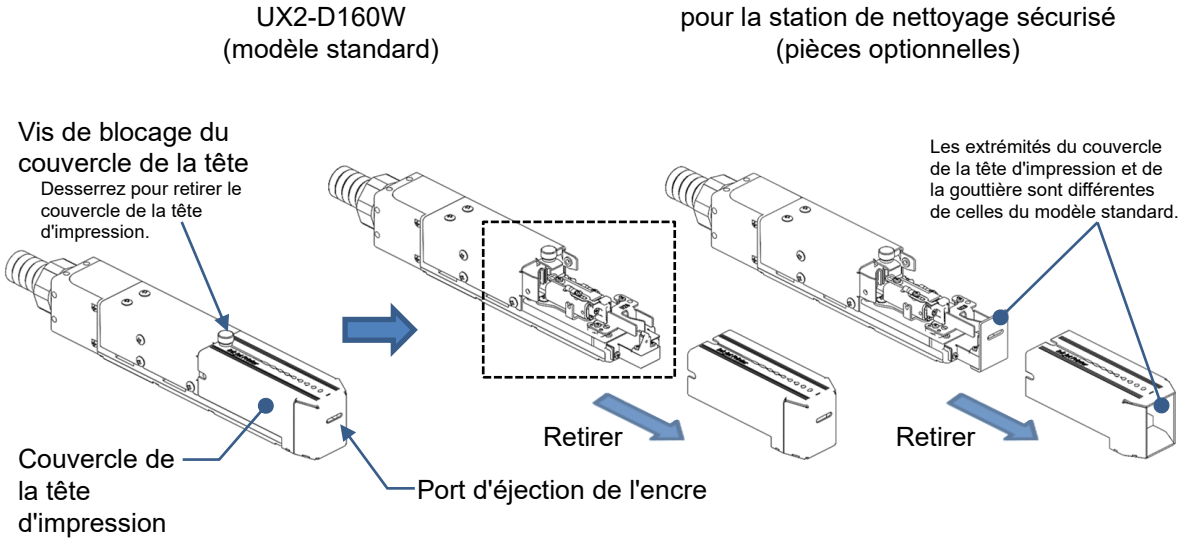

La structure interne de la tête d'impression (à l'intérieur de la boîte en pointillés dans la figure ci-dessus) est la suivante.

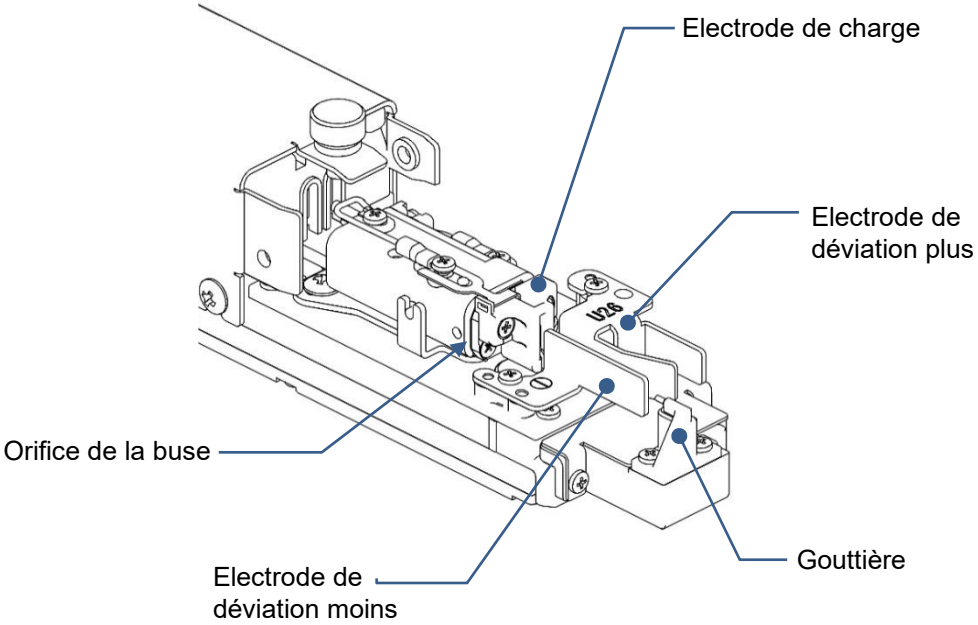

2.4. Station de nettoyage sécurisé (pièces optionnelles)

La structure de la station de nettoyage est la suivante.

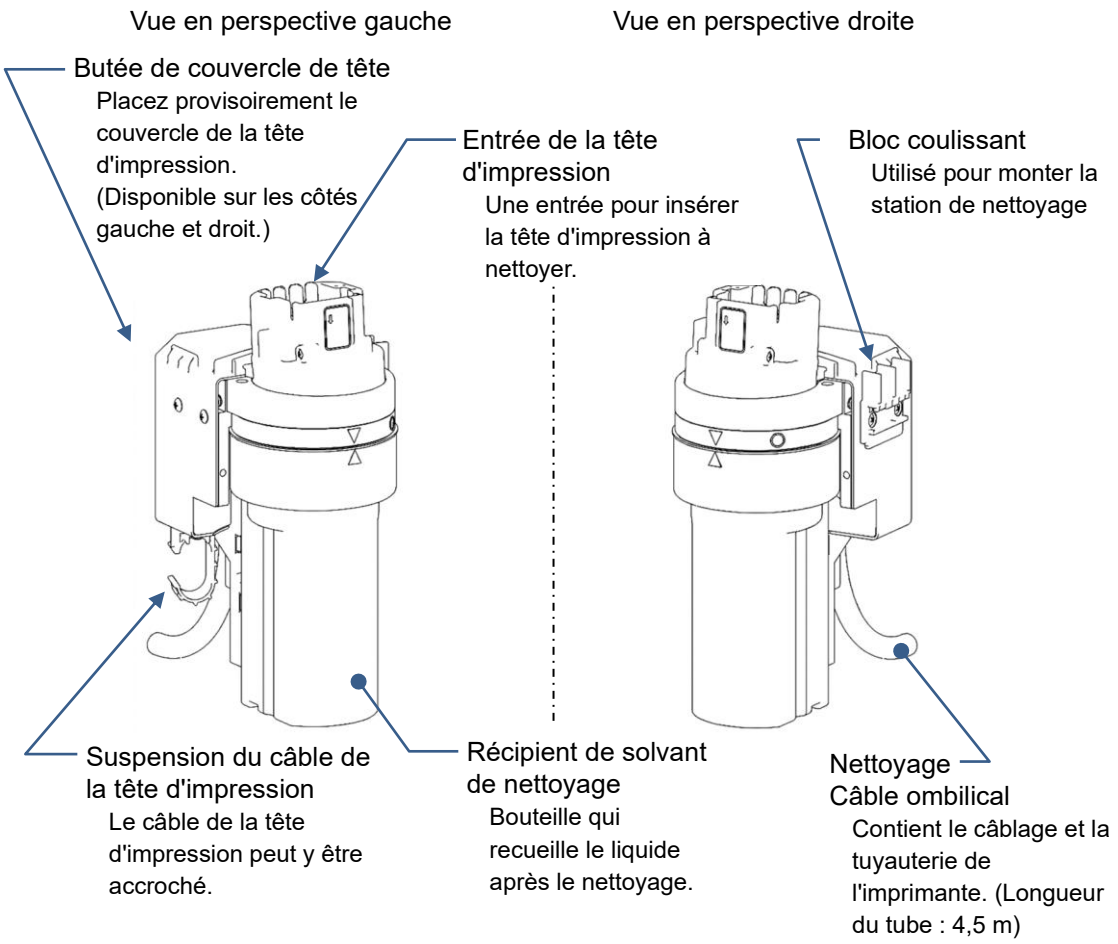

2.5. Affichage de l'écran

<< écran [ACCUEIL] >>

L'écran [ACCUEIL] apparaît généralement lorsque l'appareil est mis sous tension.

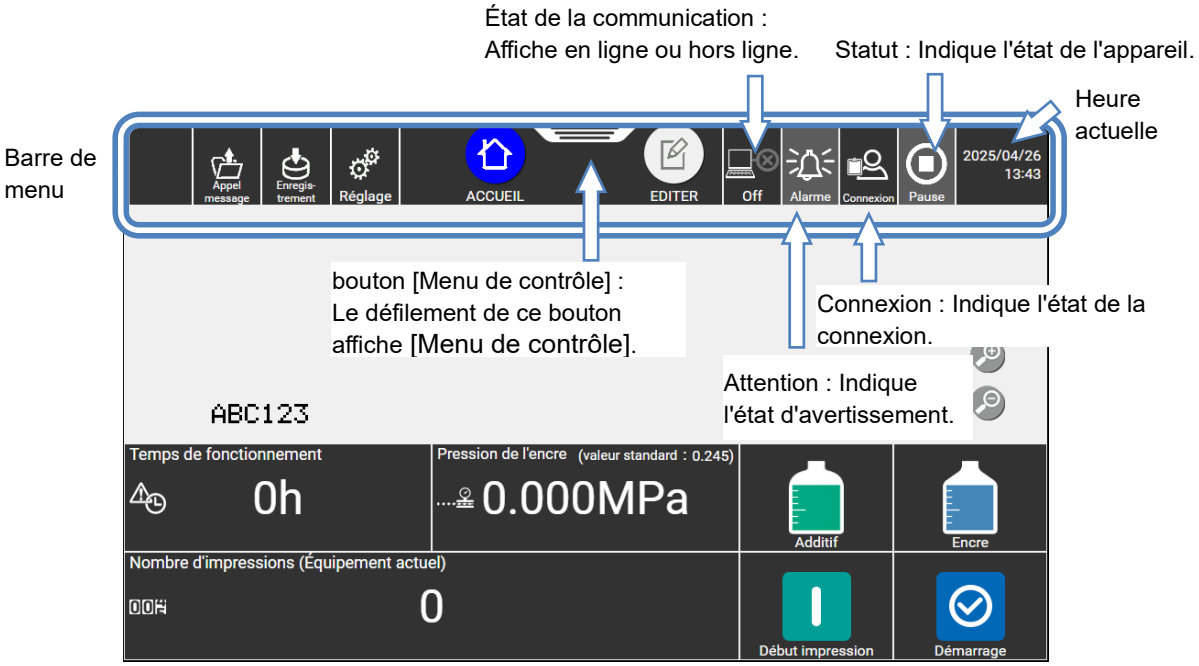

<<Écran de message>>

Le message [CONFIRMATION] s'affiche en bleu. C'est surtout pour la confirmation.

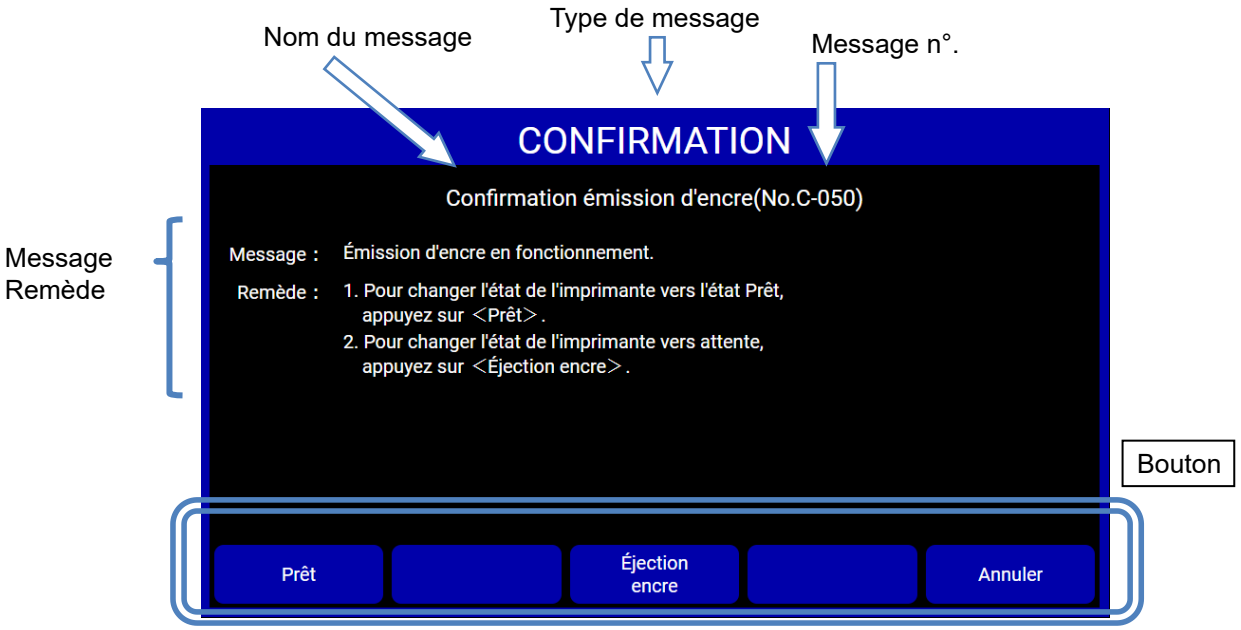

Le message [ALARME] s'affiche en orange. Il contient le détail, la cause et la solution. Résolvez le problème en suivant les instructions du message.

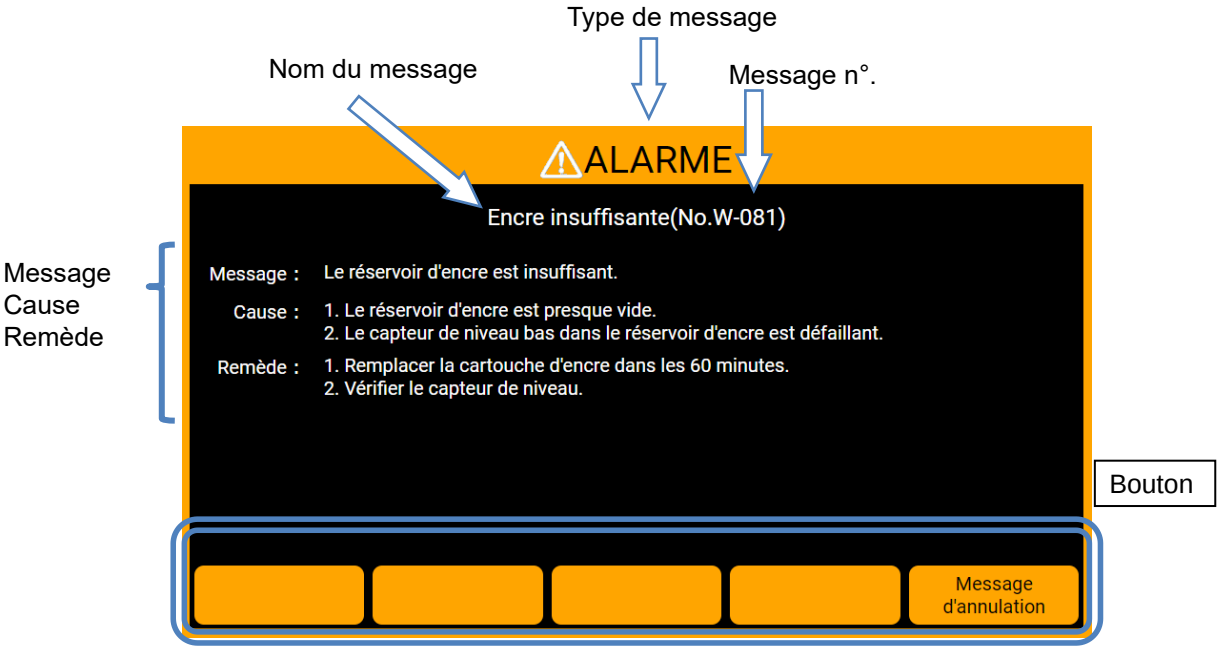

Le message [ANOMALIE] s'affiche en rouge. Il contient le détail, la cause et la solution. Résolvez le problème en suivant les instructions du message.

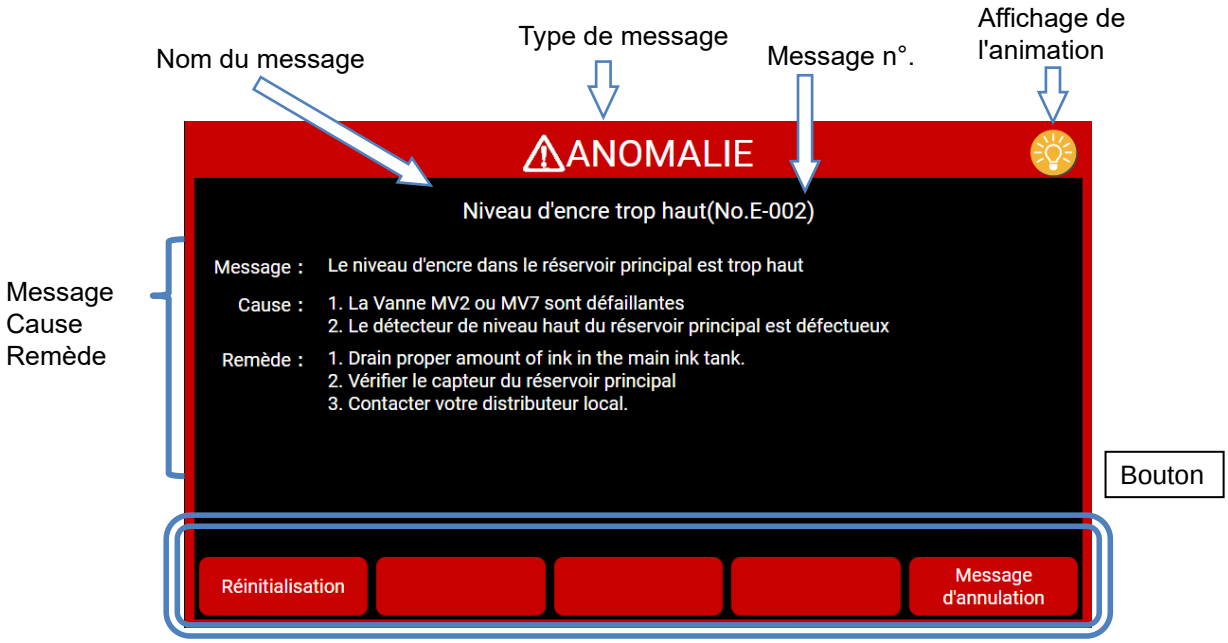

Ceci est une page blanche.

Chapitre 3

Fonctionnement de base

3.1. Démarrage

3.2. Opération d'arrêt

3.3. Nettoyage de la tête d'impression

3.1. Démarrage

Cette section décrit comment démarrer l'appareil.

Les opérations requises sont expliquées en détail, y compris la procédure de démarrage de l'appareil.

3.1.1. Procédure de démarrage

⚠ATTENTION

- L'encre et l'additif peuvent contenir des solvants organiques.
  Lorsque vous manipulez de l'encre ou un additif, portez des gants et des lunettes de protection afin qu'ils n'entrent pas en contact direct avec votre peau.
- Un panneau tactile à cristaux liquides est utilisé pour l'écran.
  N'appuyez pas sur les boutons avec une force déraisonnable.
- Si le système s'arrête, mettez l'interrupteur d'alimentation principal hors tension. Pour remettre l'appareil sous tension et réutiliser le système, reportez-vous au « Chapitre 5. Procédures d'urgence ».

1 Desserrez la vis de blocage du couvercle de la tête et retirez le couvercle de la tête d'impression. Ensuite, vérifiez si le couvercle de la tête d'impression et la zone autour de la buse sont souillés d'encre ou non.

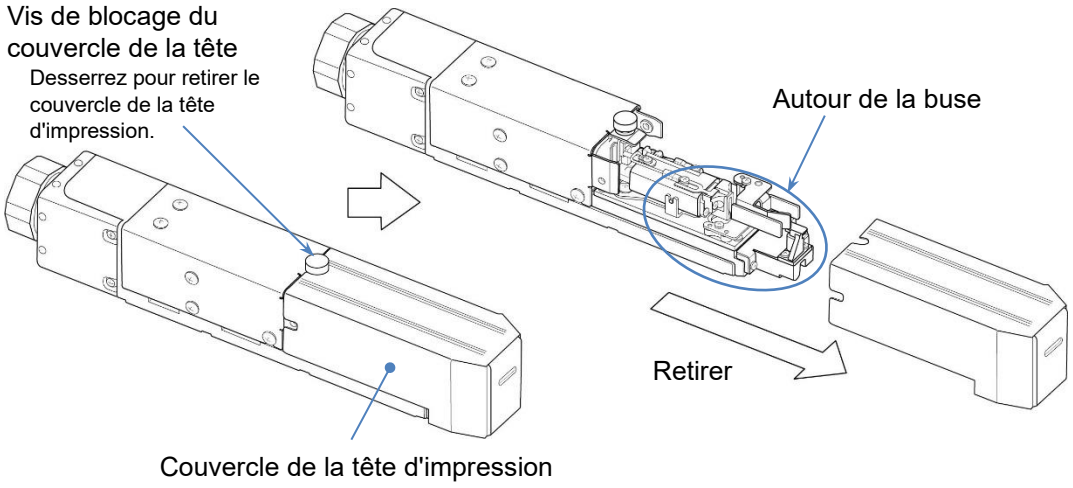

Comme cet appareil imprime en éjectant de l'encre contre le support d'impression, l'extérieur et l'intérieur du couvercle de la tête d'impression sont souillés par les éclaboussures d'encre provenant du support d'impression. Pour éviter les problèmes d'impression dus aux salissures, vérifiez l'état de salissure et nettoyez l'appareil si nécessaire.
Voir « 3.3. Nettoyage de la tête d'impression » pour la méthode de nettoyage.

2 Mettez l'interrupteur principal sur ON pour mettre l'appareil sous tension.

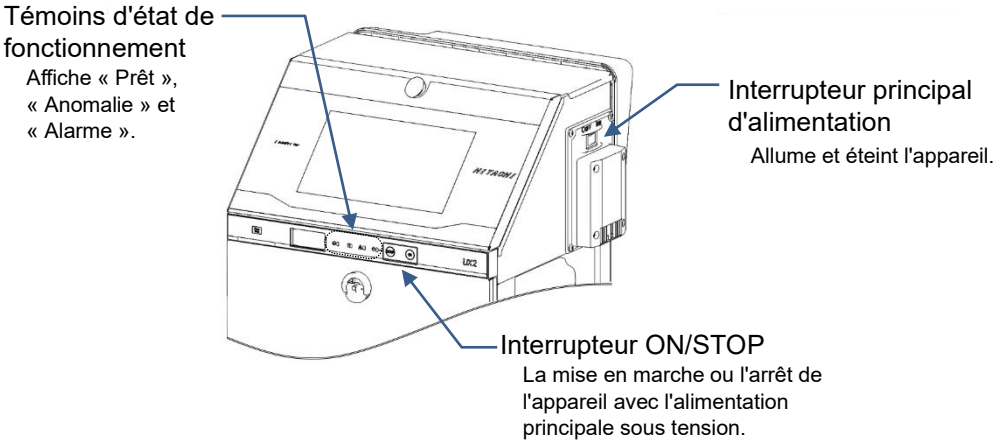

L'alimentation est mise sous tension et l'écran [ACCUEIL] apparaît.

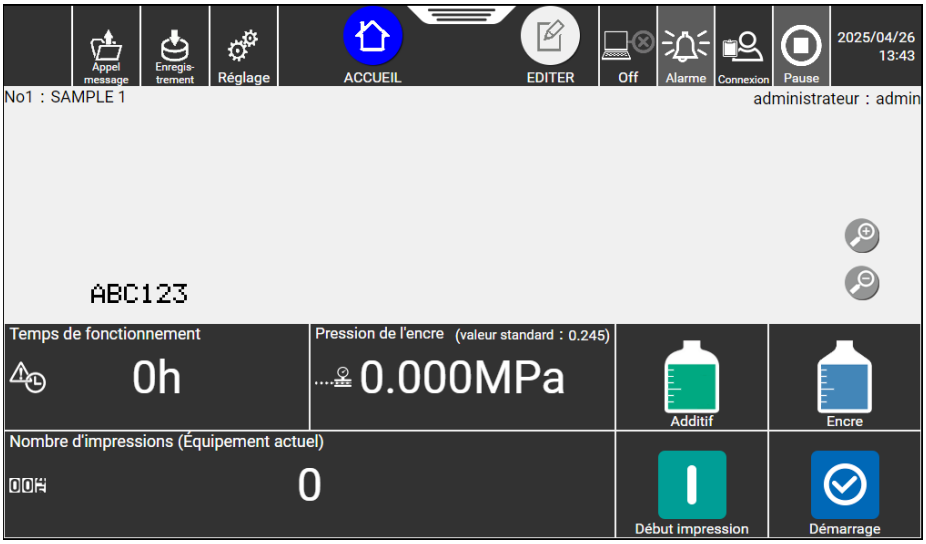

(Si l'écran [Selectionner l'utilisateur] apparaît, voir la page suivante)

Si l'alimentation n'est pas activée, il se peut qu'elle ait été arrêtée avec l'interrupteur STOP la dernière fois. Appuyez sur l'interrupteur ON pendant environ deux secondes pour mettre l'appareil sous tension.
* Pour remettre l'appareil sous tension, assurez-vous que les témoins d'état de fonctionnement sont éteints.

- Vous pouvez vérifier la description de l'impression, la valeur du comptage et le contenu des caractères du calendrier sur l'écran [ACCUEIL].

Si l'écran [Selectionner l'utilisateur] s'affiche lors de la mise sous tension

A Mettez sous tension.
L'écran [Selectionner l'utilisateur] apparaît. Sélectionnez n'importe quel utilisateur.

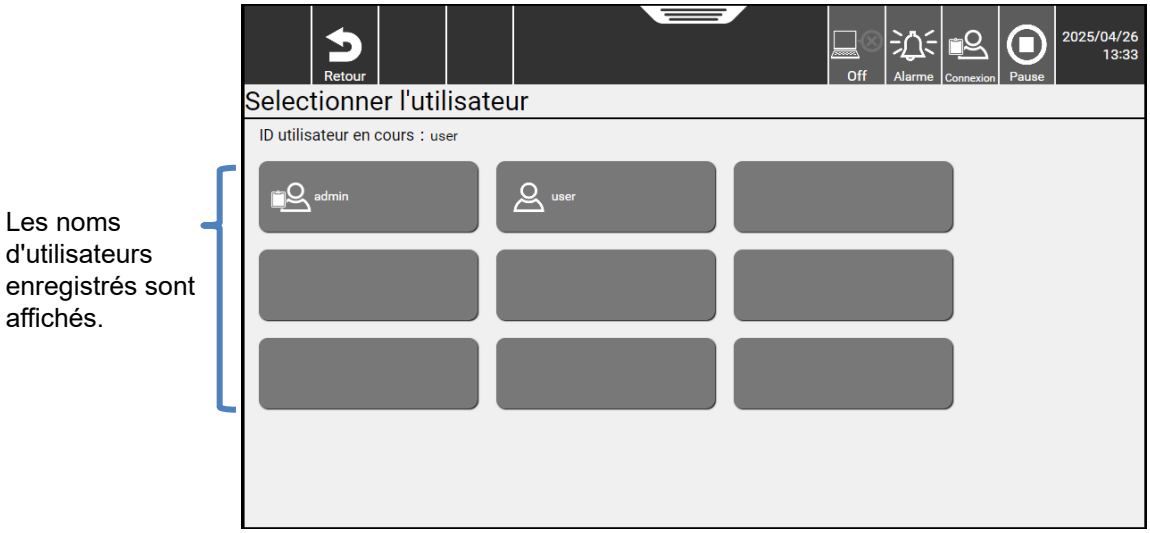

Une icône représentant un classeur représente un utilisateur ayant des droits d'administrateur.

Une icône ne montrant aucun classeur représente un utilisateur général.

B Appuyez sur le nom d'utilisateur user.
La fenêtre de saisie du mot de passe apparaît.

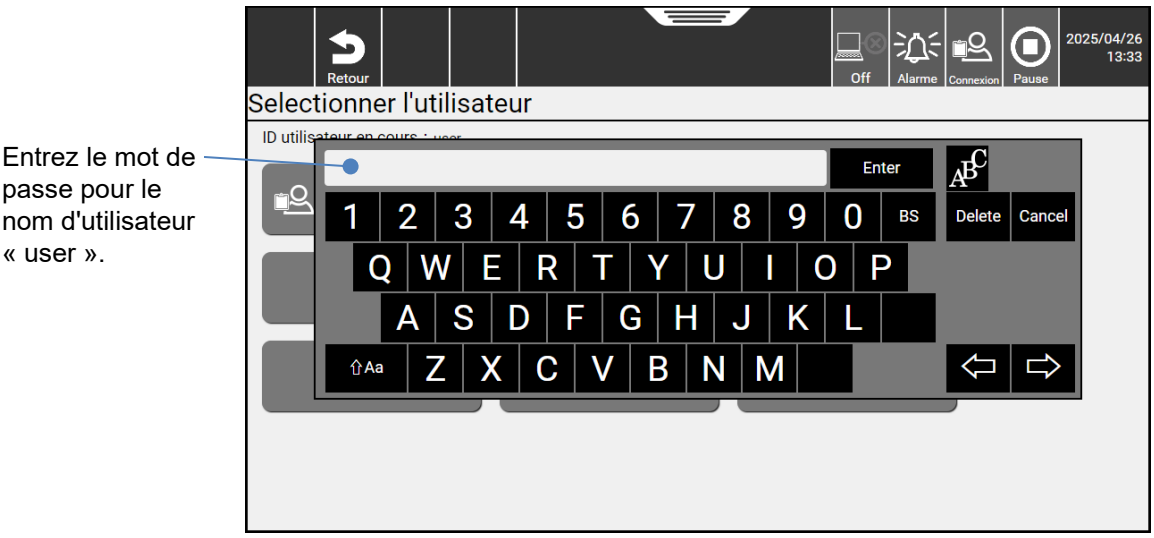

C Entrez le mot de passe pour le nom d'utilisateur « user » et appuyez sur Enter.
L'écran [ACCUEIL] apparaît.

3 Placez un morceau de papier, etc., contre l'orifice d'éjection de l'encre à l'extrémité de la tête d'impression pour être prêt à éjecter l'encre.
(* Immédiatement après l'éjection de l'encre, une petite quantité d'encre peut jaillir et salir les environs.)

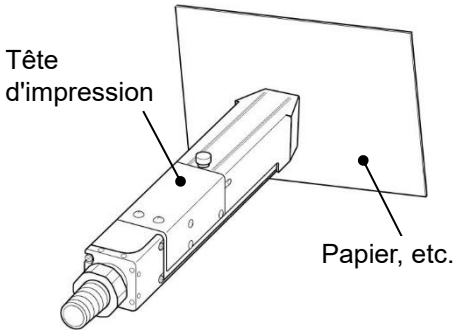

Appuyez sur Démarrage en bas à droite de l'écran [ACCUEIL].

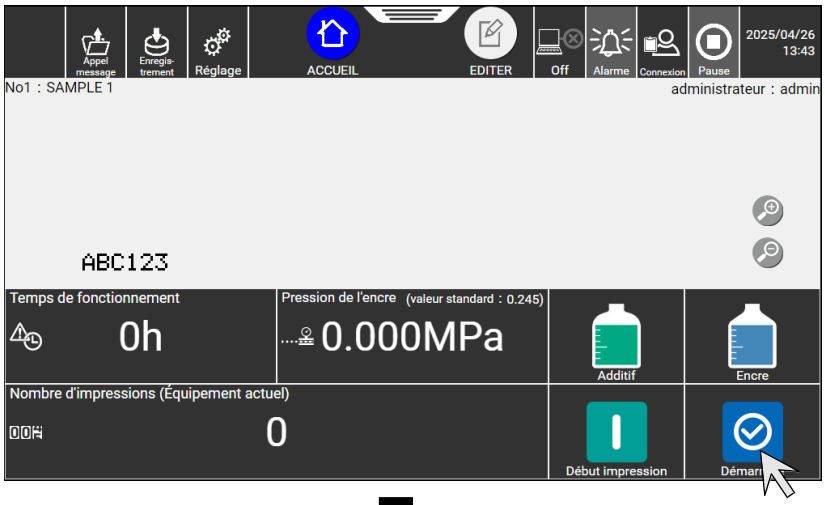

Appuyez sur Démarrage.

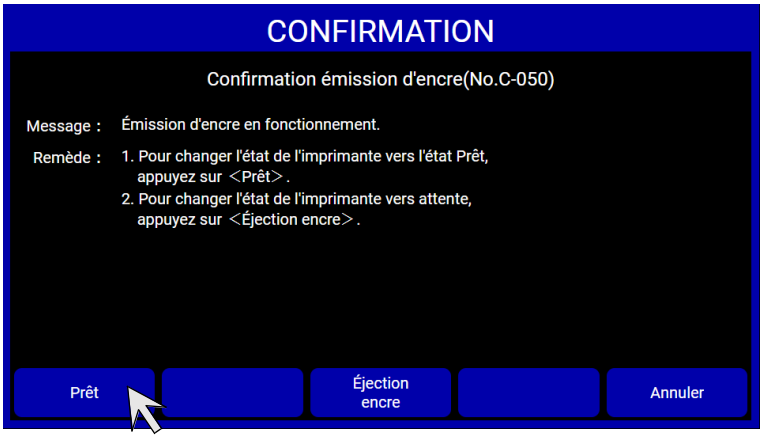

Appuyez sur Prêt.

- Vous ne pouvez pas éjecter d'encre lorsque la tête d'impression est insérée dans la station de nettoyage.

Remarque : Si l'encre éclabousse et salit continuellement le papier même en l'absence d'impression, il se peut que la tête d'impression présente un défaut, par exemple que le jet d'encre ne pénètre pas dans la gouttière ou que l'encre ne soit pas récupérée dans la gouttière. Dans ce cas, arrêtez l'opération en utilisant la procédure d'arrêt sans nettoyage suivante.

Procédure d'arrêt sans nettoyage
Appuyez sur Arrêt en bas à droite de l'écran [ACCUEIL].

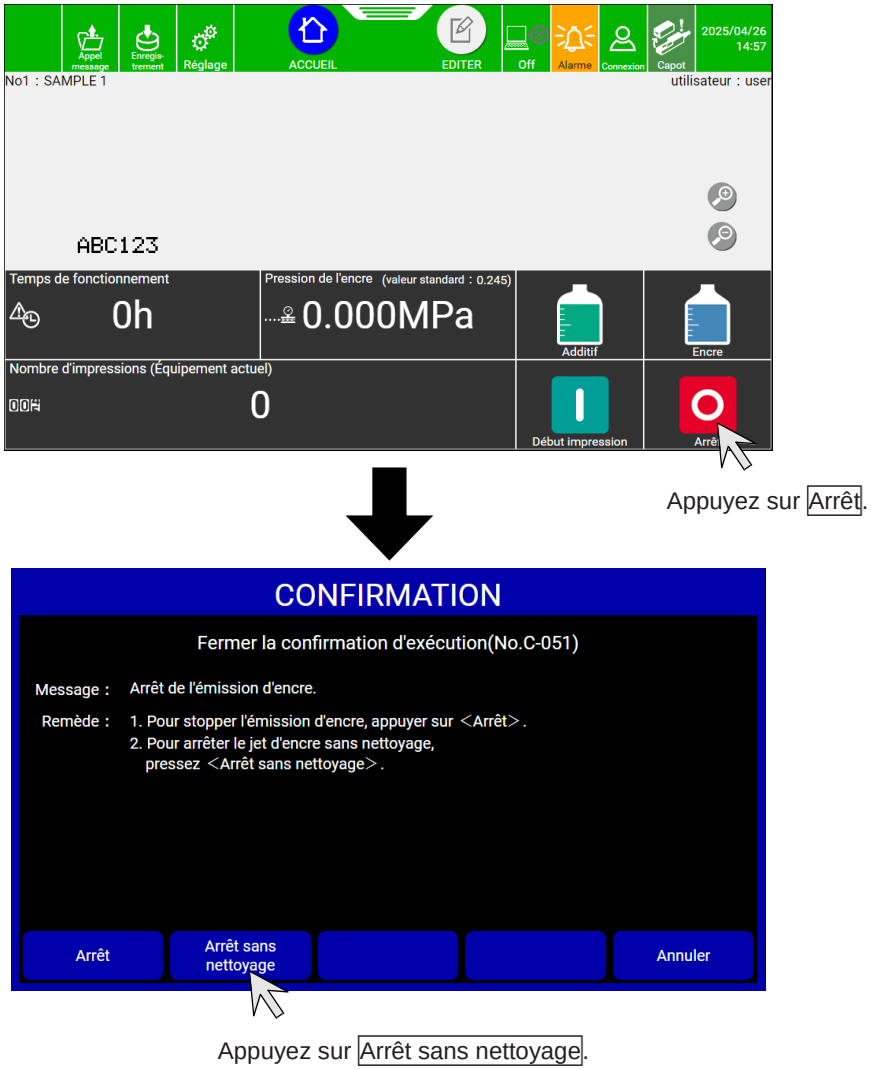

Cette procédure d'arrêt sans nettoyage est possible même pendant l'exécution de la séquence de démarrage.
Si vous arrêtez l'appareil avec cette procédure, redémarrez l'opération en suivant la procédure « 3.1.2. Lorsqu'une erreur se produit au démarrage ».

4 Attendez que le statut passe de [En cours] à [Prêt].

- Lorsque cet appareil est utilisé à basse température (environ 25 ºC ou moins), l'imprimante peut prendre plus de temps que d'habitude pour entrer dans l'état [Prêt].
- Vérifiez la pression de l'encre.

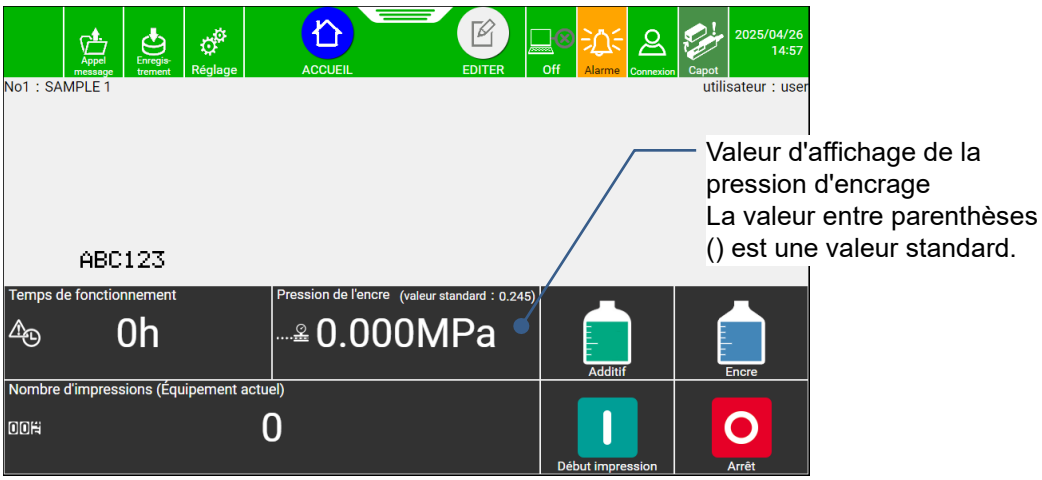

S'il existe une différence de 0,010 MPa ou plus entre la valeur affichée et la valeur standard, réglez la pression en tournant la vis de réglage de la pression à l'aide d'un tournevis plat de manière à ce que la différence se situe à ± 0,002 MPa de la valeur standard.

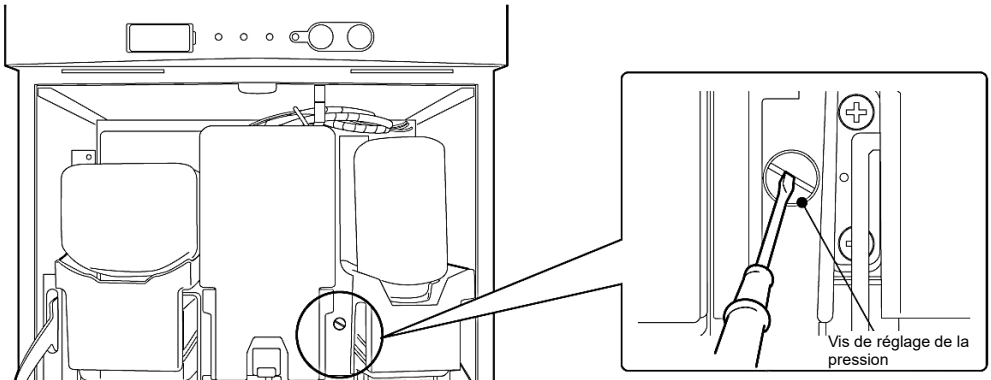

Pour augmenter la pression, tournez-le dans le sens des aiguilles d'une montre.
Pour diminuer la pression, tournez-le dans le sens inverse des aiguilles d'une montre.

5 Entrez le signal de détection de la cible d'impression et vérifiez si l'état d'impression et la description de l'impression sont corrects ou non.

- Si le signal de détection de cible d'impression est entré lorsque l'état est [Prêt], la description d'impression définie est imprimée.

3.1.2. Lorsqu'une erreur se produit au démarrage

1 Assurez-vous que l'unité est dans l'état [Pause].

2 Desserrez la vis de blocage du couvercle de la tête et retirez le couvercle de la tête d'impression.

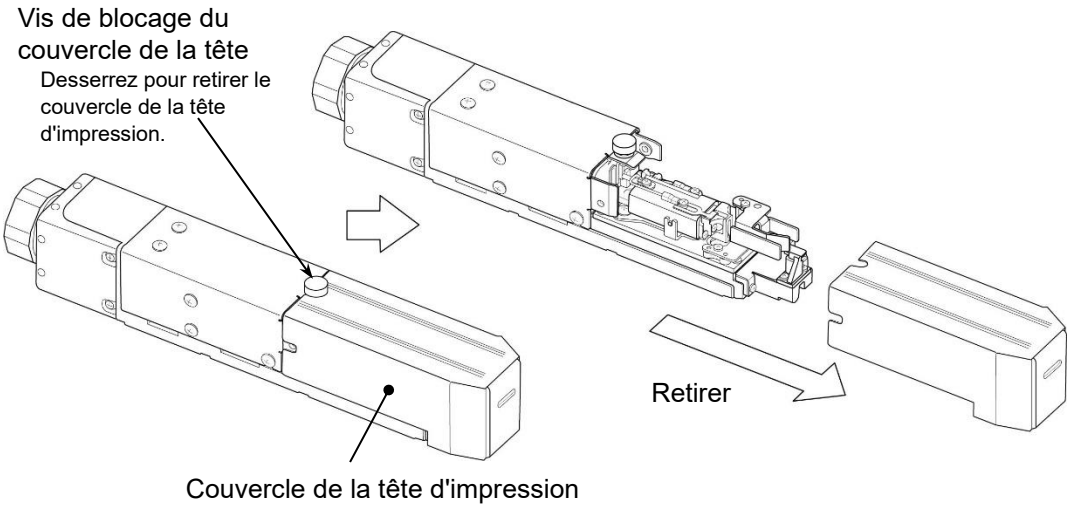

3 Nettoyez l'intérieur de la zone à nettoyer avec de l'additif.
Nettoyer l'orifice de la buse, l'électrode de charge, l'électrode de déviation et la gouttière avec de l'additif. (Voir aussi « 3.3. Nettoyage de la tête d'impression ».)

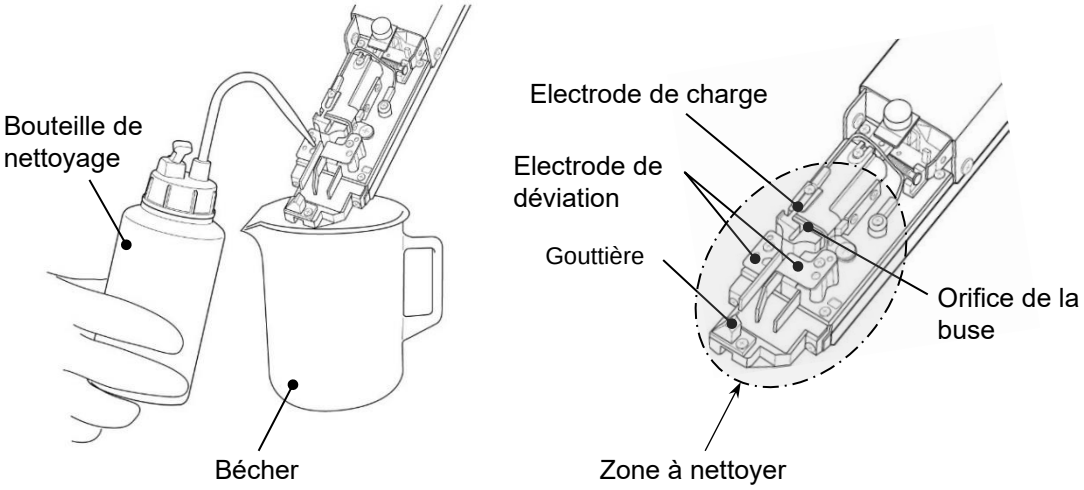

* Essuyez soigneusement l'additif de la surface de chaque pièce (y compris la base de montage) avec du papier et séchez la pièce.

4 Retirez le couvercle de la tête d'impression et mettez l'extrémité de la tête d'impression dans le bécher pour être prêt pour l'éjection de l'encre.

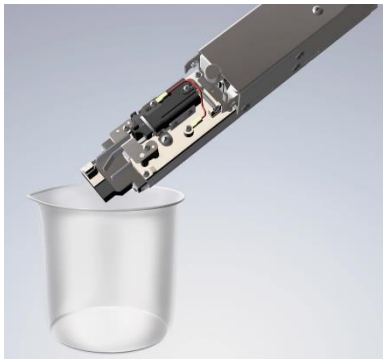

Appuyez sur Démarrage en bas à droite de l'écran [ACCUEIL].

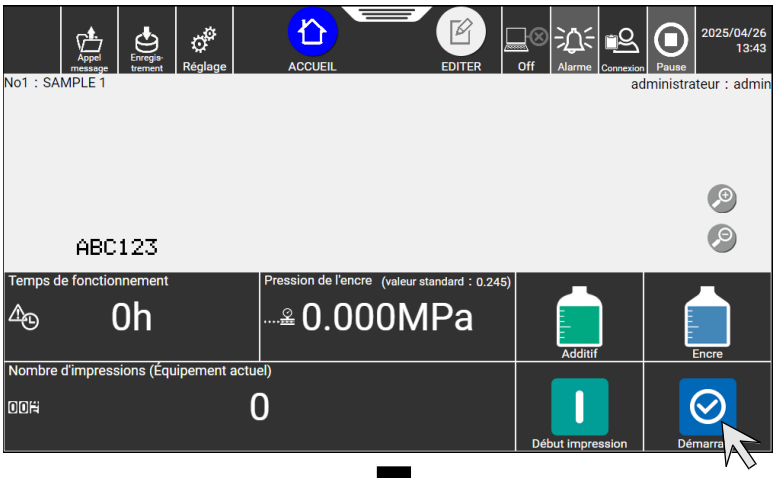

Appuyez sur Démarrage.

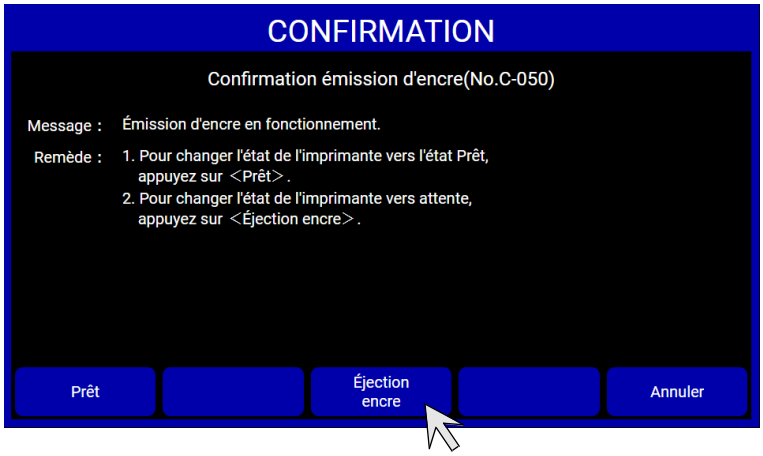

Appuyez sur Ejection encre.

- Pas d'éjection d'encre lorsque la tête d'impression est insérée dans l'entrée de la tête d'impression de la station de nettoyage. (Pièces optionnelles)

5 Assurez-vous que le jet d'encre se trouve au centre de la gouttière.

⚠AVERTISSEMENT

- Portez un équipement de protection (lunettes et masque) lorsque vous vérifiez la position du jet d'encre.
- Si de l'encre ou de l'additif pénètre dans vos yeux ou votre bouche, rincez immédiatement à l'eau chaude ou froide et consultez un médecin.
- Avant d'éjecter l'encre, assurez-vous qu'il n'y a personne dans la direction d'éjection. (Effectuez cette opération avec l'extrémité de la tête d'impression insérée dans un bécher, etc.)

- Vérifiez la position du jet d'encre des côtés et du haut de la tête d'impression comme indiqué sur la figure pour vous assurer qu'il se trouve au centre de la gouttière.

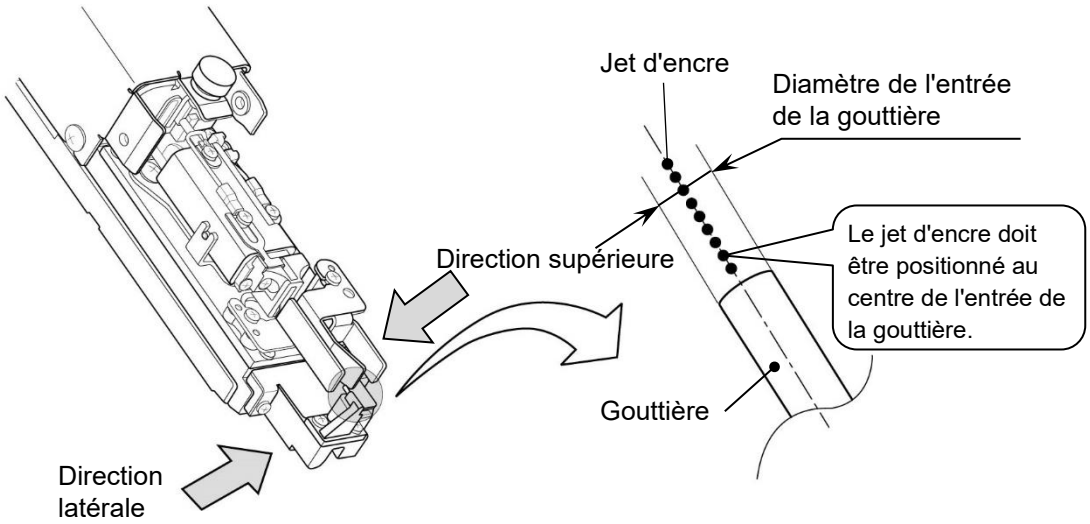

- Si le flux d'encre n'est pas au centre de la gouttière, effectuez [Arrêt sans nettoyage] pour arrêter l'éjection de l'encre. Prenez également des mesures conformément au Manuel technique, « 6.4 Comment corriger la courbure du jet d'encre et l'obstruction des buses ».

6 Installez le couvercle de la tête d'impression et mettez l'appareil dans l'état [Prêt].

- Si l'état de l'écran ne passe pas de [Capot] à [Attente], il se peut que le couvercle de la tête d'impression ne soit pas correctement installé. Réinstallez le couvercle de la tête d'impression.
- Reportez-vous à « 3.1.3(2) Passage de l'état [Attente] à l'état [Prêt] » et mettez l'appareil dans l'état [Prêt].
- Si l'erreur [Capot] s'affiche, appuyez sur Fermé.

7 Entrez le signal de détection de la cible d'impression et vérifiez si l'état d'impression et la description de l'impression sont corrects ou non.

- Si le signal de détection de cible d'impression est entré lorsque l'état est [Prêt], la description d'impression définie est imprimée.

3.1.3. Fonctionnement de la commutation entre l'état prêt et l'état de veille

(1) Passage de l'état [Prêt] à l'état [Attente]

* Lorsque le verrouillage du convoyeur est activé par le signal de sortie [Prêt], si l'état passe à [Attente], le convoyeur s'arrête.

1 Appuyez sur Prêt en haut de l'écran, et le message [Confirmation que l'impression a échoué] apparaît. Ensuite, appuyez sur L'impression a échoué.

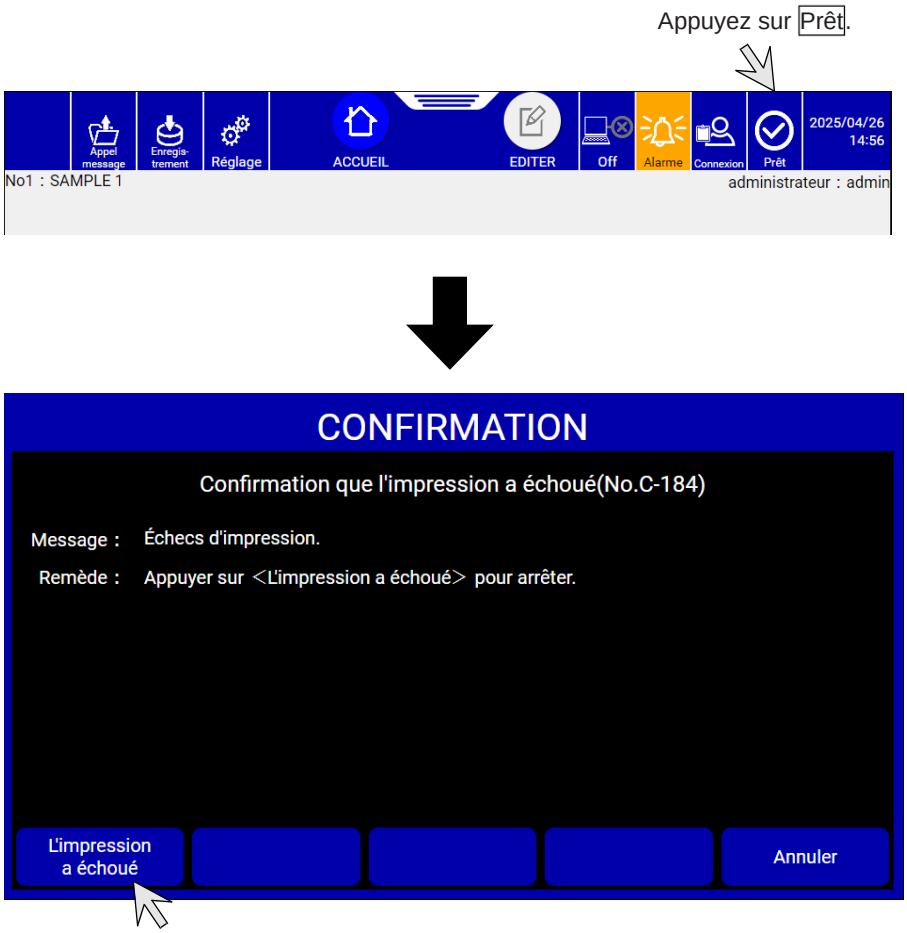

(2) Passage de l'état [Attente] à l'état [Prêt]

2 Appuyez sur Attente en haut de l'écran, et le message [Confirmation impression] apparaît. Ensuite, appuyez sur Exécuter.

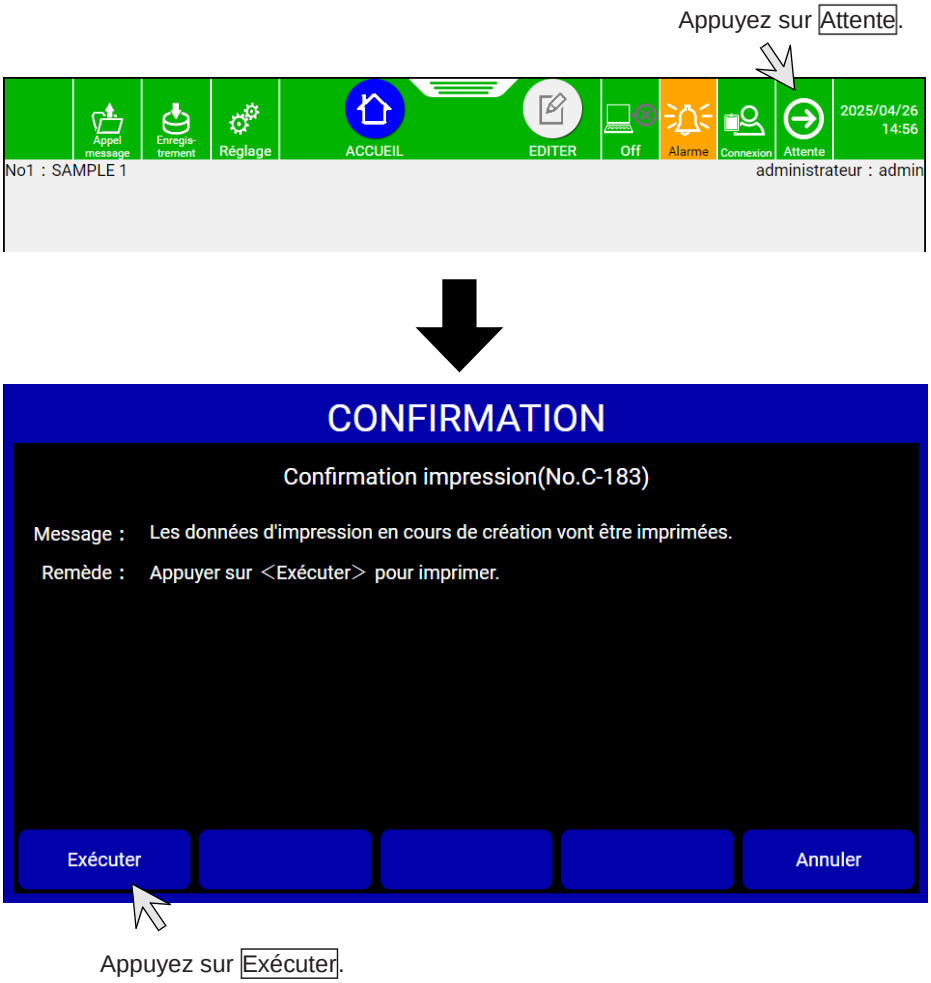

3.2. Opération d'arrêt

3.2.1. Arrêt automatique en appuyant sur le bouton STOP

1 Appuyez sur le bouton STOP et maintenez-le enfoncé pendant environ deux secondes.
Toutes les opérations jusqu'à la mise hors tension de l'appareil sont effectuées automatiquement.

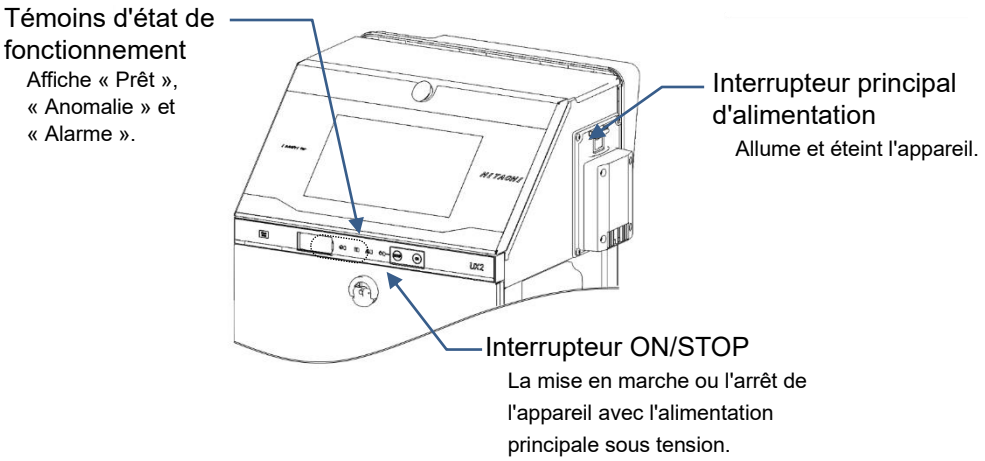

- L'alimentation est coupée par l'interrupteur STOP lorsque l'encre est en cours d'éjection ou arrêtée. (Il n'est pas nécessaire de mettre l'interrupteur principal hors tension. La consommation d'énergie ne change pas même si l'interrupteur d'alimentation principal reste sur ON)

3.2.2. Arrêt de l'éjection d'encre en appuyant sur le bouton de l'écran

- Utilisez la procédure suivante pour arrêter l'éjection d'encre.

Procédure pour arrêter l'éjection de l'encre

Appuyez sur Arrêt en bas à droite de l'écran [ACCUEIL].

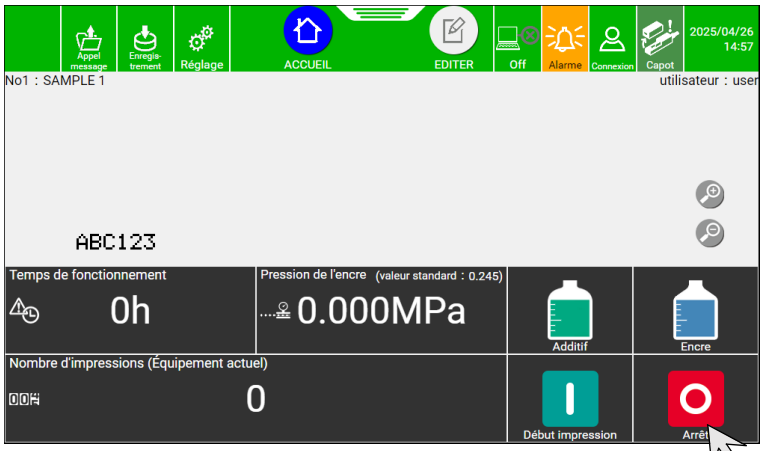

Appuyez sur Arrêt.

Met automatiquement l'appareil hors tension après l'arrêt du jet d'encre, comme le bouton STOP.

Arrête l'éjection de l'encre sans nettoyer la piste de circulation. (Non recommandé)

Arrête l'éjection de l'encre en nettoyant la piste de circulation. Ce bouton ne permet pas de mettre l'appareil hors tension.

Nettoyage soigneux

- Il s'agit d'une fonction permettant de nettoyer soigneusement l'imprimante lorsque l'appareil est fréquemment utilisé dans un environnement à haute température, ou avant le weekend, comme pour une période d'arrêt de 2 à 3 jours. Ce nettoyage minutieux utilise une plus grande quantité d'additif que le nettoyage normal.
- Contactez votre distributeur le plus proche pour utiliser cette fonction.

3.2.3. Mise hors tension de l'interrupteur principal

Lorsque vous éteignez l'interrupteur principal, tenez compte des points suivants.

- Normalement, appuyez sur l'interrupteur STOP au lieu de l'interrupteur principal pour couper l'alimentation à la fin du fonctionnement.
- Si l'appareil n'est pas utilisé pendant une longue période, mettez l'interrupteur principal sur OFF.
- Ne mettez pas l'interrupteur principal hors tension pendant l'éjection de l'encre, sauf en cas d'urgence. (Voir « Chapitre 5. Procédures d'urgence ».)
- Notez que la méthode de mise sous tension varie en fonction de la méthode de mise hors tension.

Relation entre la méthode de mise hors tension et la méthode de mise sous tension

Méthode de mise hors tension	Méthode de mise sous tension
Lorsque vous mettez l'interrupteur d'alimentation principal sur OFF après avoir arrêté l'appareil à l'aide de l'interrupteur STOP	Mettez l'interrupteur principal sur ON et appuyez sur l'interrupteur pendant environ deux secondes pour mettre l'appareil sous tension.
Lorsque vous mettez l'interrupteur principal hors tension sans utiliser l'interrupteur STOP	Mettez l'interrupteur principal sur ON pour mettre l'appareil sous tension.

Manipulation du joint en caoutchouc de la buse

- Le « joint en caoutchouc de la buse » empêche l'orifice de la buse de sécher et la poussière de se fixer sur la plaque. Lorsque l'appareil restera inutilisé pendant plusieurs jours, pendant un congé, etc., il est recommandé d'installer le joint en caoutchouc de la buse entre l'orifice de la buse et l'électrode de charge lors de la mise hors service.

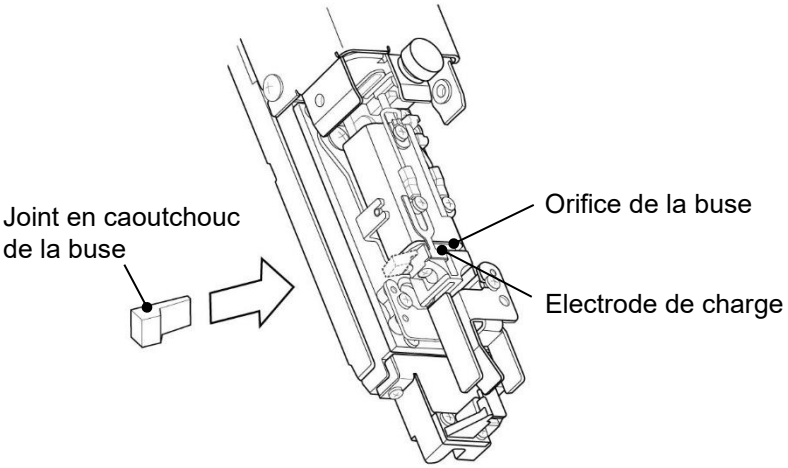

Précautions d'emploi

- Rangez le joint en caoutchouc de la buse dans un sac en plastique, etc., pour le protéger de la saleté et de la poussière.
- Installez le joint en caoutchouc de la buse après l'avoir nettoyé avec de l'additif.
- Ne pas déformer l'électrode de charge lors de l'installation du joint en caoutchouc de la buse.

3.3. Nettoyage de la tête d'impression

Cette section décrit la procédure de nettoyage lorsque la zone autour de la buse est souillée par l'encre.

⚠AVERTISSEMENT

- L'additif utilisé pour le nettoyage est inflammable. Assurez-vous qu'aucun dispositif générateur de flammes ou d'arcs électriques n'est installé.
- Eliminez l'électricité statique de votre corps et des équipements périphériques avant de nettoyer la tête d'impression.
- Voir « Précautions de sécurité » dans ce Manuel d'utilisation de base pour des précautions détaillées.

REMARQUE

- N'évacuez jamais la solution résiduelle d'encre ou de solvant dans un réseau d'égouts public. L'élimination des déchets doit être conforme à toutes les réglementations appropriées. Consultez l'agence de réglementation appropriée pour plus d'informations.
- Si vous renversez de l'encre ou de l'additif par erreur, essuyez-le proprement et rapidement avec du papier ou quelque chose de similaire.

3.3.1. Nettoyage avec la bouteille de nettoyage

(1) Dirigez l'extrémité de la tête d'impression vers le bas et verser de l'additif sur la partie sale et nettoyez en récupérant l'additif dans un bécher.

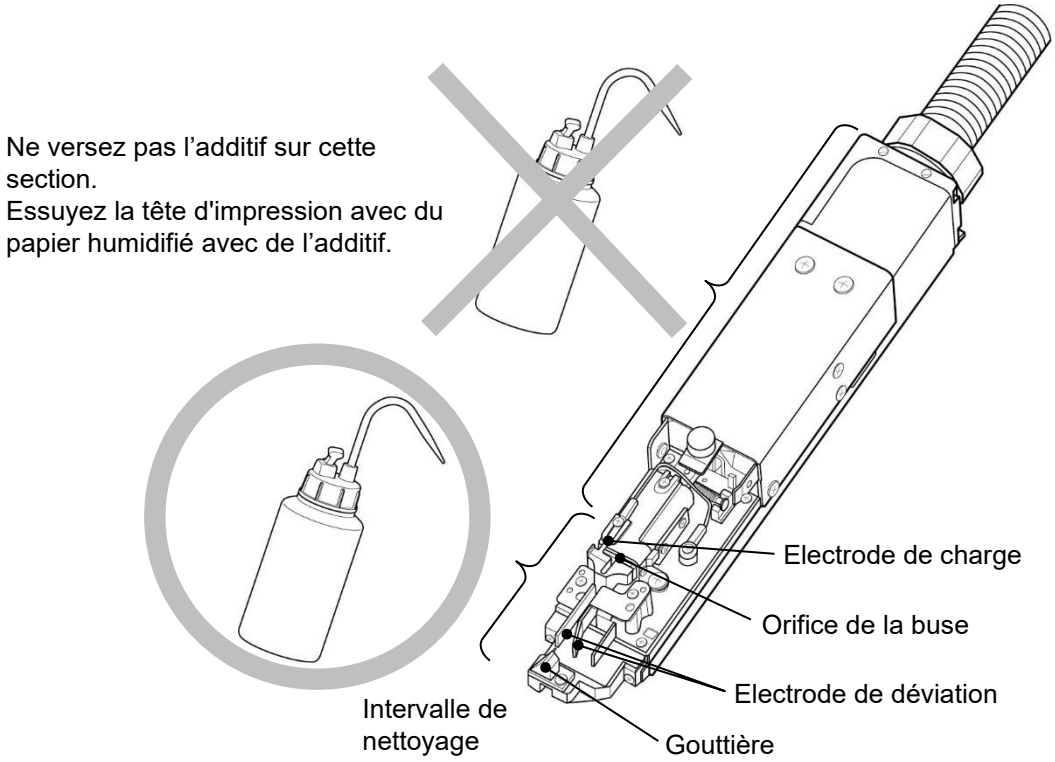

(2) Après le nettoyage, essuyez soigneusement la tête d'impression avec du papier et séchez-la avec la soufflerie.
- Séchez minutieusement l'orifice de la buse, l'électrode de charge, l'électrode de déviation et la frange de la gouttière en particulier. Assurez-vous que la tête d'impression est suffisamment sèche avant de démarrer. Si la tête d'impression est mouillée, l'imprimante ne démarrera pas normalement
- Quand la tête d'impression est mouillée, ne tournez pas son extrémité vers le haut.

(3) Ne pas immerger la tête d'impression dans l'additif.
L'additif peut pénétrer dans la tête d'impression.

(4) Lorsque l'impression est fréquente ou que la distance entre le matériau d'impression et la tête d'impression est courte, des éclaboussures d'encre peuvent tacher l'extrémité de la tête d'impression et le couvercle de la tête d'impression. Si cette condition n'est pas résolue, la tache s'aggravera, ce qui entraînera une erreur d'impression ou un arrêt d'urgence. Si une erreur d'impression ou un arrêt d'urgence se produit fréquemment en raison de taches causées par des éclaboussures d'encre, arrêtez l'opération en cours et nettoyez l'extrémité de la tête d'impression (autour de la buse, de l'électrode de charge, de l'électrode de déviation, de la base de montage et de la gouttière) et le couvercle de la tête d'impression. Effectuez cette opération en plus du nettoyage à la fin de chaque journée de travail.

> La purge d'air de la tête d'impression est efficace contre les taches dues aux éclaboussures d'encre.
> Voir le #Manuel technique# « #3.1 Purge d'air de la tête d'impression# ».

(*) Lors de l'utilisation de l'additif de la cartouche comme solution de nettoyage

(a) Ouvrez le flacon de la cartouche d'additif en tournant son bouchon.
Pour l'instant, ne retirez pas le capuchon supérieur.

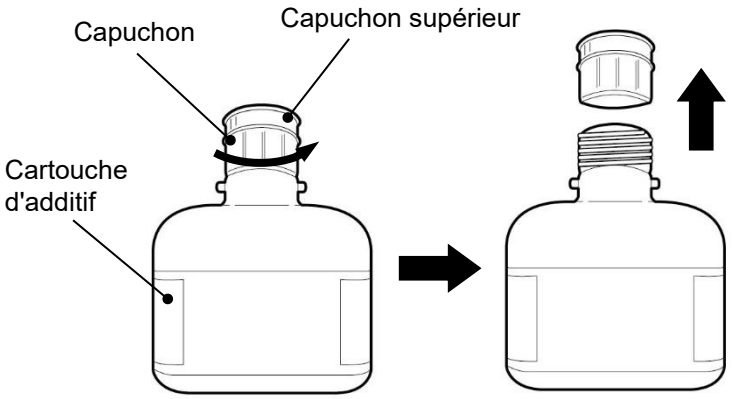

(b) Utilisez l'additif en le transférant dans le flacon de nettoyage.

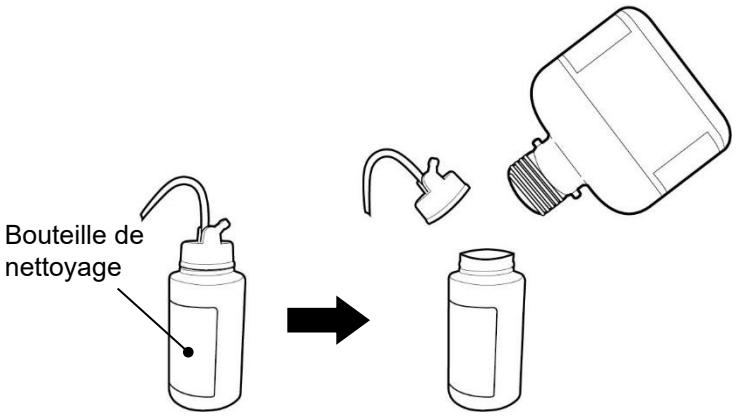

Remarques :
- Si aucune solution de nettoyage n'est disponible, transférez l'additif contenu dans la cartouche d'additif dans la bouteille de nettoyage avant de placer la cartouche d'additif.
- Serrez le bouchon de la cartouche d'additif après utilisation. Retournez-la pour vérifier qu'il n'y a pas de fuite d'additif.
- Si l'additif contenu dans la cartouche d'additif est utilisé comme solution de nettoyage, le volume d'additif dans la cartouche d'additif diminue. Lorsqu'elle est placée dans l'appareil, veuillez utiliser une cartouche d'additif contenant de l'additif à plus de la moitié du flacon.
- Si de l'additif est accidentellement renversé, essuyez-le rapidement avec du papier.

3.3.2. Nettoyage avec la station de nettoyage sécurisé (pièces optionnelles)

⚠AVERTISSEMENT

- De la vapeur de solvant est produite pendant le nettoyage de la tête. Si vous n'avez pas d'autre choix que de toucher la tête d'impression ou la station de nettoyage pendant le nettoyage de la tête, veillez à éliminer l'électricité statique de votre corps avant l'opération.
- Voir « Précautions de sécurité » dans ce Manuel d'utilisation de base pour des précautions détaillées.

⚠ATTENTION

- Lorsque vous arrêtez le nettoyage de la tête et que vous retirez la tête d'impression, portez des gants et des lunettes de protection et préparez du papier d'essuyage. La tête d'impression n'est peut-être pas assez sèche.

REMARQUE

- N'insérez pas d'autre article que la tête d'impression de l'appareil. Sinon, cela peut provoquer une panne ou un dysfonctionnement inattendu.
- Lorsque l'appareil est utilisé pour la première fois ou que la fonction de nettoyage de la tête n'est pas utilisée pendant plusieurs jours (quatre jours ou plus), le volume d’additif utilisé pour le nettoyage de la tête peut changer pour remplir la tuyauterie.
- Ne retirez pas la tête d'impression tant que le nettoyage n'est pas terminé. Sinon, l’additif risque d'éclabousser ou de la vapeur de solvant à haute concentration peut rester à l'intérieur.

Procédure de fonctionnement

1 Assurez-vous que l'appareil est en mode [Attente] ou [Pause].

Statut : Indique l'état de l'appareil.

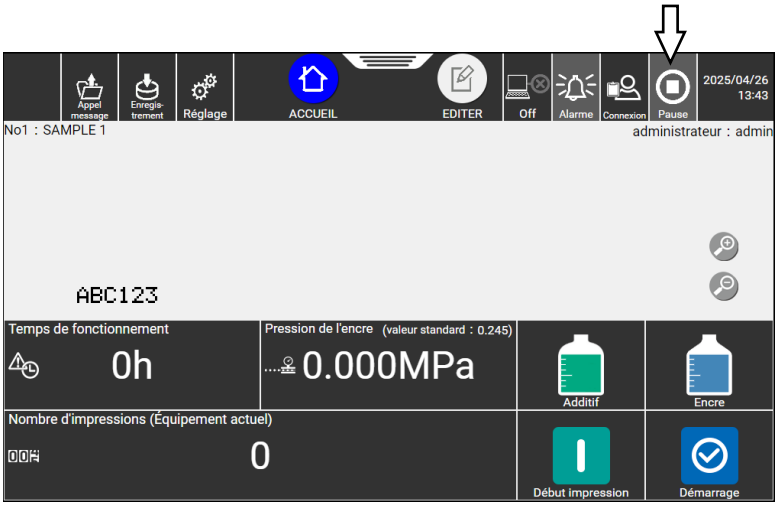

2 Assurez-vous que le récipient de solvant de nettoyage de la station de nettoyage est correctement installé.

- Assurez-vous que la marque « ▽ » située sur le côté de l'unité principale de la station de nettoyage est alignée avec la marque « △ » située sur le récipient de solvant de nettoyage.
- Si les marques sont mal alignées ou si le récipient de solvant de nettoyage est mal installé, cette fonction ne peut pas être exécutée.

<Correctement installé>

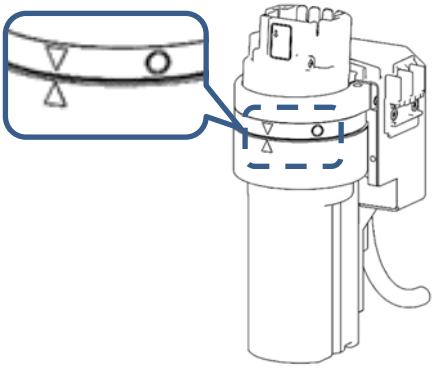

<Incorrectement installé>

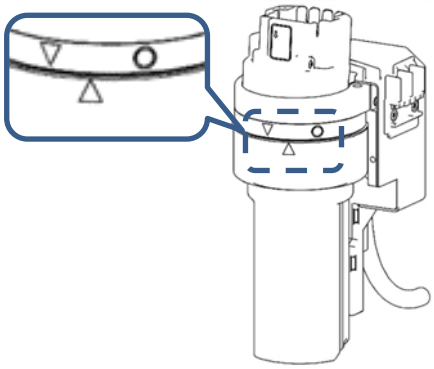

3 Desserrez la vis de blocage du couvercle de la tête et retirez le couvercle de la tête d'impression.

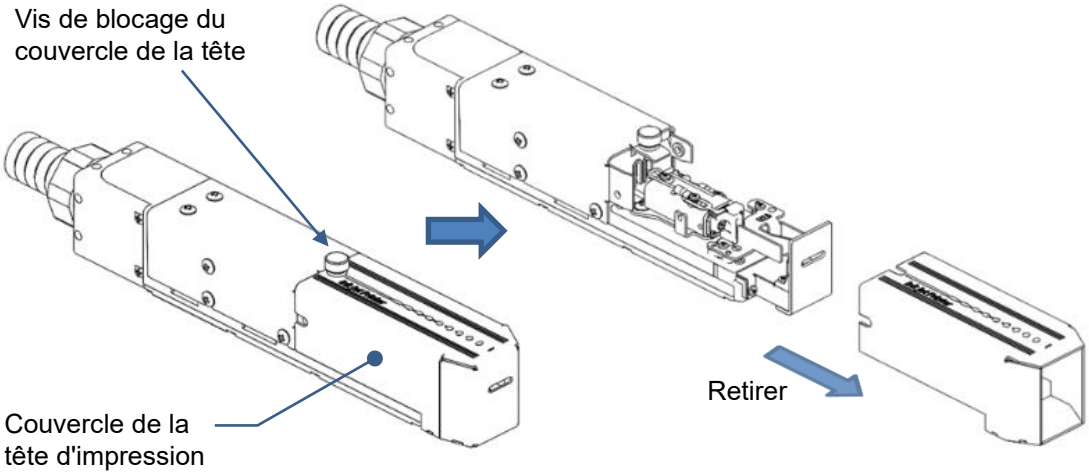

4 Veillez à ne pas perdre le couvercle de la tête d'impression après l'avoir retiré, par exemple en le suspendant au support du couvercle de la station de nettoyage.

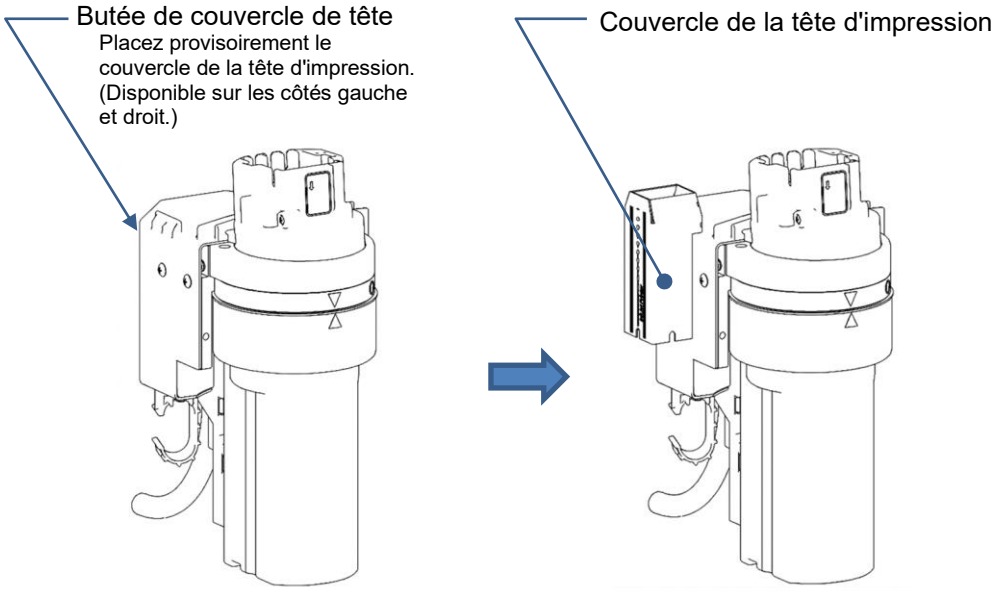

5 Insérez la tête d'impression dans l'entrée de la tête d'impression de la station de nettoyage dans le sens indiqué sur la figure ci-dessous.

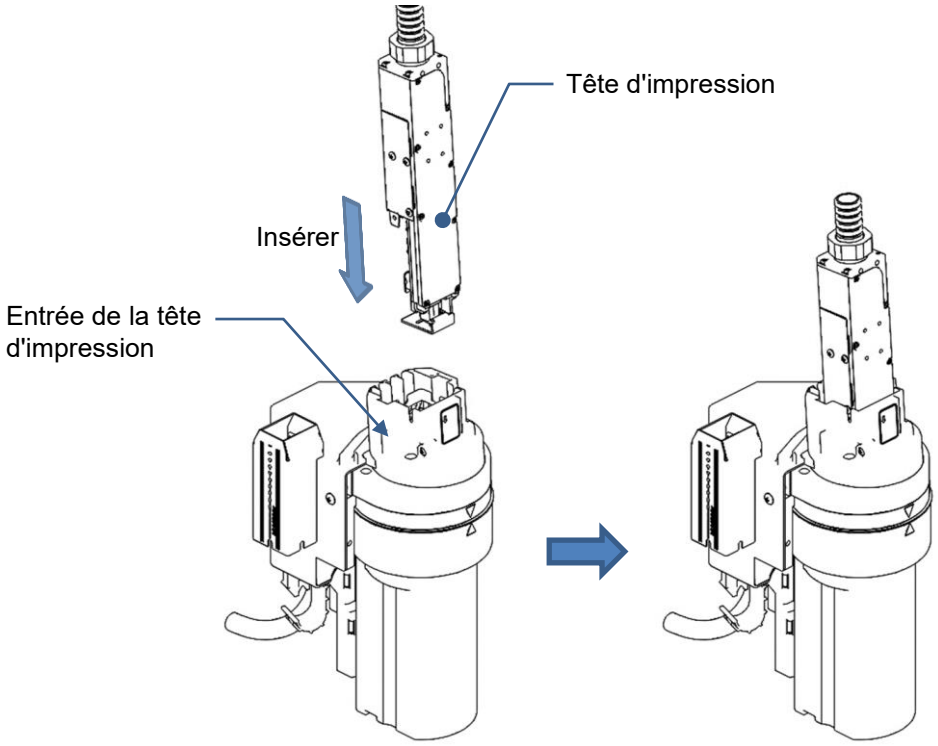

REMARQUE

- N'insérez pas avec force la tête d'impression dans la station de nettoyage.
  Sinon, certaines pièces risquent de se déformer, de tomber ou d'être endommagées.

6 Pour éviter que la base de la tête d'impression ne soit sollicitée par le poids du câble de la tête, accrochez le câble de la tête sur le support de câble de la tête d'impression fixé à la station de nettoyage.

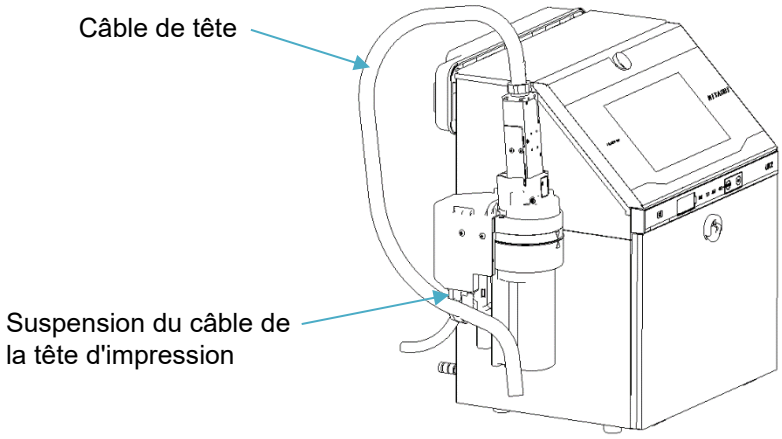

- Il n'est pas nécessaire d'utiliser le support de câble de la tête d'impression si le câble de la tête est fixé d'une autre manière, de sorte qu'aucune charge n'est appliquée à la base de la tête d'impression.

7 Appuyez sur la touche [Menu de contrôle] sur l'écran [ACCUEIL] pour afficher l'écran[Menu de contrôle].

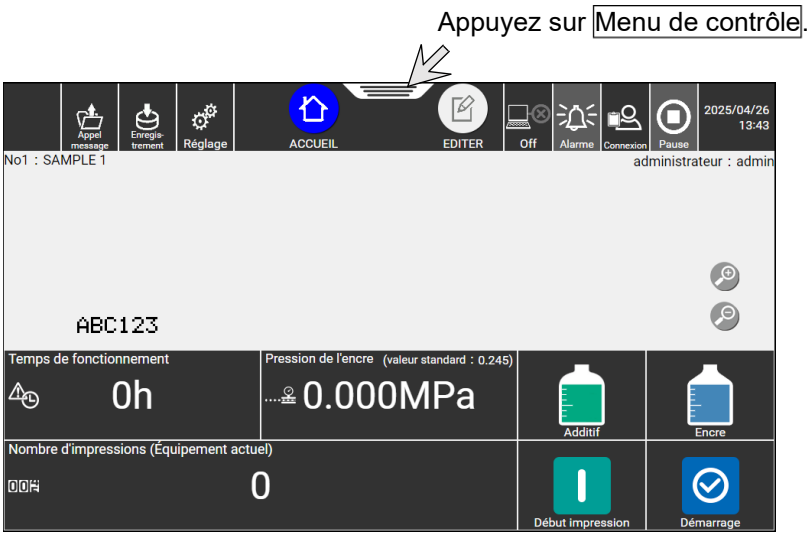

8 Appuyez sur la touche [Nettoyage de tête] sur l'écran [Menu de contrôle].

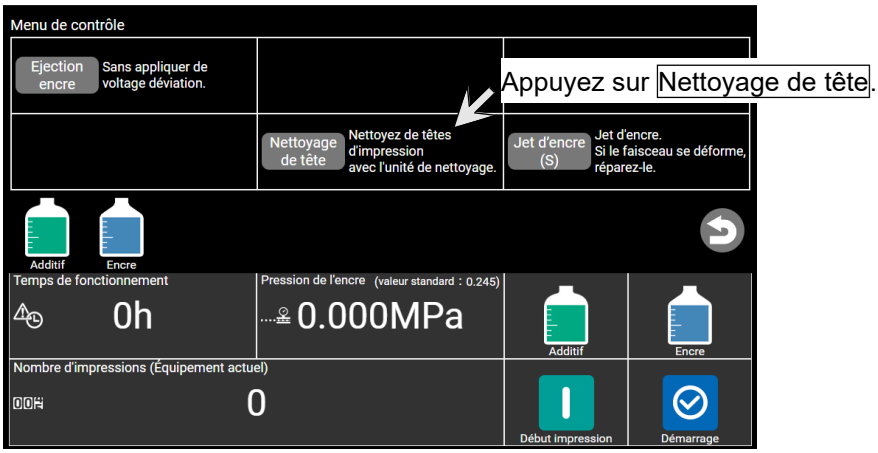

9 Le message [CONFIRMATION] apparaît.

Les paragraphes suivants décrivent comment effectuer le nettoyage des têtes lorsque l'appareil est à l'état [Pause] et à l'état [Attente].

<< Lorsqu'on effectue un nettoyage de la tête dans l'état [Pause] >>

(1) Le message [CONFIRMATION] suivant apparaît. Appuyez sur [Nettoyage de tête].

(2) Lorsque le nettoyage commence, l'écran suivant apparaît.

Le mode de nettoyage réglé s'affiche.

Mode de nettoyage	Écran
Eco	Nettoyage de la tête éco
Standard	Nettoyage de tête
Minutieux	Nettoyage complet de la tête

Pour plus de détails sur la façon de changer le mode de nettoyage, voir 11.1 dans le #Manuel d'instructions#.

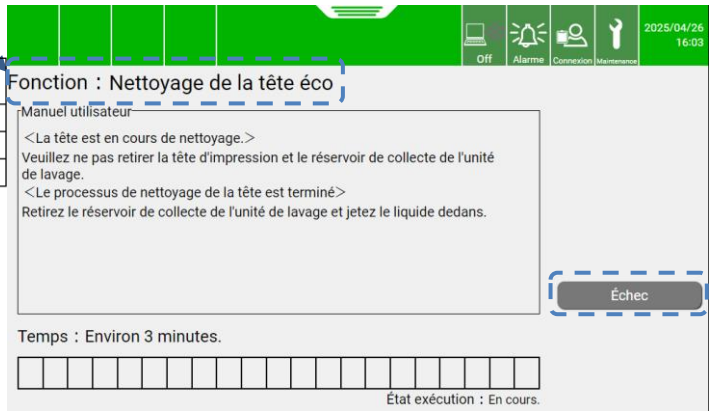

- Pour arrêter le nettoyage de la tête, appuyez sur la touche [Échec].

<< Lorsqu'on effectue le nettoyage de la tête dans l'état [Attente] >>
Les opérations allant de l'arrêt de l'encre au nettoyage de la tête sont effectuées automatiquement.

(1) Le message [CONFIRMATION] suivant apparaît. Vérifiez que la tête d'impression est insérée dans la station de nettoyage et appuyez sur [Arrêt].

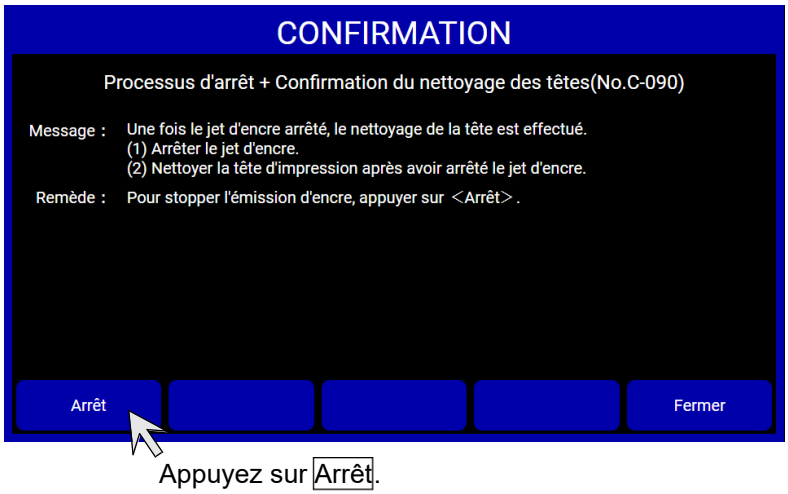

(2) Lorsque vous appuyez sur [Exécuter], les opérations allant de l'arrêt de l'encre au nettoyage des têtes sont automatiquement effectuées.

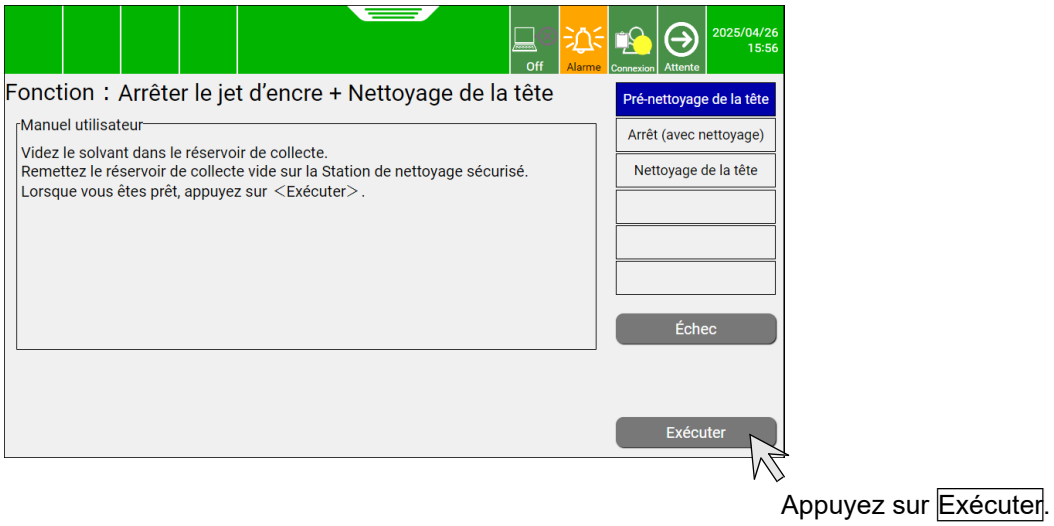

- Pour arrêter l'opération, appuyez sur la touche [Échec].

10 Retirez la tête d'impression de la station de nettoyage et assurez-vous que la zone autour de la buse, y compris l'extrémité de la tête d'impression, est nettoyée et que le solvant est sec.

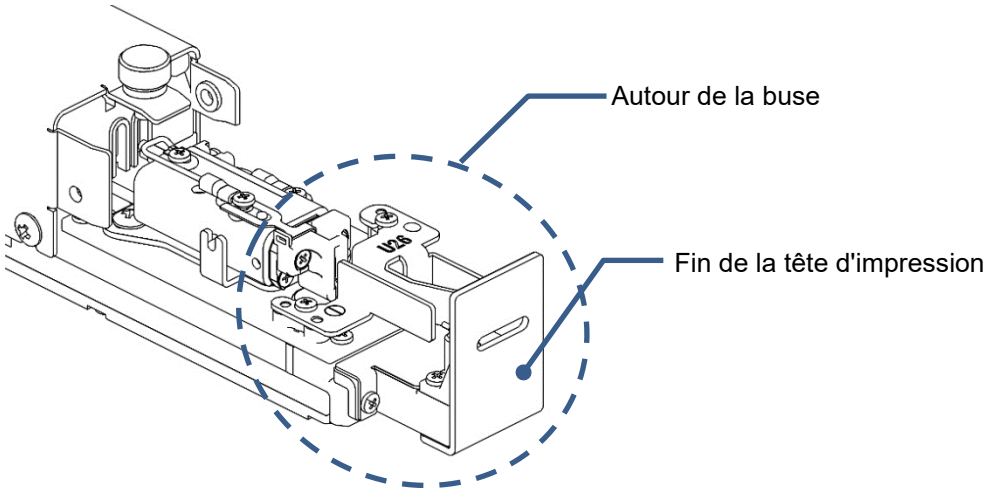

REMARQUE

- La tache d'encre peut rester ou la tête n'est pas assez sèche selon l'importance de la tache d'encre ou l'environnement de fonctionnement.
- Après le nettoyage, essuyez la tête d'impression avec du papier si elle est humide.
- Si la tête d'impression est tachée après le nettoyage, effectuez à nouveau le nettoyage de la tête ou nettoyez la tête d'impression à l'aide d'une bouteille de nettoyage.
- Si l'encre ne s'enlève pas facilement, essuyez-la avec du papier imbibé d'additif.
- Ne pas appliquer une force excessive sur l'électrode lorsque vous essuyez. Sinon, il risque de se déformer et de provoquer un dysfonctionnement inattendu.

11 Retirez le récipient de solvant de nettoyage de la station de nettoyage et vidangez le solvant dans le récipient.

<< Comment retirer le récipient de solvant de nettoyage >>
Maintenez et tournez le récipient de solvant de nettoyage jusqu'à ce que sa marque « △ » soit alignée avec la marque « ○ » de la station de nettoyage. Ensuite, faites glisser le récipient de solvant de nettoyage vers le bas pour le retirer de la station de nettoyage.

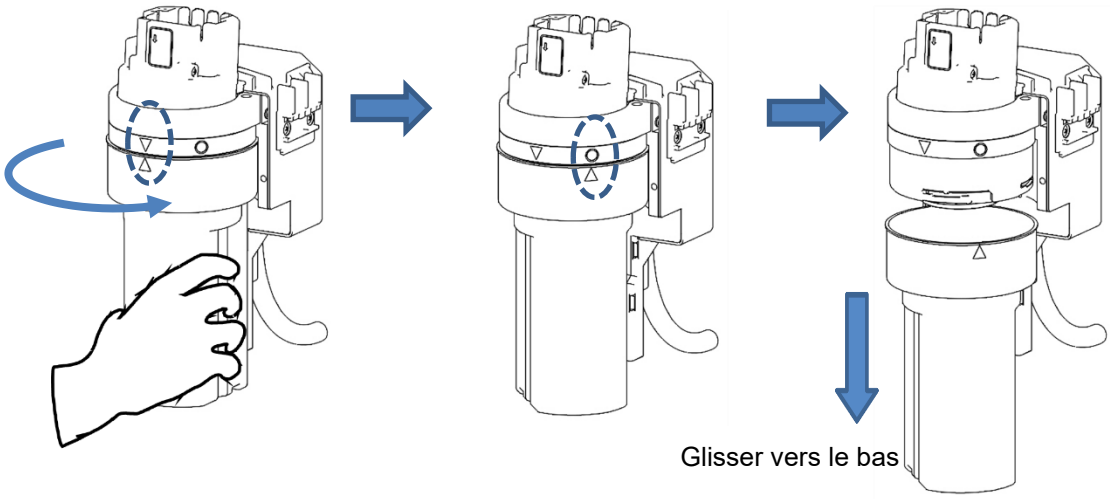

REMARQUE

- La solution de déchet doit être traitée conformément aux réglementations locales.
- Si des vibrations ou des chocs sont appliqués à la station de nettoyage après le retrait du récipient de solvant de nettoyage, la solution peut fuir de l'intérieur.

12 Installez le récipient de solvant de nettoyage dans l'ordre inverse de l'opération de retrait.

Ceci est une page blanche.

Chapitre 4

Remplissage d'encre et d'additif

4.1. Remplissage de l'encre

4.2. Remplissage de l'additif

⚠AVERTISSEMENT

- Veillez à éviter de déconnecter, de tirer ou de plier par inadvertance les tubes de tuyauterie. Comme l'encre et le solvant de certaines parties des tubes sont sous pression, ils peuvent éclabousser vos yeux ou votre bouche, vos mains ou vos vêtements.
  Si de l'encre ou de l’additif pénètre dans vos yeux ou votre bouche, rincez immédiatement à l'eau chaude ou froide et consultez un médecin.
- Lorsque vous manipulez de l'encre ou de l’additif, comme pour le remplissage ou le remplacement, faites suffisamment attention pour ne pas renverser l'encre ou l’additif.
  Si vous renversez de l'encre ou de l’additif par erreur, essuyez-le proprement et rapidement avec du papier ou quelque chose de similaire. Ne fermez pas le capot d'entretien tant que vous ne vous êtes pas assuré que la partie que vous venez d'essuyer est complètement sèche.
  Vous devez faire particulièrement attention lorsque vous avez renversé de l'encre ou du solvant à l'intérieur de l'imprimante et que celle-ci n'est pas complètement sèche. Ceci est dû au fait que les vapeurs d'encre ou de solvant restent à l'intérieur du produit et peuvent prendre feu ou provoquer un incendie.
  Si vous trouvez qu'il est difficile de nettoyer l'imprimante alors qu'elle est sous tension, arrêtez-la avec le capot d'entretien ouvert. Mettez-la hors tension, puis essuyez-la à nouveau.
- Si vous trouvez une fuite d'encre ou d’additif à l'intérieur du produit pendant son fonctionnement ou son entretien, essuyez-la rapidement avec du papier ou quelque chose de similaire. Ensuite, avec le couvercle de maintenance ouvert, arrêtez le produit, mettez-le hors tension et réparez la fuite.
  Poursuivre le fonctionnement avec une fuite d'encre ou d’additif provoquera une erreur, entraînant une impression anormale. L'encre et le solvant sont inflammables. Ils peuvent donc prendre feu ou provoquer un incendie.
- L'encre et l’additif, leur solution résiduelle, le papier usagé et les récipients vides sont inflammables. Veillez à ce que ces déchets soient éloignés d'une flamme ou d'un arc électrique.

⚠ATTENTION

- Portez une attention particulière aux points suivants concernant la manipulation de l'encre et de l'additif :
  - Portez des gants et des lunettes de protection afin d’éviter tout contact direct avec votre peau.
    Si l'encre ou l'additif entre en contact avec la peau, lavez-la avec du savon et de l'eau chaude ou froide.
  - Lorsque vous retirez la bouteille de l'appareil, faites attention à ce que l'encre n'entre pas en contact avec le produit ou les articles environnants. En cas de déversement, essuyez immédiatement à l'aide d'un chiffon humidifié avec de l’additif.
  - En ouvrant la bouteille, notez les éléments suivants. Comme la pression de vapeur de l'additif est généralement élevée, si la température ambiante est élevée, comme en été, la pression interne peut augmenter et faire jaillir l'additif lorsque le couvercle extérieur est retiré.
    - Ne tenez pas le flacon près de votre visage.
    - Placez la bouteille sur une surface plane.
    - Ouvrez la bouteille tout en couvrant le bouchon avec un chiffon usagé.

REMARQUE

- N'évacuez jamais la solution résiduelle d'encre ou de solvant dans un réseau d'égouts public. L'élimination des déchets doit être conforme à toutes les réglementations appropriées. Consultez l'agence de réglementation appropriée pour plus d'informations.

4.1. Remplissage de l'encre

Cette section décrit comment verser de l'encre dans cet appareil. Elle indique également le calendrier de remplissage d’encre et les précautions à prendre.

(1) Vue d'ensemble

- L'encre peut être rechargée lorsque l'icône d'encre restante est positionnée dans une plage où la cartouche peut être remplacée.
- Remettez de l'encre dans le réservoir d'encre dans les 60 minutes (*1) suivant l'apparition de l'avertissement [Le réservoir d'encre est insuffisant.]. Si l'encre n'est pas rechargée, l'appareil s'arrête.

  (*1) Les spécifications diffèrent selon le type d'encre. Voir « Guide de manipulation de chaque encre, Chapitre 4 » pour plus de détails.
- Lorsque l'encre est rechargée, l'avertissement est automatiquement réinitialisé.
- L'encre ne peut être rechargée que lorsque l'appareil est sous tension.

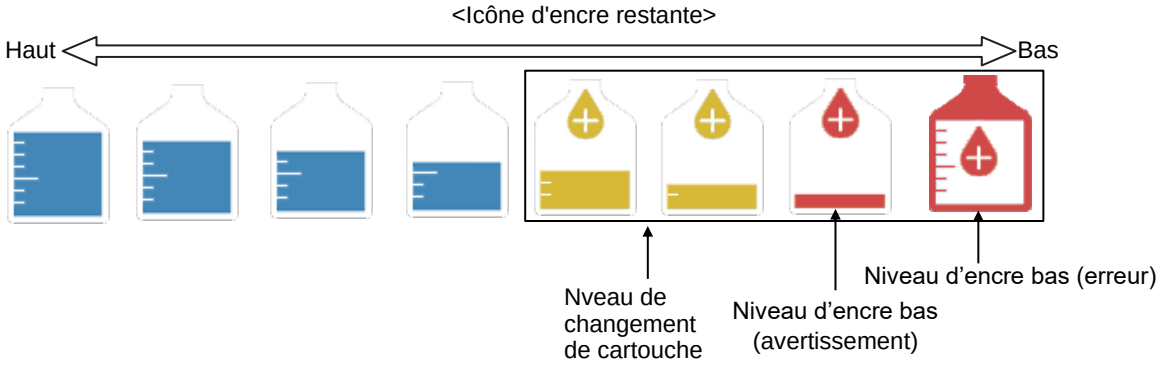

* Si la couleur de l'icône est bleue, la cartouche d'encre ne peut pas être remplacée.

- Si le niveau d'encre dans la cartouche d'encre est bas, l'icône de niveau d'encre restante peut soudainement tomber au niveau de changement de cartouche. Cependant, vous pouvez continuer les opérations car cela ne pose pas de problème.

(2) Procédure de remplissage

REMARQUE

- Ne soulevez pas la cartouche en la tenant par le bouchon.
  Sinon la cartouche risque de tomber.
- La cartouche contenant une puce électronique, évitez les chocs forts/les ondes électromagnétiques ou les fuites de liquide.

1 Retirez le bouchon de la cartouche d'encre.

REMARQUE

- Après avoir desserré le bouchon d'encre, veillez à le resserrer avant de placer la cartouche.
  Sinon, l'encre risque de se répandre lorsque la cartouche est posée.
- Après avoir retiré le bouchon, ne laissez pas votre doigt, des corps étrangers ou de saletés pénétrer dans l'orifice du bouchon d'encre. Cela pourrait entraîner une fuite d'encre et une défaillance de l'équipement.
- Ne pas intervertir le bouchon entre la cartouche d'encre et la bouteille d'additif.
  Sinon, l'encre ou l'additif peuvent se répandre.

Le bouchon supérieur n'est nécessaire que pour le stockage.
Il n'est pas nécessaire pour recharger l'encre.

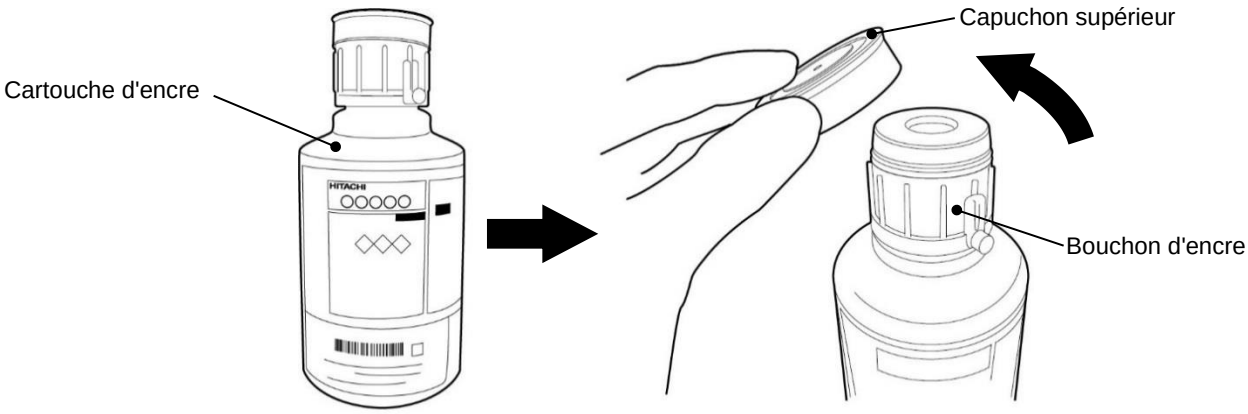

2 Tenez la marque IC de l'étiquette de la cartouche au-dessus du lecteur RFID de l'imprimante pour lire l'ID de l'encre.

REMARQUE

- S'il reste de l'encre dans la cartouche alors que celle-ci est remplaçable, ne la remplacez pas mais contactez votre distributeur local le plus proche car certaines pièces peuvent être cassées.

* S'il n'y a aucune réaction lorsque vous tenez la cartouche au-dessus du lecteur de l'imprimante, l'étiquette IC de la cartouche peut être endommagée.
Dans ce cas, vous pouvez saisir manuellement l'ID de l'encre à partir de l'écran IJP.
(Étapes **2** -1 et **2** -2)

- Si l'identifiant de l'encre est lu par l'imprimante IJ, les étapes **2** -1 et **2** -2 ne sont pas nécessaires.

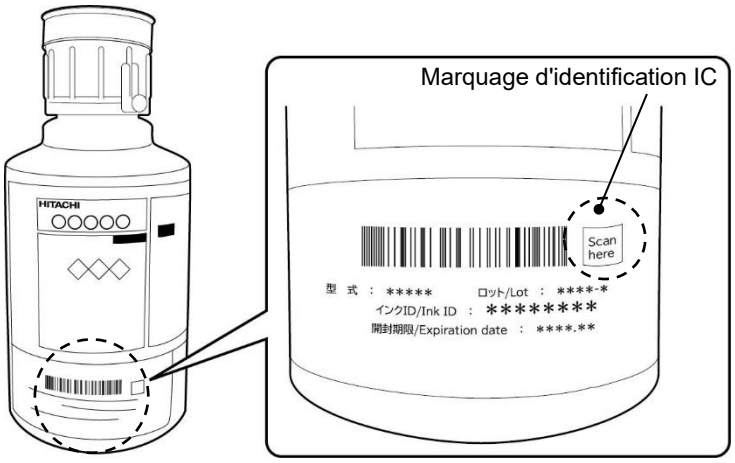

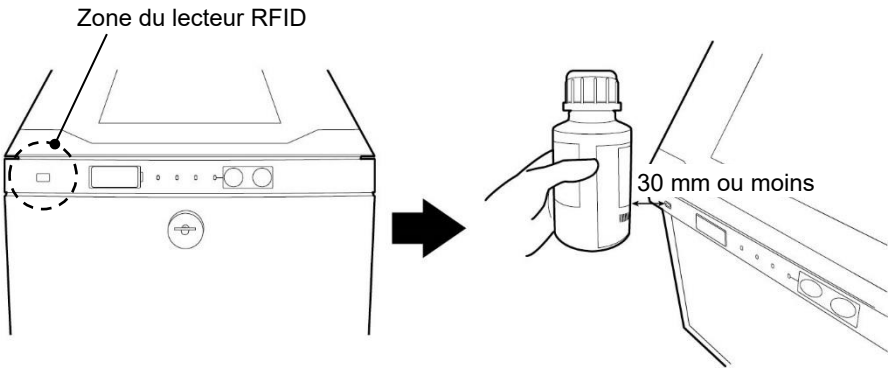

2 -1 Si vous saisissez manuellement l'ID, touchez l'icône sur l'écran [ACCUEIL] de l'appareil pour ouvrir l'écran de saisie de l'ID et saisir l'ID de l'encre.

- L'identifiant de l'encre est imprimé sur l'étiquette de la cartouche.

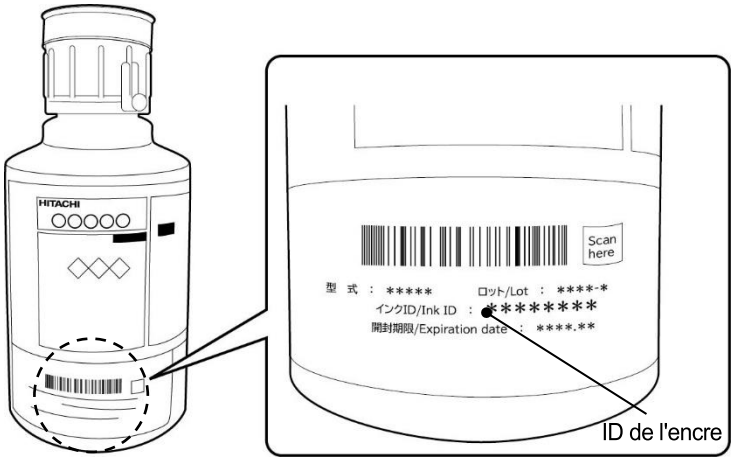

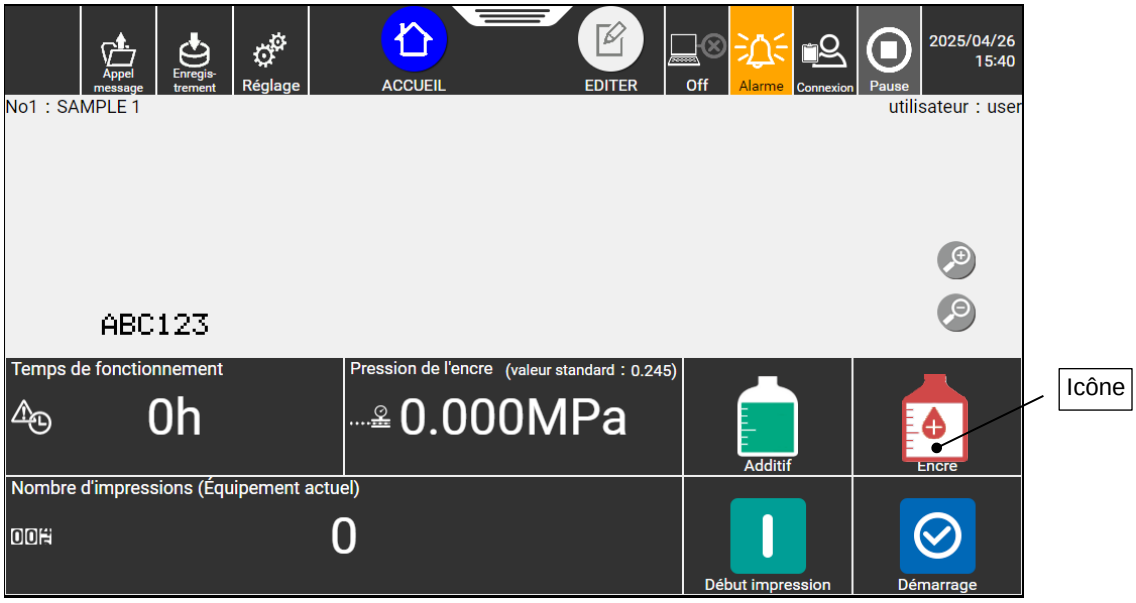

Chapitre 4.

2 -2 Saisissez manuellement l'ID de l'encre dans la zone de saisie de l'ID.
Pour basculer entre les caractères majuscules et minuscules, utilisez ⇧Aa.

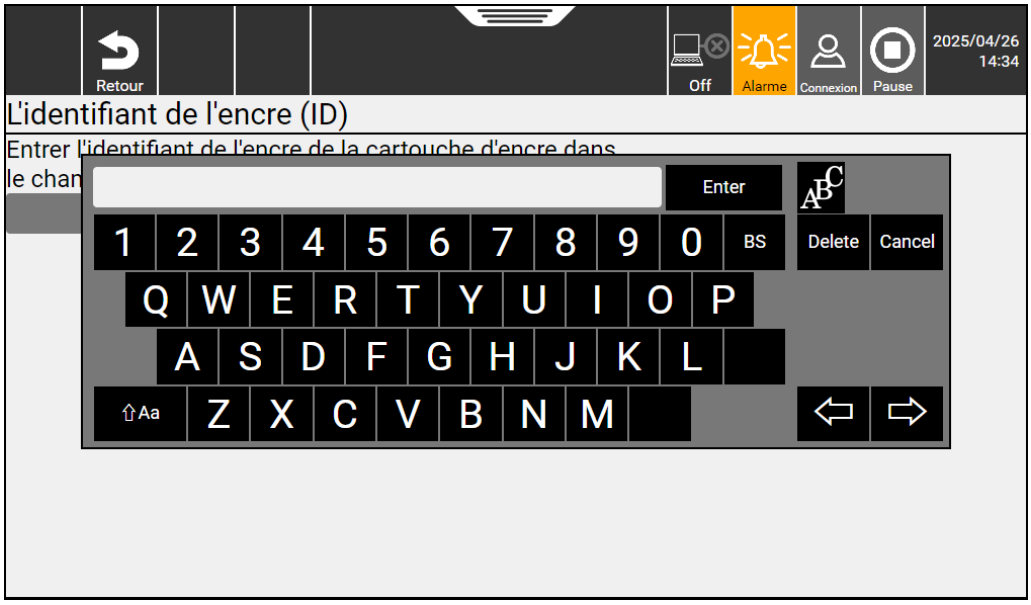

* Si l'ID est trop tachée d'encre pour être lue, contactez votre distributeur local le plus proche.

3 Lorsque l'ID de l'encre est reconnue, la poignée de levier du côté de l'encre est déverrouillée.

4 (1) Inclinez la poignée de levier vers vous, (2) soulevez-la et (3) retirez la cartouche.

REMARQUE

- Si la poignée de levier ne peut pas être soulevée, ne la tirez pas avec une force excessive mais poussez la poignée de levier à fond.

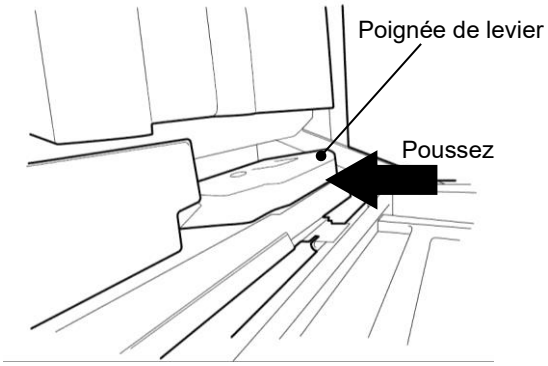

REMARQUE

- Après avoir retiré la cartouche de l'appareil, orientez immédiatement le bouchon vers le haut. De plus, n'exposez pas la cartouche retirée à un choc quelconque. Cela pourrait provoquer des éclaboussures d'encre.
- Ne tournez pas la cartouche avec la cartouche placée dans l'appareil. Le bouchon d'encre peut se desserrer et provoquer un déversement d'encre.
- Ne mettez pas de solution de déchet dans une cartouche usagée. Sinon, la solution de déchet risque de se répandre. Notez qu'une cartouche usagée n'est pas complètement étanche, même lorsque le bouchon supérieur est monté.
- Si une cartouche usagée est remplie d'encre ou d'additif et réutilisée, l'encre ou l'additif peut se répandre.

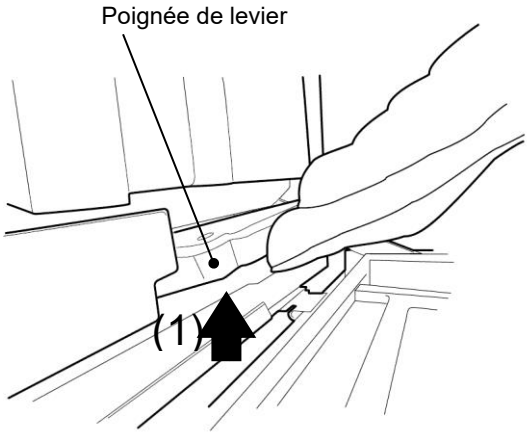

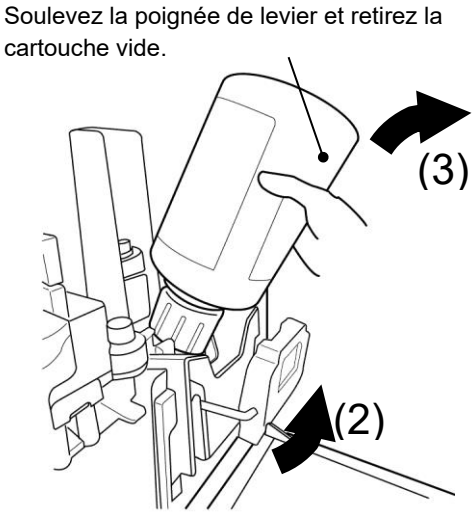

5 Placez une nouvelle cartouche à l'endroit indiqué.
Placez le marquage de la cartouche sur le guide de marquage de l'orifice d'alimentation en encre.

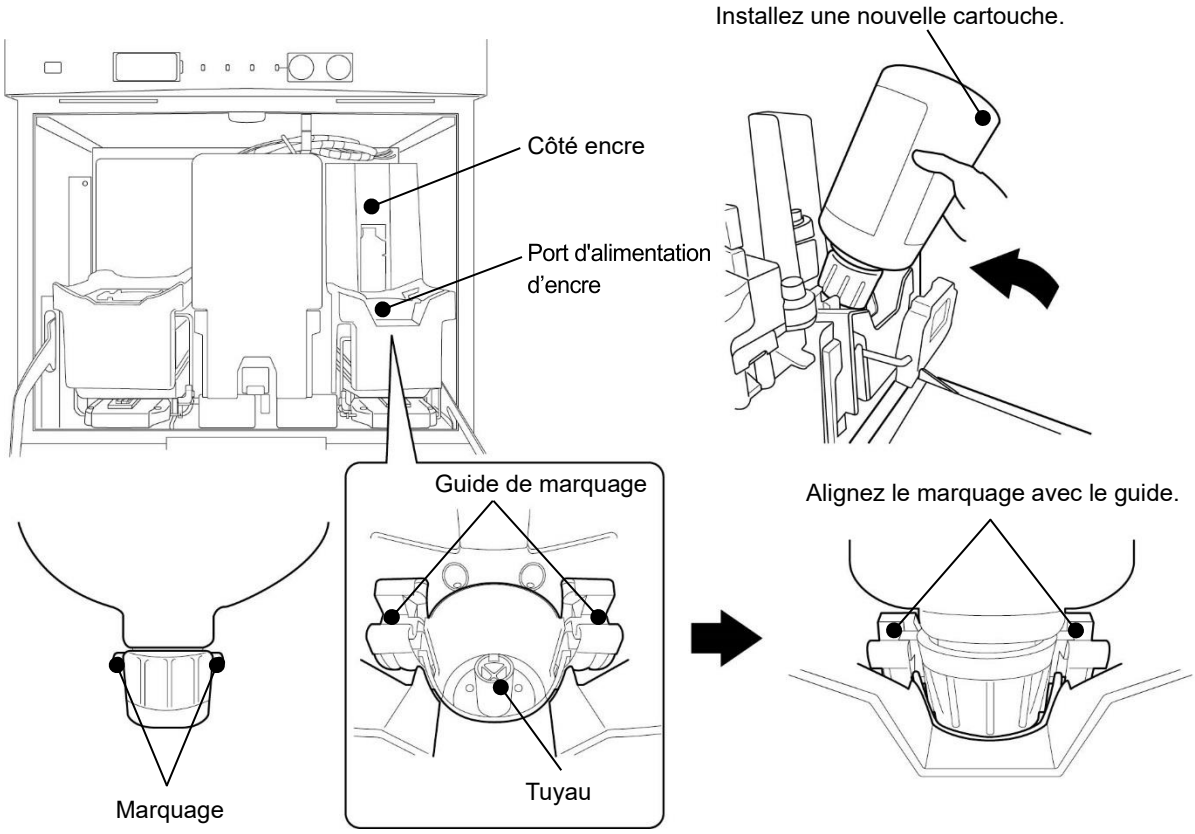

* Si de l'encre s'est accumulée sur la surface du tuyau, essuyez-la à l'aide de papier humidifié avec de l'additif.

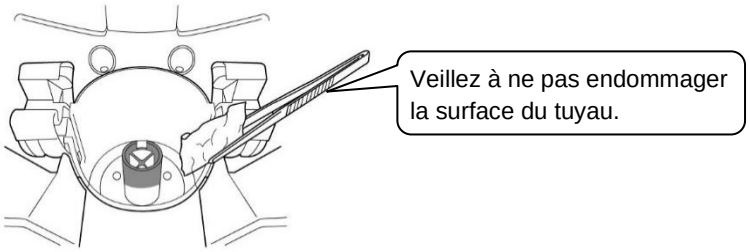

* Si un corps étranger, tel qu'une vis, est trouvé ou pénètre dans l'orifice d'alimentation d'encre, retirez-le.

6 Lorsqu'une nouvelle cartouche est installée, poussez la poignée de levier vers le bas, puis poussez-la à fond dans l'appareil.

⚠ATTENTION

- Veillez à ne pas vous pincer la main ou les doigts lorsque vous appuyez sur la poignée de levier. (Voir la figure ci-dessous)

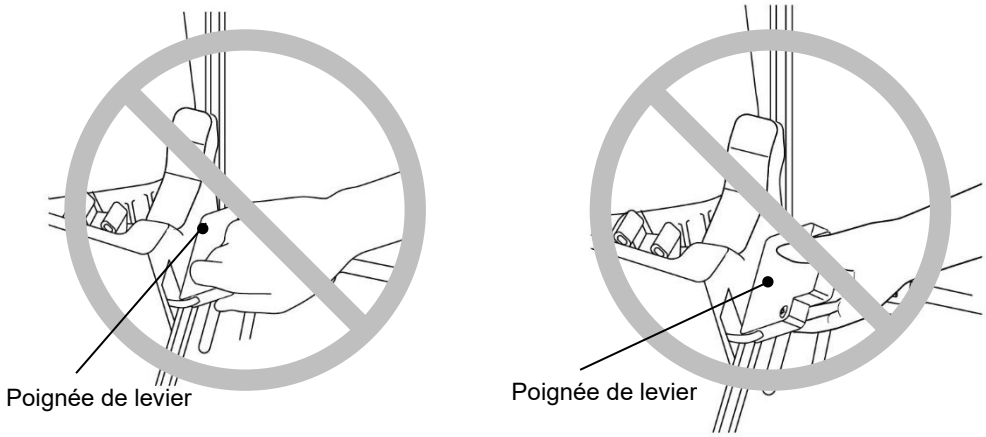

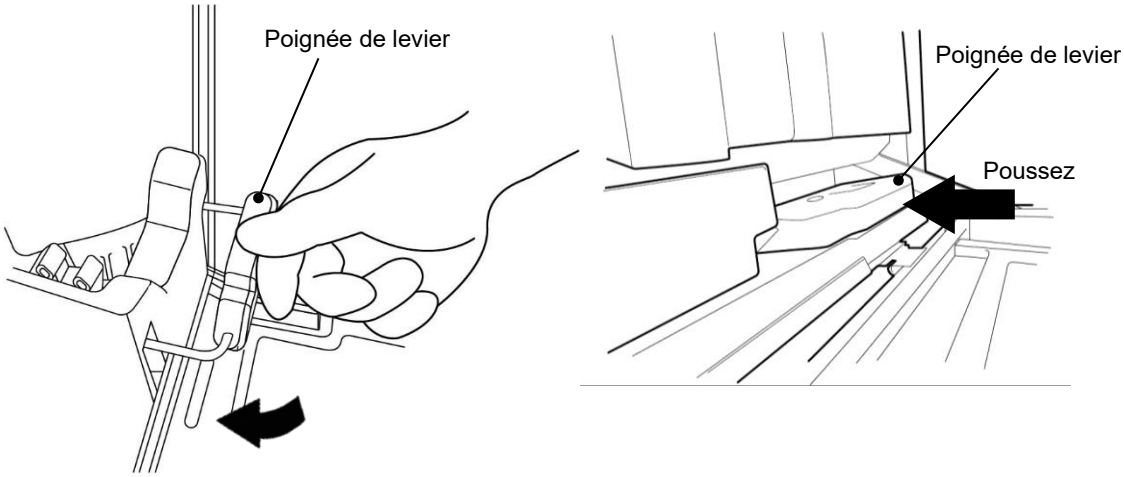

7 Le remplacement de la cartouche (remplissage d'encre) est maintenant terminé.
Appuyez sur Terminé sur l'écran de guidage de l'appareil.
L'appui sur Terminé confirme que le remplissage d'encre est terminé.

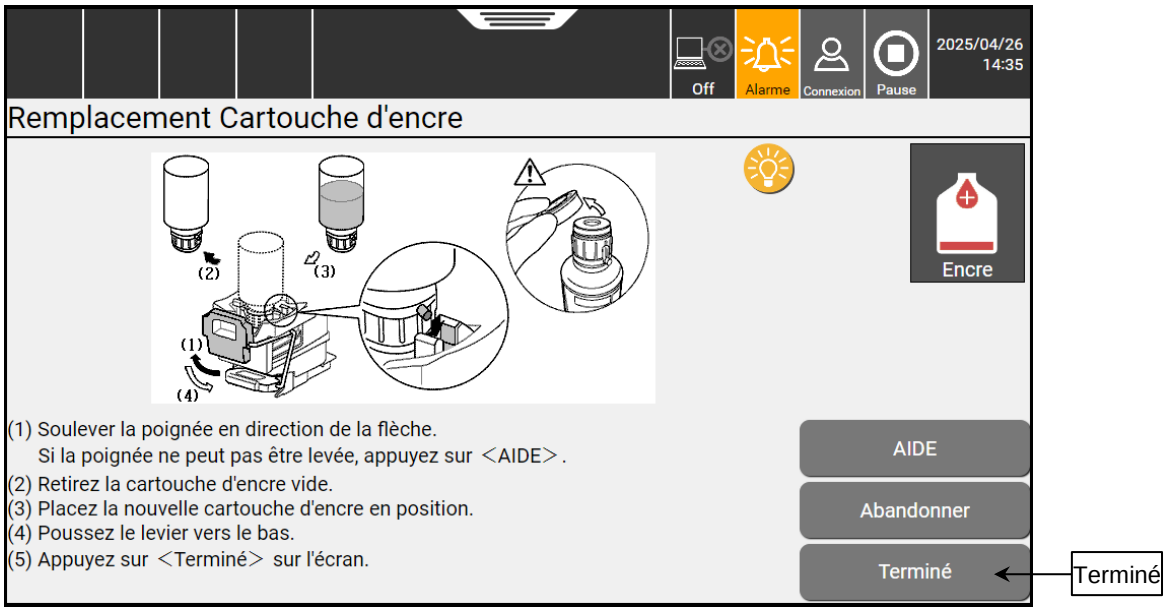

4.2. Remplissage de l'additif

Cette section décrit comment remettre de l'additif dans cet appareil. Elle fournit également le calendrier de remplissage d'additif et les précautions à prendre.

(1) Vue d'ensemble

- L'additif peut être rechargé lorsque l'icône d'additif restant est positionnée dans un niveau où la cartouche peut être remplacée.
- Remettez du solvant dans le réservoir de solvant dans les 60 minutes qui suivent l'apparition de l'avertissement [Insuffisance additif] Si l'additif n'est pas rechargé, l'appareil s'arrête.
- Lorsque l'additif est rechargé, l'avertissement est automatiquement réinitialisé.
- L'additif ne peut être rechargé que lorsque l'appareil est sous tension.

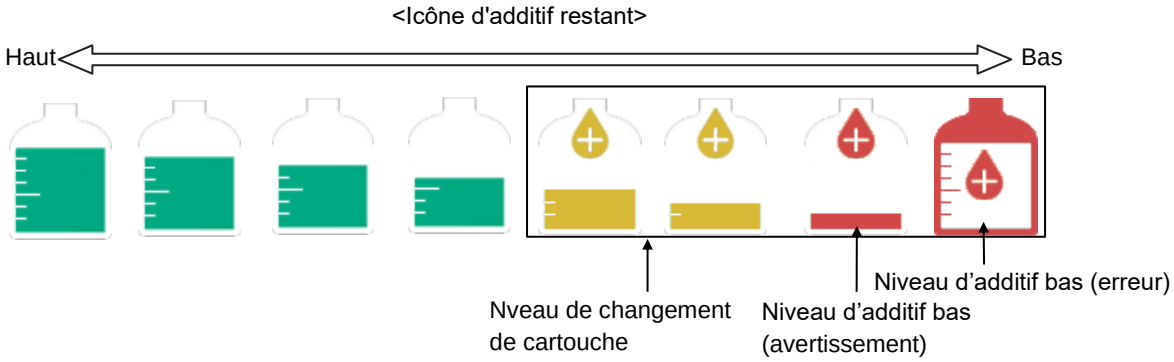

* Si la couleur de l'icône est verte, la cartouche d'additif ne peut pas être remplacée.

- Utilisez une cartouche d'additif non ouverte. Si le flacon est ouvert, utilisez un flacon qui contient plus de la moitié de l'additif. Si le niveau d'additif dans une cartouche d'additif est bas, placez la cartouche à l'horizontale et assurez-vous qu'elle contient plus de la moitié d'additif avant de l'utiliser.

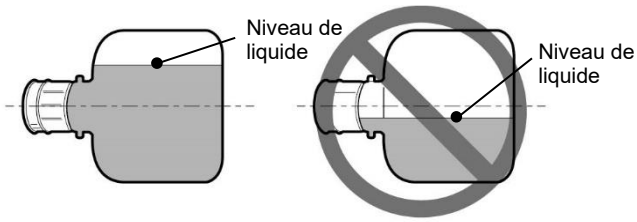

- Si le niveau d'additif dans la cartouche d'additif est bas, le niveau de l'icône d'additif restant peut soudainement tomber au niveau de changement de cartouche. Cependant, vous pouvez continuer les opérations car cela ne pose pas de problème.

(2) Procédure de remplissage

REMARQUE

- Ne soulevez pas la cartouche en la tenant par le bouchon.
  Sinon la cartouche risque de tomber.
- La cartouche contenant une puce électronique, évitez les chocs forts/les ondes électromagnétiques ou les fuites de liquide.

1 Retirez le bouchon supérieur de la cartouche d'additif.

REMARQUE

- Après avoir desserré le capuchon d'additif, veillez à le resserrer avant de placer la cartouche.
  Sinon, l'additif risque de se répandre lorsque le flacon est posé.
- Après avoir retiré le capuchon supérieur, ne laissez pas votre doigt, des corps étrangers ou des saletés pénétrer dans l'orifice du capuchon d'additif. Cela pourrait provoquer une fuite d'additif et une défaillance de l'équipement.
- Ne pas intervertir le bouchon entre la cartouche d'encre et la bouteille d'additif.
  Sinon, l'encre ou l'additif peuvent se répandre.

Le bouchon supérieur n'est nécessaire que pour le stockage.
Cela n'est pas nécessaire lorsqu'on recharge l'additif.

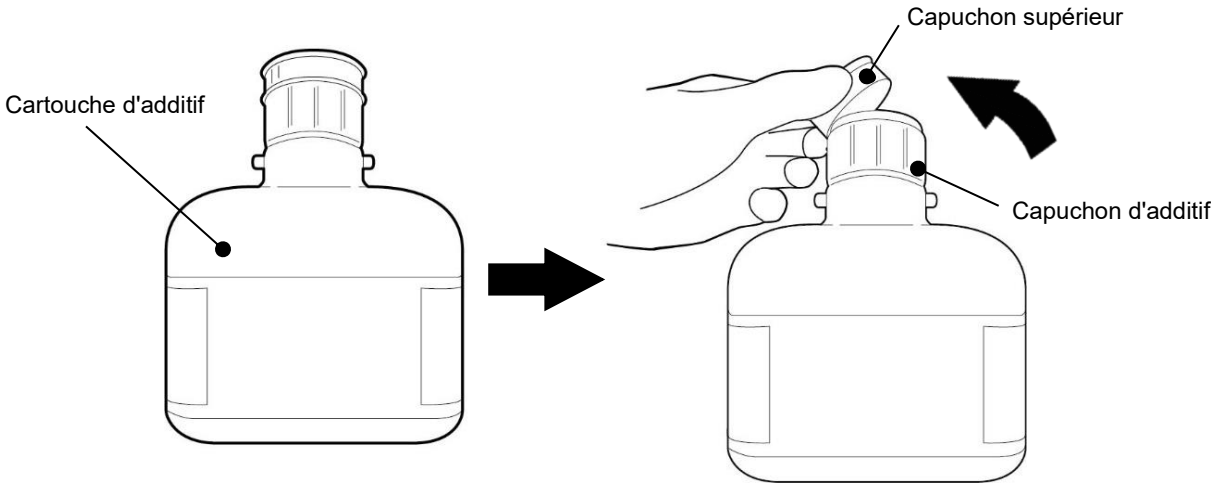

2 Tenez la marque IC de l'étiquette de la cartouche au-dessus du lecteur RFID de l'imprimante pour lire l'ID de l'additif.

REMARQUE

- S'il reste de l'additif dans la cartouche même si la cartouche est remplaçable, ne la remplacez pas mais contactez votre distributeur local le plus proche.
  Certaines pièces peuvent être cassées.

* Si une bouteille de cartouche de solvant contenant moins de la moitié du solvant est utilisée, [Erreur de remplacement de la cartouche] peut apparaître à l'écran. Dans ce cas, sélectionnez le volume de la nouvelle cartouche d'additif selon les indications affichées à l'écran.

* S'il n'y a aucune réaction lorsque vous tenez la cartouche au-dessus du lecteur de l'imprimante, l'étiquette IC de la cartouche peut être endommagée.
Dans ce cas, vous pouvez saisir manuellement l'ID d'additif à partir de l'écran IJP.
(Étapes **2** -1 et **2** -2)

- Si l'ID de solvant est lu par l'imprimante JE, les étapes **2** -1 et **2** -2 ne sont pas nécessaires.

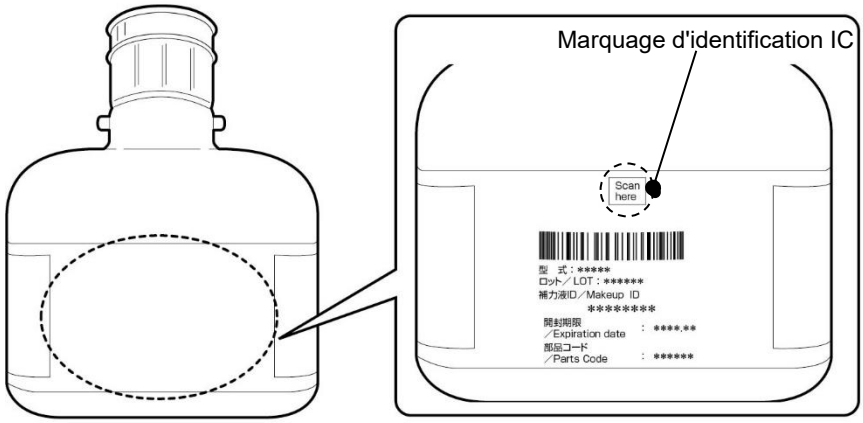

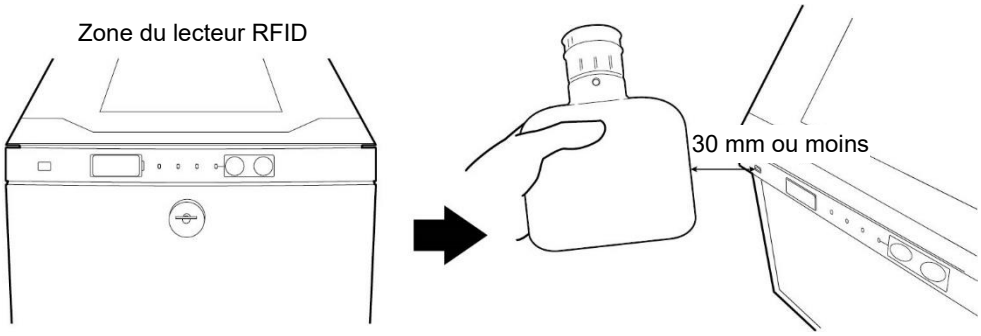

Chapitre 4.

2 -1 Si vous saisissez manuellement l'ID, touchez l'icône sur l'écran [ACCUEIL] de l'appareil pour ouvrir l'écran de saisie de l'ID et saisir l'ID du solvant.

- L'identifiant de l'additif est imprimé sur l'étiquette de la cartouche.

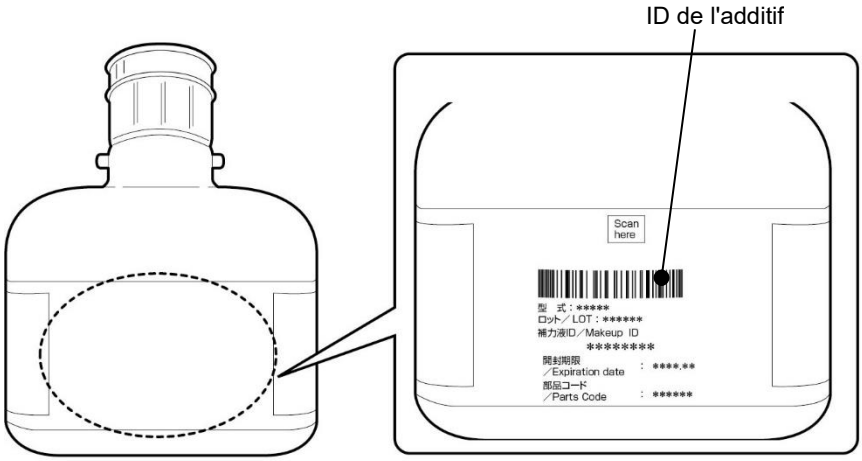

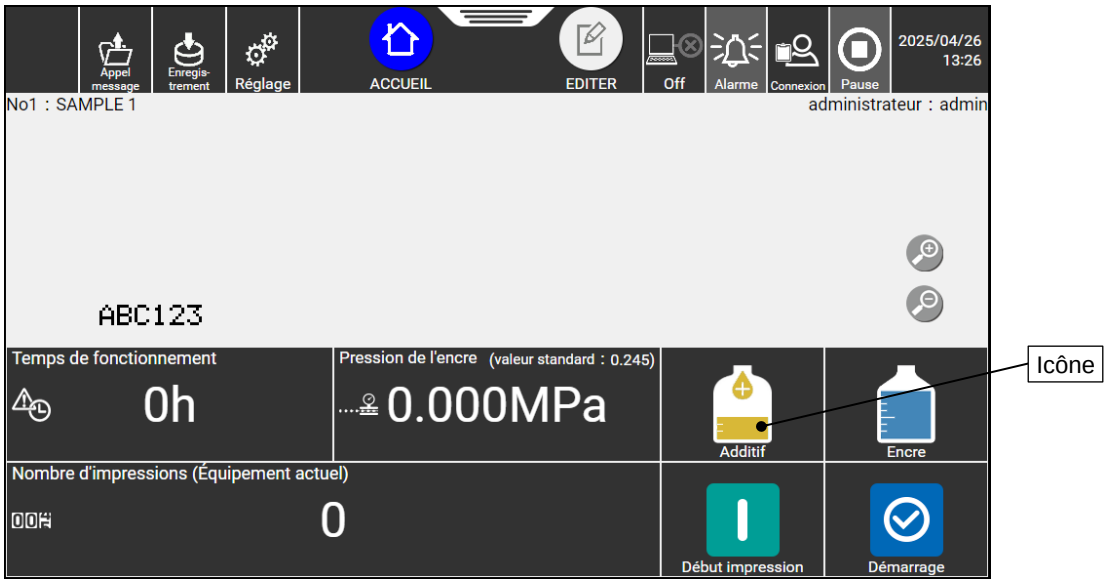

2 -2 Saisissez manuellement l'ID de l'additif dans la zone de saisie de l'ID.
Pour basculer entre les caractères majuscules et minuscules, utilisez ⇧Aa.

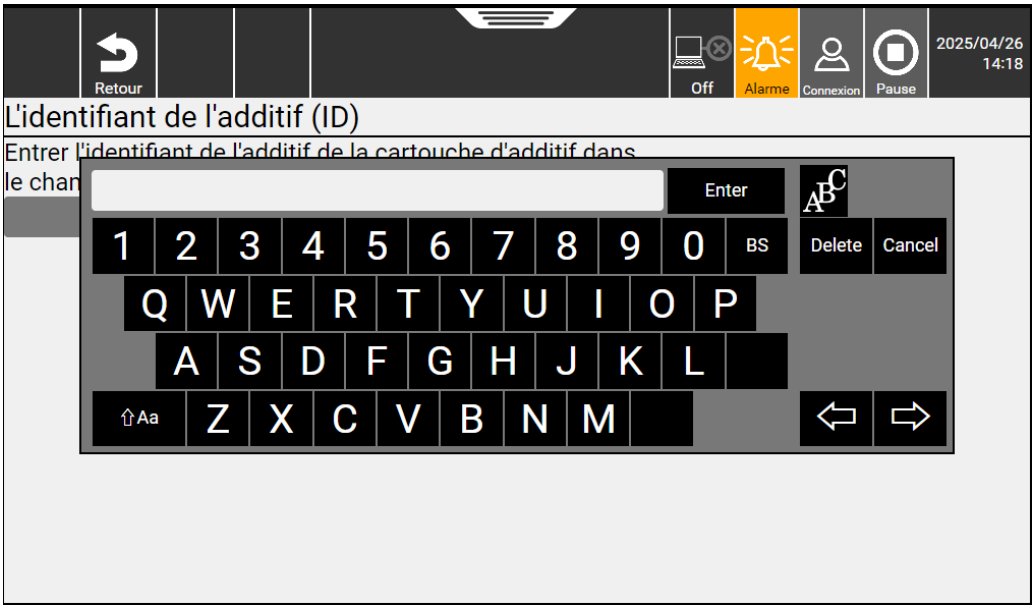

* Si l'ID est trop tachée d'encre pour être lue, contactez votre distributeur local le plus proche.

3 Lorsque l'ID de l'additif est reconnue, la poignée de levier du côté de l'encre est déverrouillée.

4 (1) Inclinez la poignée de levier vers vous, (2) soulevez-la et (3) retirez la cartouche.

REMARQUE

- Si la poignée de levier ne peut pas être soulevée, ne la tirez pas avec une force excessive mais poussez la poignée de levier à fond.

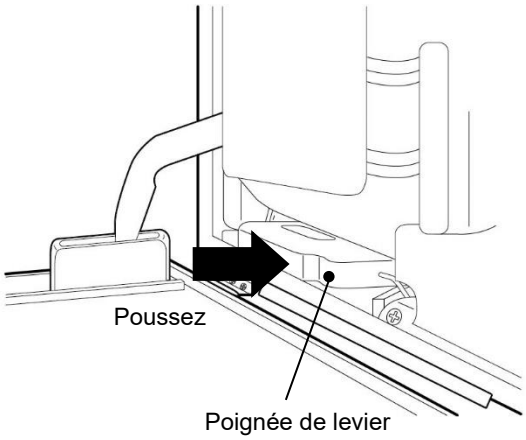

REMARQUE

- Après avoir retiré la cartouche de l'appareil, orientez immédiatement le bouchon vers le haut. De plus, n'exposez pas la cartouche retirée à un choc quelconque. Cela pourrait provoquer des éclaboussures d'additif.
- Ne mettez pas de solution de déchet dans une cartouche usagée. Sinon, la solution de déchet risque de se répandre. Notez qu'une cartouche usagée n'est pas complètement étanche, même lorsque le bouchon supérieur est monté.
- Si une cartouche usagée est remplie d'encre ou d'additif et réutilisée, l'encre ou l'additif peut se répandre.

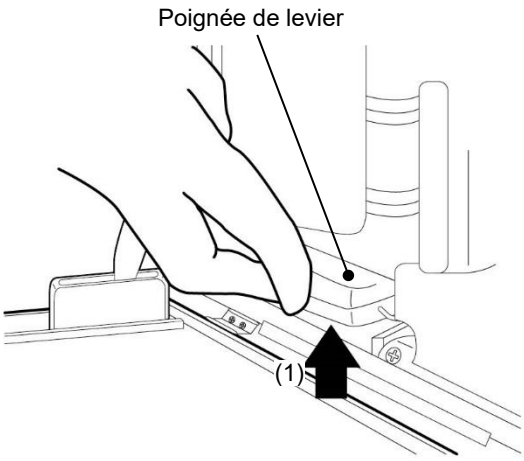

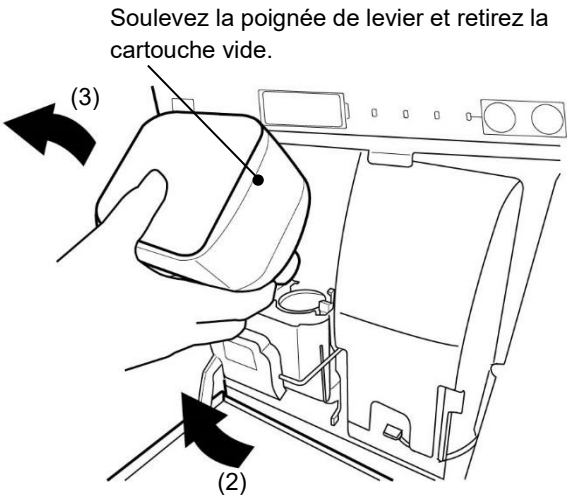

5 Placez une nouvelle cartouche à l'endroit indiqué.
Placez le marquage de la cartouche sur le guide de marquage de l'orifice d'alimentation en additif.

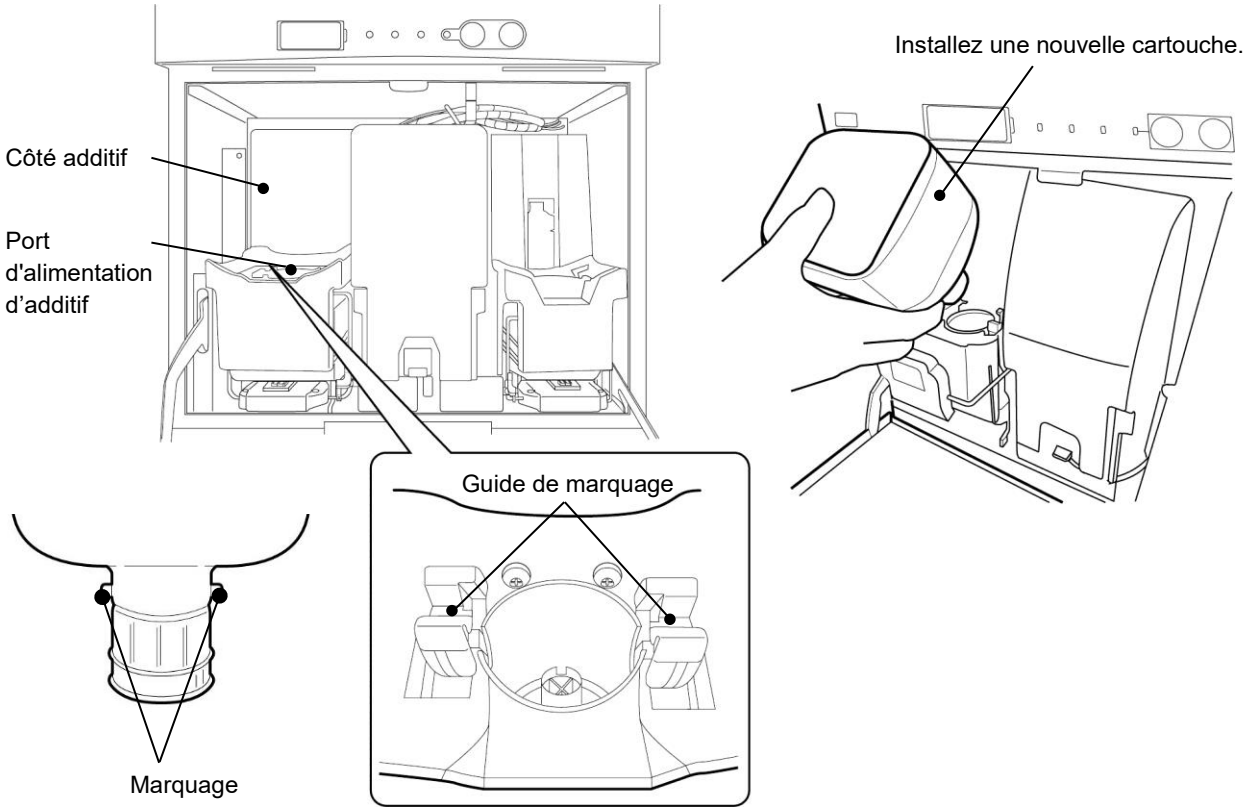

Remarque : Si un corps étranger, tel qu'une vis, est trouvé ou pénètre dans l'orifice d'alimentation d’additif, retirez-le.

6 Lorsqu'une nouvelle cartouche est installée, poussez la poignée de levier vers le bas.

⚠ATTENTION

- Veillez à ne pas vous pincer la main ou les doigts lorsque vous appuyez sur la poignée de levier. (Voir la figure ci-dessous)

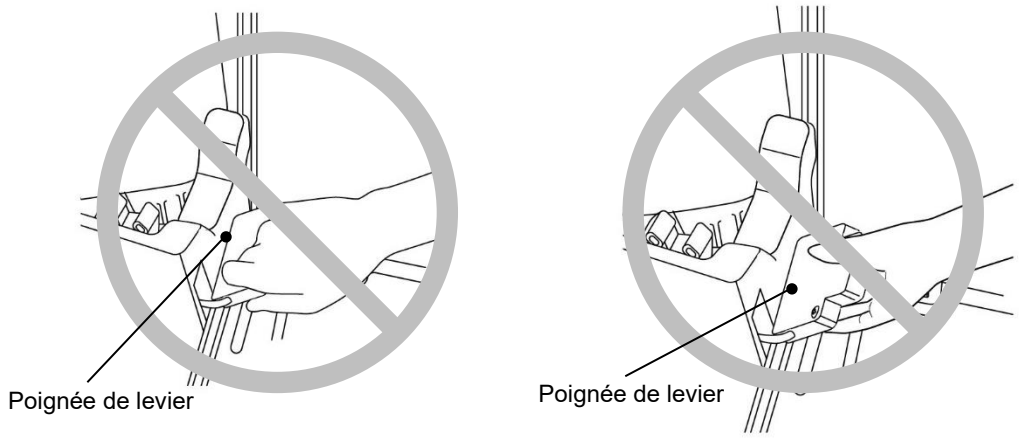

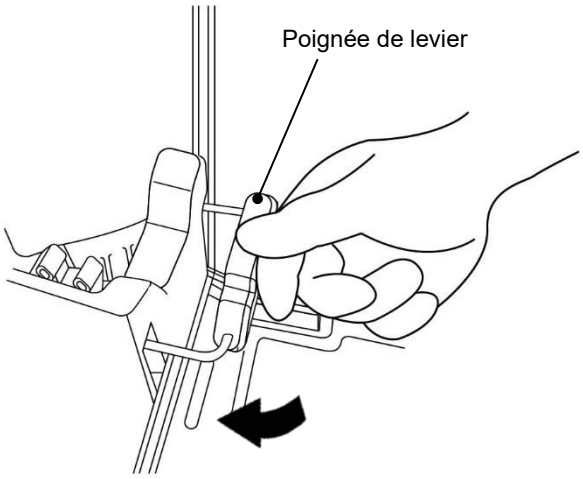

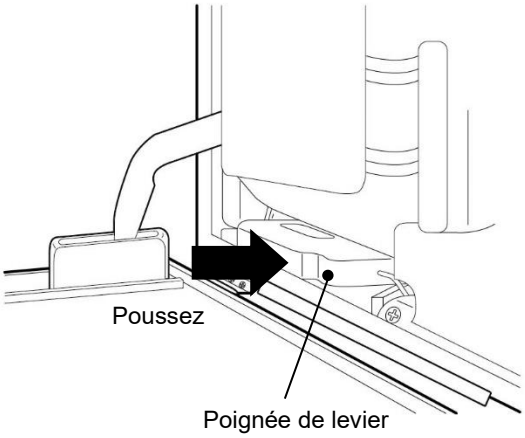

7 Le remplacement de la cartouche (remplissage d'appoint) est maintenant terminé.
Appuyez sur Terminé sur l'écran de guidage de l'appareil.
L'appui sur Terminé confirme que le remplissage du solvant est terminé.

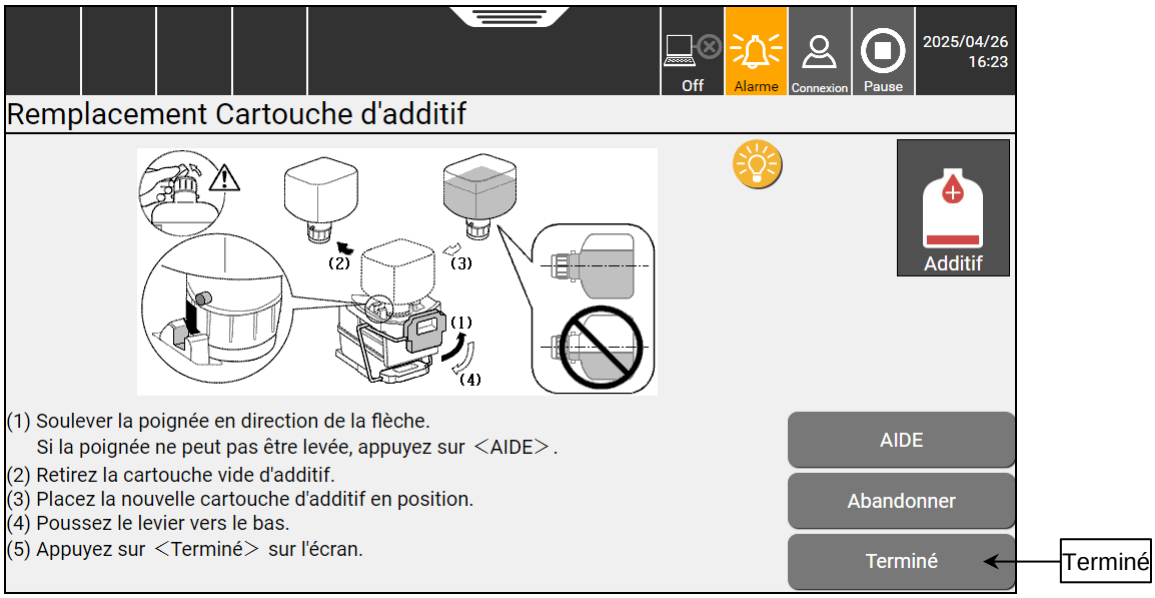

* Dans l'unité où le défaut [Défaut du capteur de niveau du solvant 1] s'est produit, la cartouche d'appoint ne peut pas être remplacée tant que l'avertissement [Insuffisance additif] n'apparaît pas.

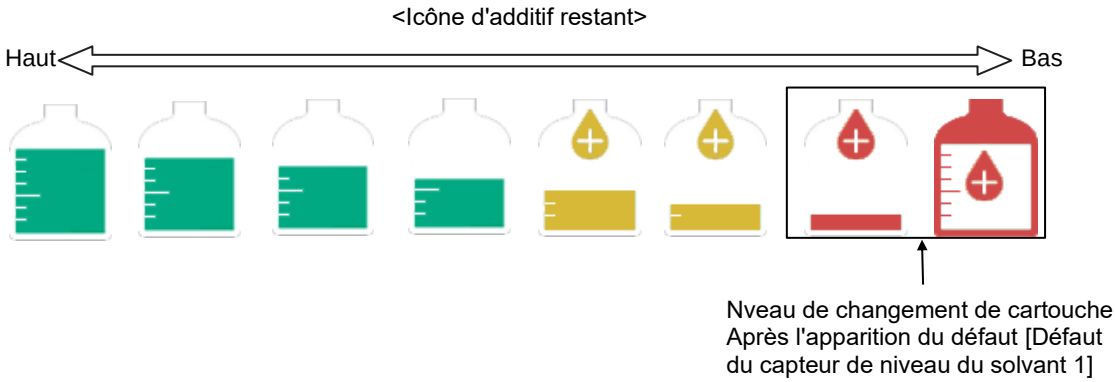

Ceci est une page blanche.

Chapitre 5

Procédures d'urgence

Ce chapitre décrit les opérations à effectuer si une urgence telle qu'un tremblement de terre ou un incendie se produit pendant que l'appareil est en marche.

⚠AVERTISSEMENT

- Si un tremblement de terre, un incendie ou toute autre urgence se produit alors que l'imprimante est en cours d'impression ou simplement allumée, appuyez sur l'interrupteur d'alimentation principal pour couper l'alimentation.
  N'effectuez pas cette opération dans une situation autre qu'une situation d'urgence.

Appuyez sur l'interrupteur principal pour mettre l'appareil hors tension.

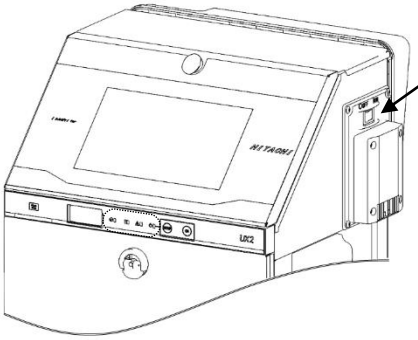

- Immédiatement après la fin de l'urgence, assurez-vous qu'il n'y a aucune erreur dans l'apparence de l'appareil, le câblage et l'intérieur de la tête. Ensuite, appuyez sur l'interrupteur principal pour remettre l'appareil sous tension et appuyez sur Démarrage pour lancer l'éjection de l'encre.

- Si l'alimentation est coupée par une panne de courant
  Si la coupure d'alimentation dure plus de cinq minutes, ouvrez le couvercle de la tête d'impression et nettoyez la plaque à orifices, les parties qui l'entourent et la gouttière en y appliquant de l'additif. Avant de reprendre l'opération en lançant l'éjection de l'encre, veillez à bien nettoyer la plaque à orifices, les pièces qui l'entourent et la gouttière en appliquant de l’additif.

  Remarque : En cas de panne de courant, assurez-vous que la description d'impression et les autres paramètres sont corrects lorsque vous rétablissez l'opération en remettant l'appareil sous tension. S'ils sont incorrects, reconfigurez-les.

Ceci est une page blanche.