HITACHI
Inspire the Next

HITACHI IJ Drukarka

Model UX2

Podstawowa instrukcja obsługi

- Niniejszy podręcznik opisuje podstawowe procedury obsługi drukarki.
- Przed rozpoczęciem korzystania z drukarki należy dokładnie przeczytać oddzielną Instrukcję obsługi w celu optymalnego wykorzystania drukarki.
- Po przeczytaniu niniejszej Podstawowej instrukcji obsługi należy ją zachować do wykorzystania w przyszłości.

Aby eksportować ten produkt, należy zapoznać się z przepisami związanymi z kontrolą eksportu, takimi jak prawo dewizowe i o handlu zagranicznym oraz przepisy eksportowe, a następnie postępować zgodnie z niezbędnymi procedurami.
W przypadku pytań należy skontaktować się z przedstawicielem handlowym Hitachi.

Sierpień 2021 (wydanie pierwsze)

- Żadna część niniejszej instrukcji nie może być kopiowana lub powielana bez zezwolenia.
- Treść niniejszej instrukcji może ulec zmianie bez uprzedzenia w celu jej ulepszenia.

Wszelkie prawa zastrzeżone, Copyright © 2021, Hitachi Industrial Equipment Systems Co.,Ltd

Ważne uwagi

■ Środki ostrożności przed użyciem produktu

- Przed rozpoczęciem użytkowania tego produktu należy dokładnie przeczytać oddzielną Instrukcję obsługi oraz powiązane dokumenty. Należy postępować zgodnie z instrukcjami, takimi jak opis produktu, informacje o bezpieczeństwie i środkach ostrożności oraz metody działania i obsługi, w celu właściwego użytkowania.
  - Upewnij się, że zawsze używasz produktu w zakresie specyfikacji podanych w niniejszej Instrukcji obsługi.
  - Wykonywać prawidłową kontrolę i konserwację, aby zapobiec usterkom.
- Po przeczytaniu instrukcji obsługi przechowywać ją w łatwo dostępnym miejscu, aby można było z niej skorzystać w przyszłości.

■ Ograniczenia eksportu

- Użytkownik niniejszym zgadza się nie eksportować lub reeksportować tego produktu do jakiegokolwiek użytkownika końcowego, co do którego użytkownik ma powody podejrzewać, że może wykorzystać produkt do projektowania, rozwoju lub reprodukcji broni jądrowej, chemicznej lub biochemicznej.
- Produkt lub system zawierający produkt nie może być używany w krajach lub regionach innych niż te, które zawarły umowę sprzedaży.

■ Zastrzeżenia

- Nie należy wykonywać czynności niezgodnych z niniejszą Instrukcją obsługi, takich jak stosowanie części zamiennych innych niż dostarczone przez firmę Hitachi lub modyfikowanie części. Może to spowodować uszkodzenie urządzenia lub obrażenia ciała. Hitachi nie ponosi odpowiedzialności za uszkodzenia wynikające z tych działań.
  Aby uzyskać szczegółowe informacje na temat gwarancji produktu i warunków umowy, należy zapoznać się z oddzielną umową.
- Gwarancja nie obejmuje strat produkcyjnych na skutek przestojów lub strat fizycznych (uszkodzenia zadrukowanego przedmiotu i powiązanego sprzętu) w wyniku awarii lub nieprawidłowego działania dostarczonego produktu. W przypadku wystąpienia jakiejkolwiek awarii, Hitachi wyśle technika tak szybko, jak to możliwe, aby zminimalizować czas przestoju.
  - Zaleca się okresowe sprawdzanie stanu drukowania w trakcie realizacji nawet podczas produkcji.
  - Podczas uruchamiania drukarki IJ sprawdzić, czy stan drukowania i opis drukowania są prawidłowe.

Ważne uwagi (ciąg dalszy)

■ Prawa pokrewne

- Nigdy nie spuszczać roztworu tuszu lub roztworu odpadowego rozpuszczalnika do kanalizacji publicznej. Usuwanie odpadów musi być zgodne z wszystkimi obowiązującymi przepisami. W celu uzyskania dalszych informacji należy skonsultować się z odpowiednią agencją nadzorującą.
- Drukarka musi być zarządzana zgodnie z wszystkimi odpowiednimi przepisami. Przed użyciem jakiegokolwiek tuszu lub rozpuszczalnika należy przeczytać i zrozumieć odpowiednią kartę charakterystyki substancji niebezpiecznej (SDS).

■ Środki ostrożności

- W ostatnim czasie coraz więcej systemów sterowania jest połączonych z systemami informatycznymi i telekomunikacyjnymi, co skutkuje zwiększoną liczbą zagrożeń bezpieczeństwa, takich jak cyberataki.
  System wykorzystujący ten produkt wymaga zarówno fizycznych środków bezpieczeństwa, głównie w miejscu instalacji, jak i środków bezpieczeństwa przed korzystaniem z sieci.
  [Przykłady zagrożeń bezpieczeństwa przez sieć]
  - Nieprawidłowe działanie, spadek wydajności, wyciek informacji i manipulowanie danymi w wyniku ataków z zewnątrz
  - Nieprawidłowe działanie, uszkodzenia i szkody spowodowane zewnętrzną ingerencją w program i/lub dane
  - Używany jako krok do ataku na inne systemy

  Jednakże poziom bezpieczeństwa wymagany w systemach sterowania różni się w zależności od systemu. Ponadto, potencjalne zagrożenia bezpieczeństwa nie są jednolite, lecz zmieniają się codziennie. Nie tylko w produktach Hitachi, ale także w komponentach systemu, funkcje wspomagające ochronę bezpieczeństwa są tylko jednym ze sposobów zapewnienia poziomu bezpieczeństwa wymaganego przez system, ale nie zapobiegają całkowicie zwiększonemu ryzyku związanemu z bezpieczeństwem.
  Poziom bezpieczeństwa wymagany w każdym systemie sterowania musi być skonstruowany przez system i klienta. Utrzymanie poziomu bezpieczeństwa wymaga ciągłych działań doskonalących.
  Firma Hitachi nie ponosi żadnej odpowiedzialności za problemy, wypadki lub szkody spowodowane przez nieautoryzowany dostęp z zewnątrz do systemu, w którym używany jest ten produkt.

- W tym produkcie należy używać wyłącznie pamięci USB.
  Należy korzystać z komputera, na którym zainstalowano najnowsze oprogramowanie antywirusowe i okresowo sprawdzać komputer pod kątem występowania wirusów.

Ważne uwagi (ciąg dalszy)

■ Licencje na oprogramowanie typu open source użyte w produkcie

Ten produkt zawiera oprogramowanie, które jest licencjonowane zgodnie z licencją BSD.

Warunki licencji w ramach Licencji BSD są następujące:

libzint - biblioteka kodów kreskowych o otwartym kodzie źródłowym
Copyright (C) 2009-2017 Robin Stuart <rstuart114@gmail.com>

Redystrybucja i wykorzystanie w formie źródłowej i binarnej, z lub bez modyfikacji, są dozwolone pod warunkiem, że spełnione są następujące warunki:

(1) Redystrybucja kodu źródłowego musi zachować powyższą informację o prawach autorskich, niniejszą listę warunków oraz następujące zrzeczenie się odpowiedzialności.
(2) Redystrybucja w formie binarnej musi zawierać powyższą informację o prawach autorskich, niniejszą listę warunków oraz następujące zrzeczenie się odpowiedzialności w dokumentacji i/lub innych materiałach dostarczonych wraz z dystrybucją.
(3) Ani nazwa projektu, ani nazwiska jego współpracowników nie mogą być używane do wspierania lub promowania produktów pochodzących z tego oprogramowania bez uprzedniej pisemnej zgody.

NINIEJSZE OPROGRAMOWANIE JEST DOSTARCZANE PRZEZ WŁAŚCICIELI PRAW AUTORSKICH I WSPÓŁAUTORÓW "W STANIE, W JAKIM SIĘ ZNAJDUJE", A WSZELKIE WYRAŹNE LUB DOROZUMIANE GWARANCJE, W TYM MIĘDZY INNYMI DOROZUMIANE GWARANCJE PRZYDATNOŚCI HANDLOWEJ I PRZYDATNOŚCI DO OKREŚLONEGO CELU, SĄ WYŁĄCZONE. W ŻADNYM WYPADKU WŁAŚCICIEL PRAW AUTORSKICH LUB WSPÓŁAUTORZY NIE PONOSZĄ ODPOWIEDZIALNOŚCI ZA JAKIEKOLWIEK BEZPOŚREDNIE, POŚREDNIE, PRZYPADKOWE, SZCZEGÓLNE, PRZYKŁADOWE LUB WTÓRNE SZKODY (W TYM MIĘDZY INNYMI ZAKUP TOWARÓW LUB USŁUG ZAMIENNYCH; UTRATĘ KORZYSTANIA, DANYCH LUB USŁUG LUB PRZERWY W DZIAŁALNOŚCI) JEDNAK SPOWODOWANE I NA DOWOLNEJ TEORII ODPOWIEDZIALNOŚCI UMOWNEJ, ŚCISŁEJ LUB CZYNNEJ (W TYM ZANIEDBANIA LUB INNEGO) WYNIKAJĄCE Z KORZYSTANIA Z TEGO OPROGRAMOWANIA, NAWET JEŚLI JEST WSKAZANE.

■ Własność intelektualna

Firma Hitachi posiada prawa własności intelektualnej do całej zawartości niniejszej Instrukcji obsługi. Żadna część podręcznika nie może być udostępniana stronom trzecim bez uprzedniej pisemnej zgody Hitachi.

■ Kontakt

W przypadku pytań dotyczących tej instrukcji, potrzeby konsultacji lub skorzystania z usług posprzedażnych należy skontaktować się ze sprzedawcą lub najbliższym lokalnym dystrybutorem.

Ta strona jest pusta.

Środki ostrożności

- Należy przestrzegać środków ostrożności opisanych poniżej, aby prawidłowo korzystać z produktu i uniknąć zagrożenia dla użytkownika lub innych osób czy uszkodzenia mienia. W celu wyjaśnienia powagi obrażeń lub szkód oraz prawdopodobieństwa ich wystąpienia, środki ostrożności zostały podzielone na trzy kategorie, OSTRZEŻENIE, UWAGA i WSKAZÓWKA, z których wszystkie opisują niebezpieczne sytuacje, które mogą wystąpić w przypadku zignorowania środków ostrożności i wykonania nieprawidłowej procedury obsługi lub eksploatacji. Wszystkie te środki ostrożności są ważne i dlatego muszą być bezwzględnie przestrzegane.

⚠ **OSTRZEŻENIE**	Wskazuje na obecność zagrożenia, które może spowodować poważne obrażenia ciała lub śmierć, chyba że zostanie uniknięte.
⚠ **UWAGA**	Wskazuje na obecność zagrożenia, które może spowodować umiarkowane lub niewielkie obrażenia ciała lub śmierć, chyba że zostanie uniknięte.
WSKAZÓWKA	Wskazuje na obecność zagrożenia, które może spowodować szkody materialne (nie na osobie), o ile nie zostanie uniknięte.

Przykłady symboli

	Symbole △ służą do oznaczania środków ostrożności (w tym dotyczących potencjalnych ostrzeżeń), których należy przestrzegać. Szczegółowych informacji dostarcza rysunek umieszczony w obrysie symbolu (ryzyko porażenia wskazuje przykład po lewej stronie).
	Symbole ⃠ służą do opisu czynności zabronionych. Szczegółowe informacje dotyczące działania zakazanego są podane na rysunku wewnątrz lub w pobliżu obrysu symbolu (przykład pokazany po lewej stronie oznacza, że należy unikać kontaktu z ogniem).
	Symbole ● służą do opisu czynności obowiązkowych. Szczegółowe instrukcje są podane za pomocą rysunku w obrysie symbolu (przykład pokazany po lewej stronie nakazuje, że należy podłączyć uziemienie).

Środki ostrożności (ciąg dalszy)

Środowisko instalacji

⚠ OSTRZEŻENIE

- Upewnić się, że wokół produktu nie są zamontowane żadne urządzenia generujące płomienie lub łuki elektryczne.
  - Pożar: (Przykłady) Zapałki, lampy, papierosy, grzejniki, piece, palniki gazowe, spawarki, młynki, elektryczność statyczna itp.
  - Łatwopalne: (Przykłady) Atrament, make-up
  - Urządzenie generujące łuki: (Przykłady) Przekaźniki typu otwartego, wyłączniki typu otwartego, silniki szczotkowe, itp.

  Przed rozpoczęciem pracy z atramentem i make-upem usunąć ładunki elektrostatyczne z ciała, sprzętu peryferyjnego itp.

  Ze względów bezpieczeństwa, umieścić w pobliżu produktu gaśnicę proszkową.
- Zainstalować produkt w odpowiednio wentylowanym miejscu.
- Nie należy instalować produktu w zamkniętym pomieszczeniu.
- Podłączyć produkt do urządzeń wydechowych, aby zapobiec napełnieniu go parą rozpuszczalnika organicznego.
- Zapewnić wystarczającą przestrzeń w miejscu obchodzenia się z atramentem/make-upem i instalacji urządzenia. Na każdą głowicę należy zapewnić co najmniej 200 m^3. Zapewnić odpowiednią wentylację.

WSKAZÓWKA

- Jeśli do urządzenia dostaną się zewnętrzne zakłócenia, może to spowodować jego nieprawidłowe działanie lub pęknięcie.

  Aby uzyskać maksymalną odporność na zakłócenia, należy przestrzegać następujących środków ostrożności dotyczących instalacji i okablowania.
  - Upewnić się, że kable zasilania 100 lub 200 VAC nie są połączone z innymi kablami zasilającymi.
  - Izolować korpus produktu i głowicę drukującą tak, aby nie stykały się ona bezpośrednio z przenośnikiem lub innymi urządzeniami.
  - Jeśli używany wykrywacz celu druku znajduje się w metalowej obudowie, użyj plastikowej klamry mocującej w celu odizolowania detektora od przenośnika i innych urządzeń.
  - Upewnić się, że przewody detektora celu drukowania nie są połączone z innymi kablami zasilającymi.

Środki ostrożności (ciąg dalszy)

Uziemienie

⚠ OSTRZEŻENIE

- Upewnić się, że wszystkie przewody elektryczne, przyłącza i uziemienie są zgodne z odpowiednimi przewodami. Prawidłowo podłączyć produkt do odpowiedniego uziemienia. Wykonać powyższą procedurę, aby uniknąć ryzyka porażenia prądem elektrycznym.
- Podczas spawania należy zachować wystarczającą ilość miejsca pomiędzy produktem a miejscem spawania, aby zapobiec zapłonowi łuku. Należy także zaizolować głowicę drukującą i ramę produktu, aby zapewnić przepływ prądu spawania do sekcji kontrolnej produktu, a następnie wykonać oddzielne połączenie uziemienia dla produktu.
- W przypadku, gdy trzeba pobrać cząsteczki tuszu w zlewce, na przykład w celu przeprowadzenia testu drukowania, użyć zlewki przewodzącej prąd elektryczny i podłączyć ją bezpiecznie do uziemienia.
  Nie pozwolić, aby końcówka głowicy drukującej weszła do zlewki.
  Cząsteczki atramentu stosowane do drukowania są ładowane elektrycznie. Nieuziemiona zlewka ma stopniowo rosnący ładunek, w wyniku czego może się zapalić lub spowodować pożar.

Obsługa kabla zasilającego

⚠ OSTRZEŻENIE

- Należy używać kabla zasilającego w następującym zakresie:
  - Podczas korzystania z wlotu: 100 do 200 VAC
  - W przypadku korzystania z listwy zaciskowej zasilania: 100 do 200 VAC/200 do 240 VAC
  - Częstotliwość: 50 lub 60 Hz

  Jeśli powyższe wymogi nie zostaną spełnione, części elektryczne mogą się przegrzać i spowodować pożar lub porażenie prądem.
- Jeśli gniazdo kabla zasilającego nie jest używane, upewnij się, że jest podłączone do portu wejściowego wewnątrz urządzenia.
  - Jeżeli urządzenie zostanie podłączone do niewłaściwego portu wejściowego, części elektryczne mogą ulec uszkodzeniu, przegrzaniu lub spaleniu, powodując pożar lub porażenie prądem.

Środki ostrożności (ciąg dalszy)

Obsługa atramentu i make-upu

⚠ OSTRZEŻENIE

- Podczas pracy z tuszem lub make-upem, takiej jak uzupełnianie lub wymiana, należy uważać, aby nie rozlać tuszu lub make-upu.
  W razie przypadkowego rozlania atramentu lub make-upu należy wytrzeć go bezzwłocznie papierem lub czymś podobnym. Nie zamykaj pokrywy konserwacyjnej, zanim nie upewnisz się, że powierzchnia, którą właśnie wytarłeś, jest całkowicie sucha.
  Należy zwrócić szczególną uwagę, czy nie ma rozlanego atramentu bądź make-upu wewnątrz drukarki i czy jest ona całkowicie sucha. Jest to ważne, gdyż opary atramentu lub make-upu pozostaną wewnątrz urządzenia i mogą się zapalić lub spowodować pożar.
  Jeśli trudno jest wytrzeć drukarkę przy włączonym zasilaniu, należy zatrzymać ją przy otwartej pokrywie konserwacyjnej. Wyłączyć zasilanie i wytrzeć ponownie.
- W razie konieczności oczyszczenia obudowy urządzenia za pomocą papieru do wycierania namoczonego make-upem, należy wyłączyć zasilanie.
  Próba czyszczenia przy włączonym zasilaniu spowoduje przedostanie się oparów atramentu lub make-upu do produktu, co może spowodować zapalenie się lub pożar.
  Po zakończeniu czyszczenia, otwórz pokrywę konserwacyjną i upewnij się, że do środka nie dostał się make-up i nie pozostały żadne opary.
- W przypadku stwierdzenia wycieku atramentu lub make-upu wewnątrz urządzenia podczas jego pracy lub konserwacji, należy go niezwłocznie wytrzeć, wycierając papierem lub czymś podobnym. Następnie przy otwartej pokrywie konserwacyjnej zatrzymać urządzenie, wyłączyć zasilanie i naprawić wyciek. W przeciwnym razie należy skontaktować się z najbliższym lokalnym dystrybutorem.
  Dalsza praca z wyciekiem atramentu lub make-upu spowoduje anomalię, prowadząc do nieprawidłowego drukowania. Atrament i make-up są łatwopalne. Z tego powodu mogą się zapalić lub spowodować pożar.
- Atrament i make-up, odpady po nich, zużyty papier do wycierania i puste pojemniki są łatwopalne.
  Należy upewnić się, że te odpady są przechowywane z dala od płomienia lub łuku elektrycznego.

⚠ UWAGA

- Podczas czyszczenia urządzenia lub uzupełniania atramentu czy make-upu, należy nosić rękawice i okulary ochronne, aby uniknąć bezpośredniego kontaktu tych substancji ze skórą. Jeśli atrament lub make-up zetknie się ze skórą, dokładnie umyć ją ciepłą lub zimną wodą z mydłem.
- Podczas przenoszenia atramentu lub make-upu do pojemnika należy zachować ostrożność, aby nie doszło do ich kontaktu z urządzeniem lub otaczającymi go przedmiotami. W przypadku rozlania, natychmiast wytrzeć do czysta za pomocą szmatki zwilżonej make-upem.

Środki ostrożności (ciąg dalszy)

Obsługa korpusu głównego

⚠ OSTRZEŻENIE

- Nie należy wkładać pincety, śrubokręta ani żadnych innych metalowych przedmiotów do otworu wyrzutu atramentu na końcu głowicy drukującej.
  Gdy urządzenie jest gotowe do drukowania, wysokie napięcie (około 6 kV) jest doprowadzane do sekcji elektrody odchylającej w głowicy drukującej.
  Zachować ostrożność, aby uniknąć porażenia prądem, obrażeń ciała i pożaru.
- Nie zdejmuj pokryw i/lub śrub nie wyszczególnionych w oddzielnej Instrukcji obsługi.
  Niektóre części urządzenia podłączone są do wysokiego napięcia.
  Zachować ostrożność, aby uniknąć porażenia prądem i obrażeń ciała.
- Zachować ostrożność, aby nie dopuścić do niezamierzonego odłączenia, gwałtownie ciągnąc lub zginając rury instalacyjne.
  Ponieważ atrament i make-up są pod ciśnieniem w niektórych fragmentach rur przewodowych, mogą one prysnąć w oczy lub usta albo na ręce lub ubranie.
  Jeśli atrament lub make-up dostanie się do oczu lub ust, należy natychmiast spłukać je gorącą lub zimną wodą i skonsultować się z lekarzem.
- Podczas pracy produktu nie zaglądać w otwór wyrzutu atramentu na końcu głowicy druku.
  Atrament lub make-up mogą dostać się do oczu, ust lub zabrudzić ręce czy ubranie. Jeśli atrament lub make-up dostanie się do oczu lub ust, należy natychmiast spłukać je gorącą lub zimną wodą i skonsultować się z lekarzem.
- Przed uruchomieniem produktu upewnij się, że nikt nie znajduje się w kierunku wyrzutu atramentu.
  Obsługiwać z końcem głowicy druku włożonej w zlewkę itp.
- Przed rozpoczęciem serwisowania produktu koniecznie wstrzymać wyrzut atramentu.
  Jest to spowodowane tym, że atrament lub make-up mogą przedostać się do oczu lub ust, na ręce lub ubranie.
  Jeśli atrament lub make-up dostanie się do oczu lub ust, należy natychmiast spłukać je gorącą lub zimną wodą i skonsultować się z lekarzem.
- W razie wystąpienia trzęsienia ziemi, pożaru lub innych sytuacji podczas drukowania lub po włączeniu drukarki, nacisnąć główny włącznik zasilania, aby wyłączyć zasilanie.
  Nie należy wykonywać tej operacji w sytuacjach innych niż awaryjne.

WSKAZÓWKA

- Produkt może być obsługiwany i serwisowany wyłącznie przez osoby, które ukończyły kurs dla operatorów firmy Hitachi.
  - Jeśli drukarka jest używana lub serwisowana nieprawidłowo, może działać nieprawidłowo lub ulec uszkodzeniu.
- Nie podejmować prób naprawy produktu w celu innym niż obsługa lub konserwacja.
  W przeciwnym razie może to spowodować usterkę, dlatego w razie konieczności naprawy należy skontaktować się z najbliższym lokalnym dystrybutorem.

Środki ostrożności (ciąg dalszy)

Powiązane przepisy

⚠OSTRZEŻENIE

- Nigdy nie spuszczać roztworu tuszu lub roztworu odpadowego rozpuszczalnika do kanalizacji publicznej. Usuwanie odpadów musi być zgodne z wszystkimi obowiązującymi przepisami. W celu uzyskania dalszych informacji należy skonsultować się z odpowiednią agencją nadzorującą.
- Drukarka musi być zarządzana zgodnie z wszystkimi odpowiednimi przepisami. Przed użyciem jakiegokolwiek tuszu lub rozpuszczalnika należy przeczytać i zrozumieć odpowiednią kartę charakterystyki substancji niebezpiecznej (SDS).

Zawiadomienie FCC

- To urządzenie jest zgodne z częścią 15 przepisów FCC. Działanie podlega następującym dwóm warunkom. (1) Urządzenie to nie może powodować szkodliwych zakłóceń, oraz (2) urządzenie to musi akceptować wszelkie odbierane zakłócenia, w tym zakłócenia, które mogą powodować niepożądane działanie.
- Niniejsze urządzenie zostało przetestowane i uznane za zgodne z ograniczeniami dla urządzeń cyfrowych klasy A, zgodnie z częścią 15 przepisów FCC. Ograniczenia te zostały opracowane w celu zapewnienia rozsądnej ochrony przed szkodliwymi zakłóceniami, gdy urządzenie jest eksploatowane w środowisku komercyjnym.
- To urządzenie generuje, wykorzystuje i może emitować energię o częstotliwości radiowej i, jeśli nie jest zainstalowane i używane zgodnie z Instrukcją obsługi, może powodować szkodliwe zakłócenia w komunikacji radiowej. Użytkowanie tego urządzenia w obszarze mieszkalnym może powodować szkodliwe zakłócenia, w którym to przypadku użytkownik będzie zobowiązany do usunięcia zakłóceń na własny koszt.

Środki ostrożności (ciąg dalszy)

Powiązane przepisy (ciąg dalszy)

⚠ OSTRZEŻENIE

<Trzymaj z daleka od ognia>

- Tusz i make-up są łatwopalne.
- Należy unikać ognia z dala od maszyny.
- Rozlany tusz i make-up należy natychmiast wytrzeć i wysuszyć.

<Przestroga przy obchodzeniu się z tuszem/make-upem>

- Przechowywanie musi być zgodne z lokalnymi wymogami prawnymi.
- Przeczytać i zrozumieć Kartę Charakterystyki Substancji Niebezpiecznej (SDS).
- Należy pamiętać o założeniu rękawic ochronnych i okularów ochronnych.
- Jeżeli stosowany tusz/makeup jest rozpuszczalnikiem organicznym, należy go zagospodarować zgodnie z rozporządzeniem w sprawie zapobiegania zatruciom rozpuszczalnikami organicznymi. Szczegółowe informacje znajdują się w "Instrukcji obsługi" i "Wskazówki dotyczące obsługi każdego tuszu".

Ta strona jest pusta.

Przedmowa

Drukarka atramentowa (IJ) firmy Hitachi (zwana dalej "urządzeniem") wykorzystuje bezdotykową metodę druku atramentowego do drukowania na obiekcie.
Niniejsza Podstawowa instrukcja obsługi opisuje podstawowe procedury operacyjne.
Oddzielna Instrukcja obsługi szczegółowo opisuje podstawowe procedury operacyjne, aby zapewnić użytkownikom lepsze zrozumienie procedur obsługi urządzenia.
Jeśli urządzenie jest niewłaściwie obsługiwane lub konserwowane, może nie działać płynnie i może ulec uszkodzeniu lub spowodować wypadek. Dlatego konieczne jest dokładne zapoznanie się z Instrukcją obsługi, aby uzyskać pełne zrozumienie drukarki i używać jej prawidłowo.
Po przeczytaniu instrukcji należy zachować odpowiednie materiały do wykorzystania w przyszłości.

<Zakres zastosowania>

Niniejsza Podstawowa instrukcja obsługi została przygotowana dla wszystkich modeli "Drukarka HITACHI IJ Model UX2 na tusze barwnikowe", które są wymienione w poniższej tabeli.
Należy pamiętać, że różnice pomiędzy tymi modelami, takie jak rozmiar dyszy lub odpowiednie funkcje są wymienione w odpowiednim rozdziale niniejszej Instrukcji obsługi.

[Drukarka HITACHI IJ Model UX2 na tusze barwnikowe]

		Typ modelu	Średnica dyszy
UX2-D160W	Model standardowy	UX2-D	65 μm

Przedmowa (ciąg dalszy)

<Znak towarowy>.

- Ethernet jest zastrzeżonym znakiem towarowym firmy Xerox Corporation w Stanach Zjednoczonych.
- Microsoft jest zastrzeżonym znakiem towarowym lub znakiem towarowym firmy Microsoft Corporation w Stanach Zjednoczonych i/lub innych krajach.
- Microsoft Excel jest nazwą produktu firmy Microsoft Corporation w Stanach Zjednoczonych.
- Windows XP jest zastrzeżonym znakiem towarowym lub znakiem towarowym firmy Microsoft Corporation w Stanach Zjednoczonych i/lub innych krajach.
- Windows 7 jest zastrzeżonym znakiem towarowym lub znakiem towarowym firmy Microsoft Corporation w Stanach Zjednoczonych i/lub innych krajach.
- Windows 10 jest zastrzeżonym znakiem towarowym lub znakiem towarowym firmy Microsoft Corporation w Stanach Zjednoczonych i/lub innych krajach.
- EtherNet/IP jest zastrzeżonym znakiem towarowym firmy ODVA (Open DeviceNet Vendor Association).

<Zawartość Podstawowej instrukcji obsługi>

Niniejsza Podstawowa instrukcja obsługi składa się z następujących rozdziałów.

Rozdział 1. Dostarczone artykuły i akcesoria
W tym rozdziale opisano przeznaczenie i środki ostrożności związane z użytkowaniem akcesoriów dostarczanych z urządzeniem.

Rozdział 2. Nazwy i funkcje komponentów
W niniejszym rozdziale opisano nazwy i funkcje elementów urządzenia.

Rozdział 3. Podstawowa obsługa
W tym rozdziale opisano podstawowe czynności związane z obsługą urządzenia.

Rozdział 4. Uzupełnianie tuszu i rozpuszczalnika
W tym rozdziale opisano procedury uzupełniania atramentu i rozpuszczalnika.

Rozdział 5. Procedury awaryjne
W tym rozdziale opisano czynności, które należy wykonać w przypadku wystąpienia sytuacji awaryjnej, takiej jak trzęsienie ziemi lub pożar podczas pracy urządzenia.

Zawartość

● Ważne uwagi
● Środki ostrożności
● Przedmowa

Rozdział 1. Dostarczone artykuły i akcesoria 1-1
1.1. Dostarczone artykuły i akcesoria 1-2

Rozdział 2. Nazwy i funkcje komponentów 2-1
2.1. Widoki zewnętrzne 2-2
2.2. Rozmieszczenie części wewnętrznych urządzenia 2-5
2.3. Głowica drukująca 2-6
2.4. Stacja bezpiecznego czyszczenia (części opcjonalne) 2-7
2.5. Wyświetlacz ekranu 2-8

Rozdział 3. Podstawowa obsługa 3-1
3.1. Rozpoczęcie pracy 3-2
3.1.1. Procedura rozpoczęcia pracy 3-2
3.1.2. Gdy błąd występuje na początku pracy 3-8
3.1.3. Operacja przełączania stanu gotowości i czuwania 3-11
3.2. Operacja wyłączania 3-13
3.2.1. Automatyczne zatrzymanie po naciśnięciu przycisku wyłącznika STOP 3-13
3.2.2. Zatrzymywanie wyrzucania tuszu przez naciśnięcie przycisku ekranowego 3-14
3.2.3. Wyłączanie głównego wyłącznika zasilania 3-15
3.3. Czyszczenie głowicy drukującej 3-16
3.3.1. Czyszczenie za pomocą butelki czyszczącej 3-17
3.3.2. Stacja bezpiecznego czyszczenia (części opcjonalne) 3-19

Rozdział 4. Uzupełnianie tuszu i rozpuszczalnika 4-1
4.1. Uzupełnianie tuszu 4-4
4.2. Uzupełnianie rozpuszczalniku 4-13

Rozdział 5. Procedury awaryjne 5-1

Rozdział 1

Dostarczone artykuły i akcesoria

1.1. Dostarczone artykuły i akcesoria

1.1. Dostarczone artykuły i akcesoria

Dostarczone artykuły i akcesoria są przedstawione w poniższej tabeli.

Nr	Nazwa przedmiotu	Ilość	Nr kodu przedmiotu	Uwagi
1	Drukarka IJ	1	-	
2	CD	1	-	Opisuje Przewodnik Bezpieczeństwa
3	Szkło powiększające	1	451274	Służy do sprawdzania kształtu kropli atramentu i położenia strumienia atramentu.
4	Pinceta	1	451412	Służy do usuwania kryzy.
5	Butelka do czyszczenia	1	451058	Służy do przechowywania płynu do czyszczenia głowicy drukującej.
6	Zlewka z uchwytem	1	451410	Używane podczas czyszczenia głowicy drukującej lub wymiany atramentu.
7	Butelka na zużyty roztwór	1	-	Używany przy wymianie tuszu lub filtra.
8	Papier do wycierania	1	-	Służy do wycierania głowicy drukującej po czyszczeniu.
9	Mały filtr	1	451857	Filtr odzyskiwania. (Zapasowy)
10	O-ring SF7000-5.6 Φ7,2	1	451589	O-ring do uszczelnienia kryzy dyszy. (Zapasowy)
11	Dmuchawa	1	451522	Służy do osuszania głowicy drukującej po czyszczeniu.
12	Uszczelnienie kabla	3	-	Uszczelka dla kabla zasilającego lub kabla komunikacji zewnętrznej.
13	Rurka odprowadzająca	1	-	Używany przy wymianie tuszu lub filtra. (W przypadku użycia zlewki z uchwytem zamiast butelki na zużyty roztwór)

Nr	Nazwa przedmiotu	Ilość	Nr kodu przedmiotu	Uwagi
14	Rdzeń ferrytowy	2	-	Podłączając kabel LAN do drukarki IJ, przełóż jedną żyłę wokół kabla na zewnątrz drukarki, a drugą przez jedną pętlę kabla wewnątrz drukarki, jak pokazano poniżej. 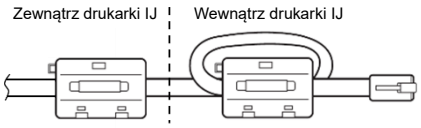
15	Wtyczka I/O 10 pinów 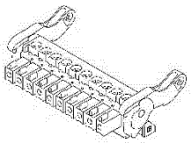	1	-	Służy do podłączania sygnałów wejścia/wyjścia (I/O). Patrz Podręcznik techniczny "4. PODŁĄCZENIE SYGNAŁU ELEKTRYCZNEGO", aby uzyskać szczegółowe informacje na temat korzystania z wtyczki.
16	Wtyczka I/O 13 pinów 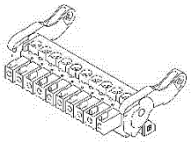	1	-	Służy do podłączania sygnałów wejścia/wyjścia (I/O). Patrz Podręcznik techniczny "4. PODŁĄCZENIE SYGNAŁU ELEKTRYCZNEGO", aby uzyskać szczegółowe informacje na temat korzystania z wtyczki.
17 (*1)	Gumowa uszczelka dyszy	1	-	Używana, gdy drukarka IJ Printer nie będzie używana przez kilka dni. Wyjaśniono to w punkcie "3.2.3. Wyłączanie głównego wyłącznika zasilania".
18 (*1)	Zaślepka portu uzupełniania 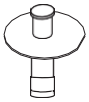	2	-	Jest on dołączony do zbiorniczka na tusz/rozpuszczalnik w momencie wysyłki. Używana, gdy drukarka IJ Printer nie będzie używana przez kilka dni.

(*1) Przechowuj te elementy w plastikowej torbie, itp., aby chronić je przed brudem i kurzem.

Ta strona jest pusta.

Rozdział 2

Nazwy i funkcje komponentów

2.1. Widoki zewnętrzne

2.2. Rozmieszczenie części wewnętrznych korpusu głównego

2.3. Głowica drukująca

2.4. Stacja bezpiecznego czyszczenia (części opcjonalne)

2.5. Wyświetlacz ekranu

W tym rozdziale opisano nazwy i funkcje elementów tego urządzenia.

2.1. Widoki zewnętrzne

(1) Widoki zewnętrzne (strona przednia)

Widoki zewnętrzne urządzenia są następujące.

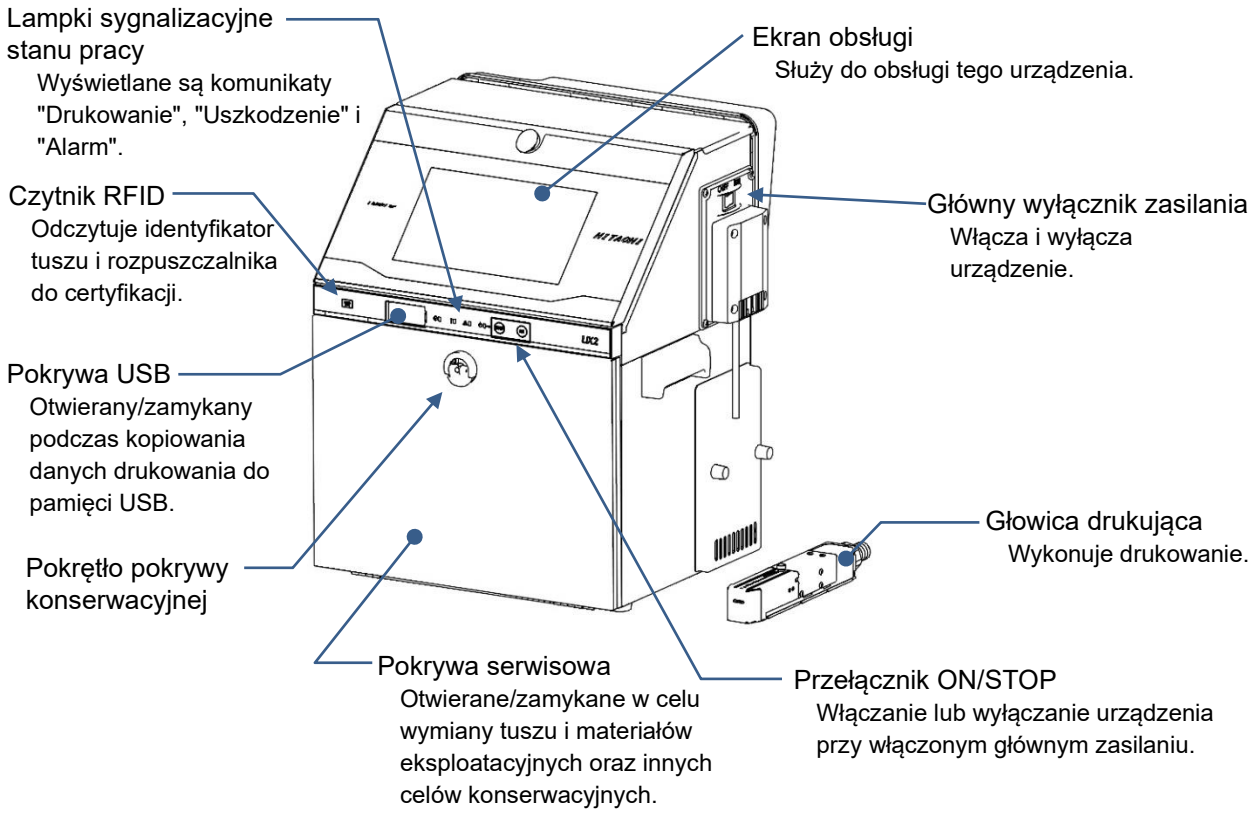

Stacja bezpiecznego czyszczenia (części opcjonalne)

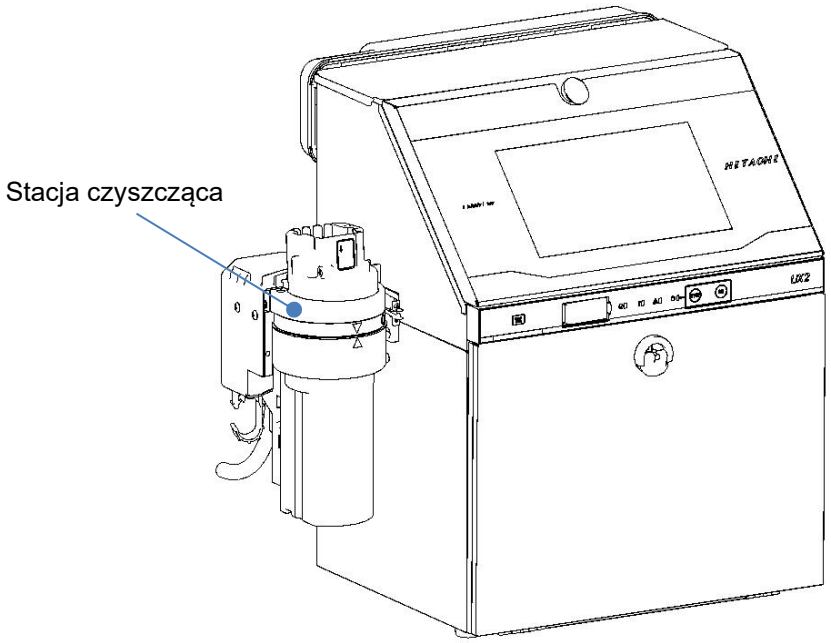

(2) Widoki zewnętrzne (strona tylna)

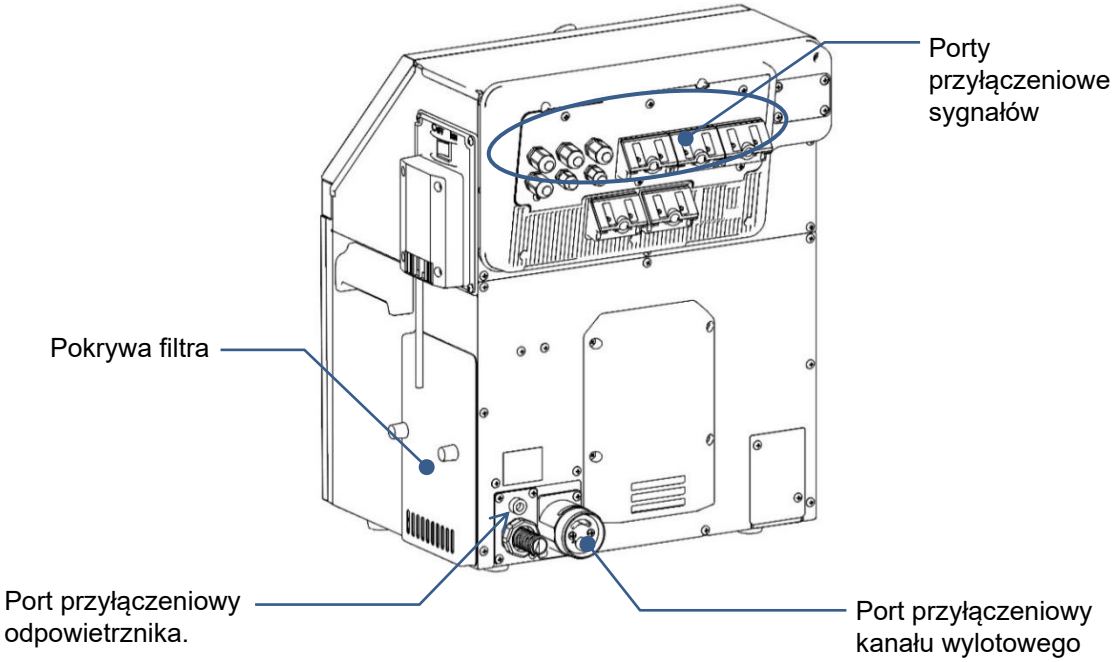

Środki ostrożności dotyczące stosowania

Stal nierdzewna korpusu głównego nie rdzewieje łatwo, ale może ulec wpływowi środowiska lub spowodować rdzę, jeśli urządzenie zostanie pozostawione na dłuższy czas.

Aby zapobiec powstawaniu rdzy, zaleca się utrzymywanie powierzchni korpusu głównego w jak największej czystości.

Stacja bezpiecznego czyszczenia (części opcjonalne)

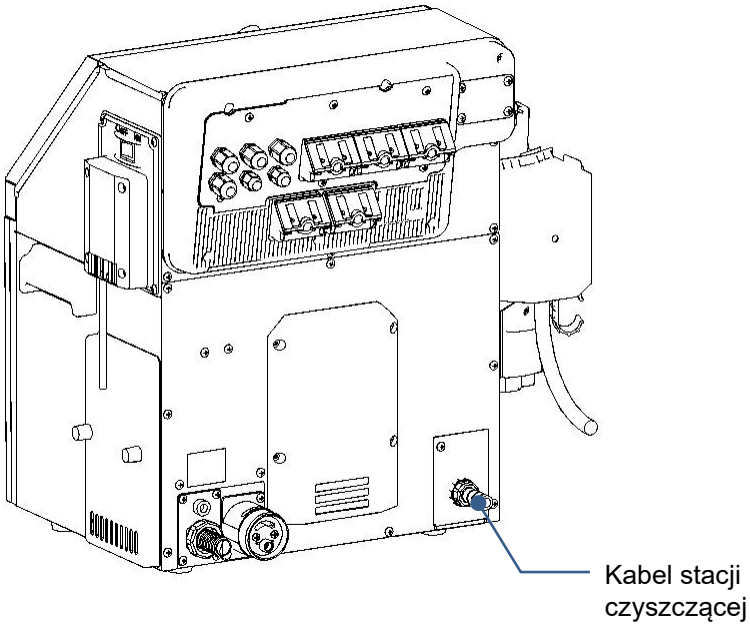

2.2. Rozmieszczenie części wewnętrznych korpusu głównego

Struktura wewnętrzna korpusu głównego jest następująca.

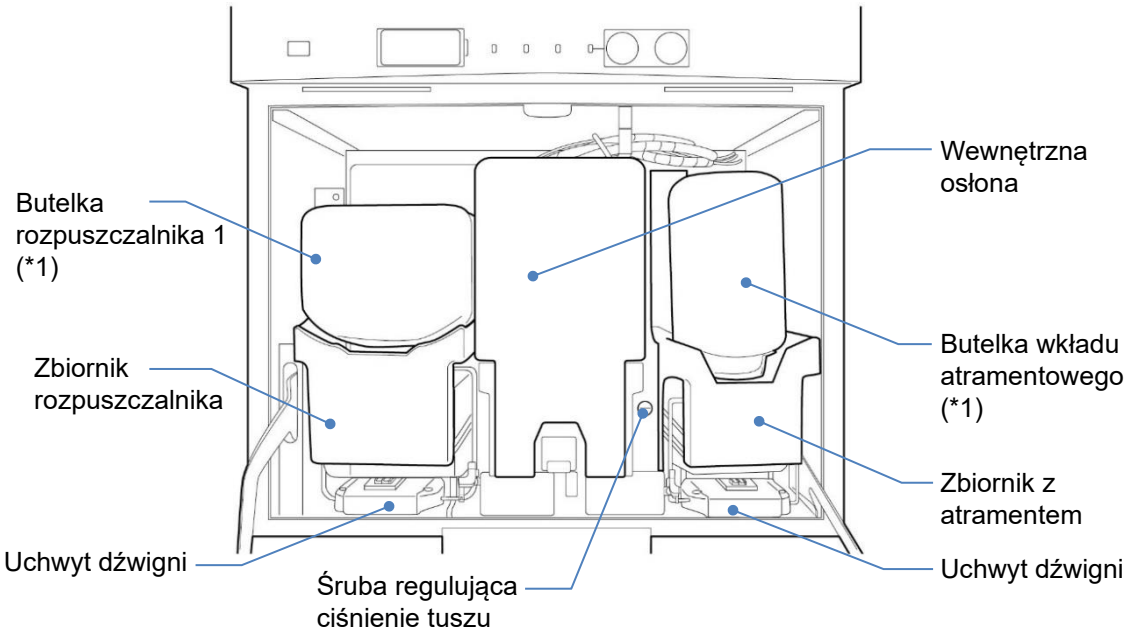

Wygląd po zdjęciu pokrywy wewnętrznej

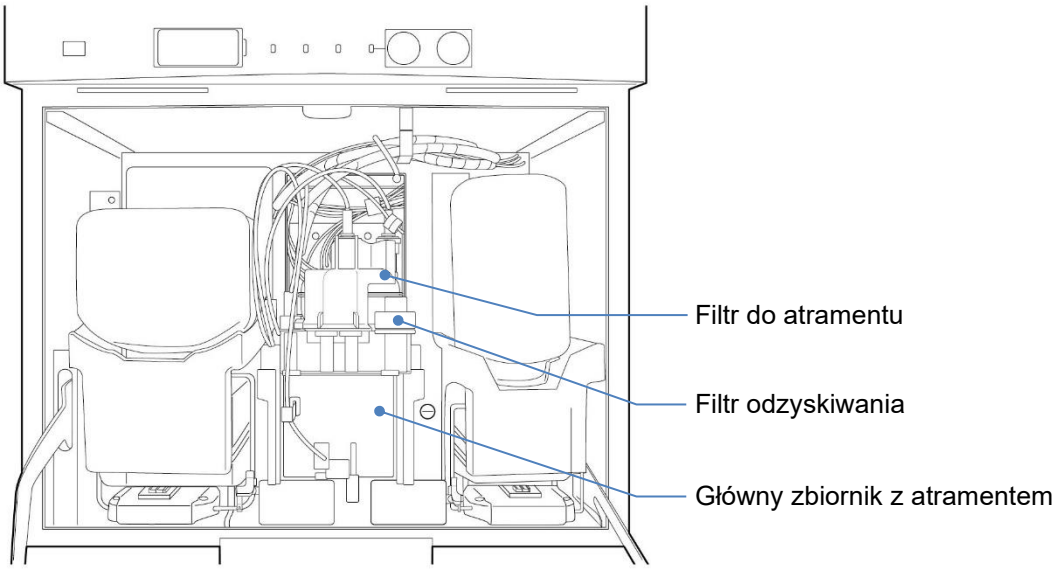

*1: Pojemnik na wkład z atramentem i pojemnik na wkład z make-upem są sprzedawane oddzielnie.

2.3. Głowica drukująca

Wewnętrzna struktura głowicy drukującej jest następująca.

UX2-D160W (model standardowy)

dla stacji bezpiecznego czyszczenia (części opcjonalne)

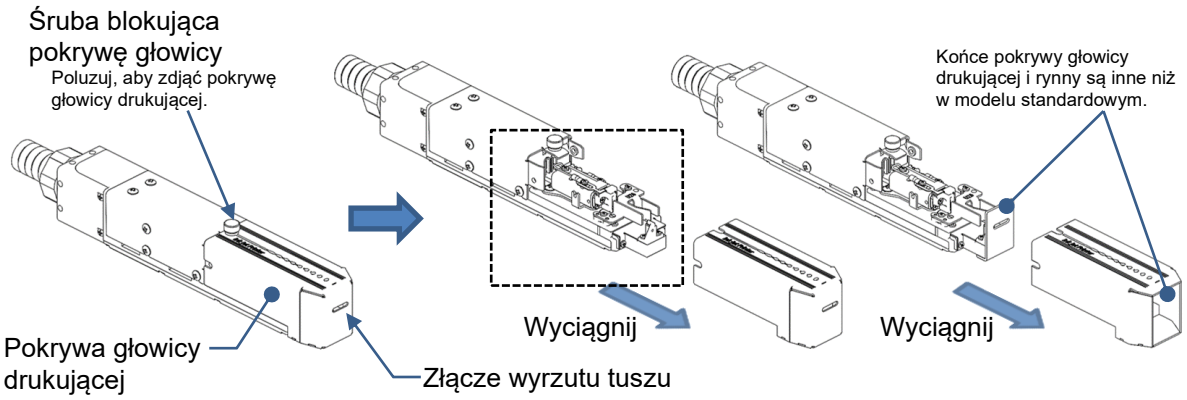

Wewnętrzna struktura głowicy drukującej (wewnątrz kropkowanego pola na rysunku powyżej) jest następująca.

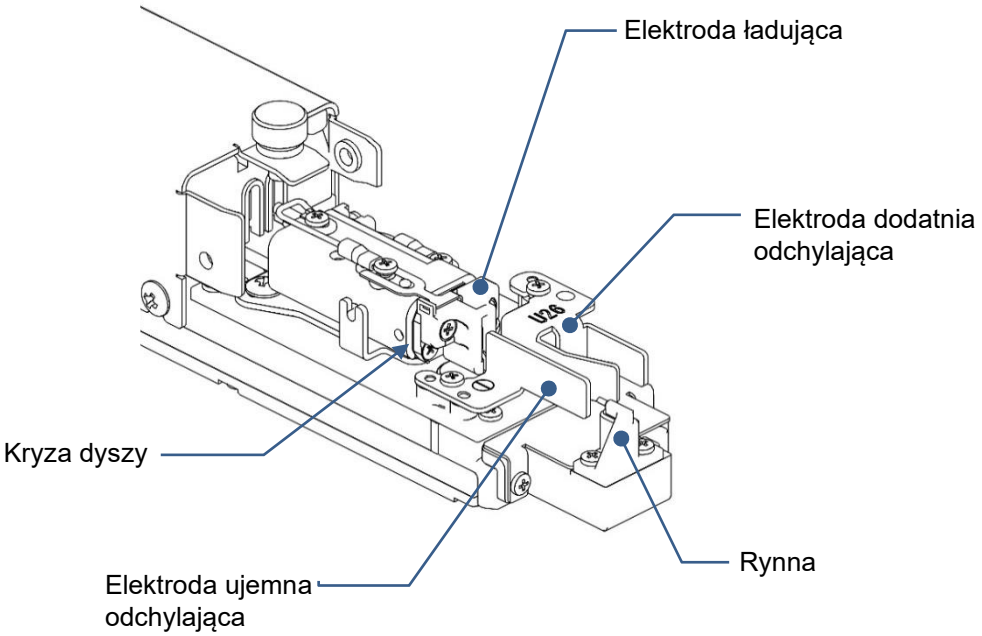

2.4. Stacja bezpiecznego czyszczenia (części opcjonalne)

Struktura stacji czyszczącej jest następująca.

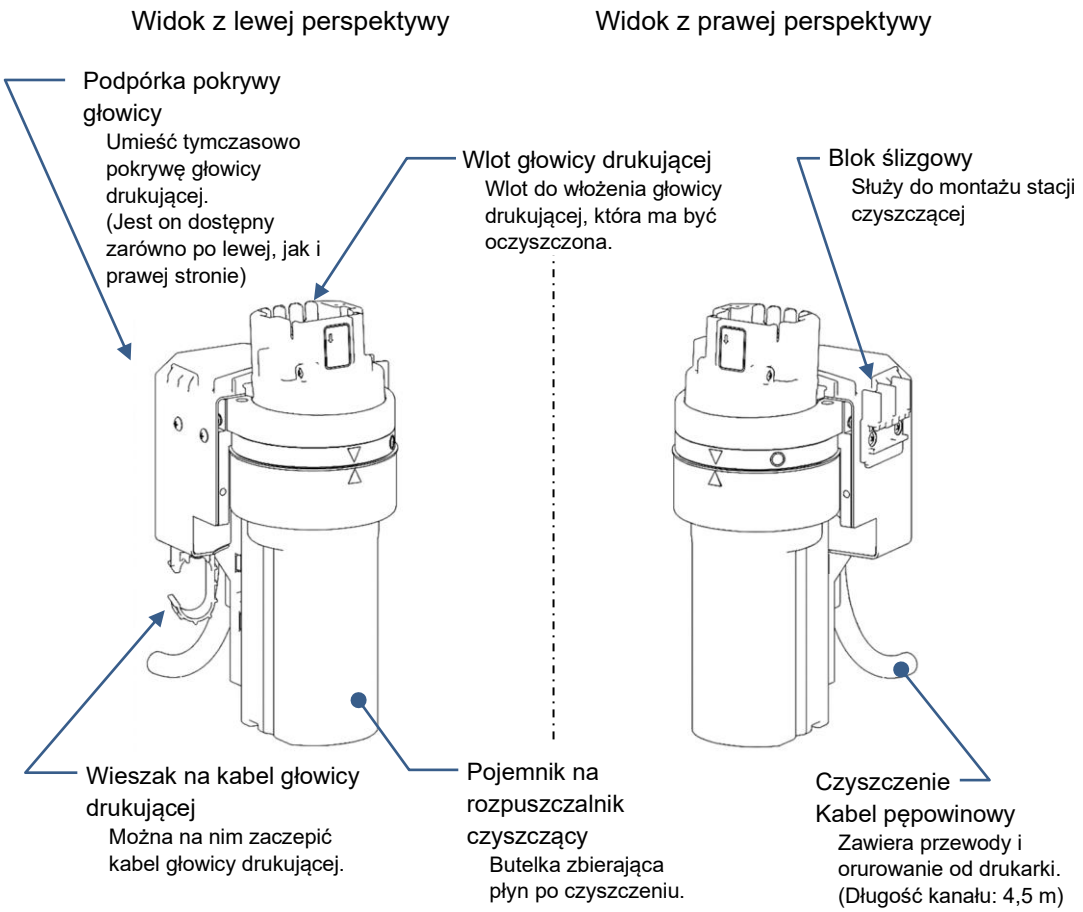

2.5. Wyświetlacz ekranu

<<Ekran [HOME]>>

Ekran [HOME] pojawia się najczęściej po włączeniu zasilania.

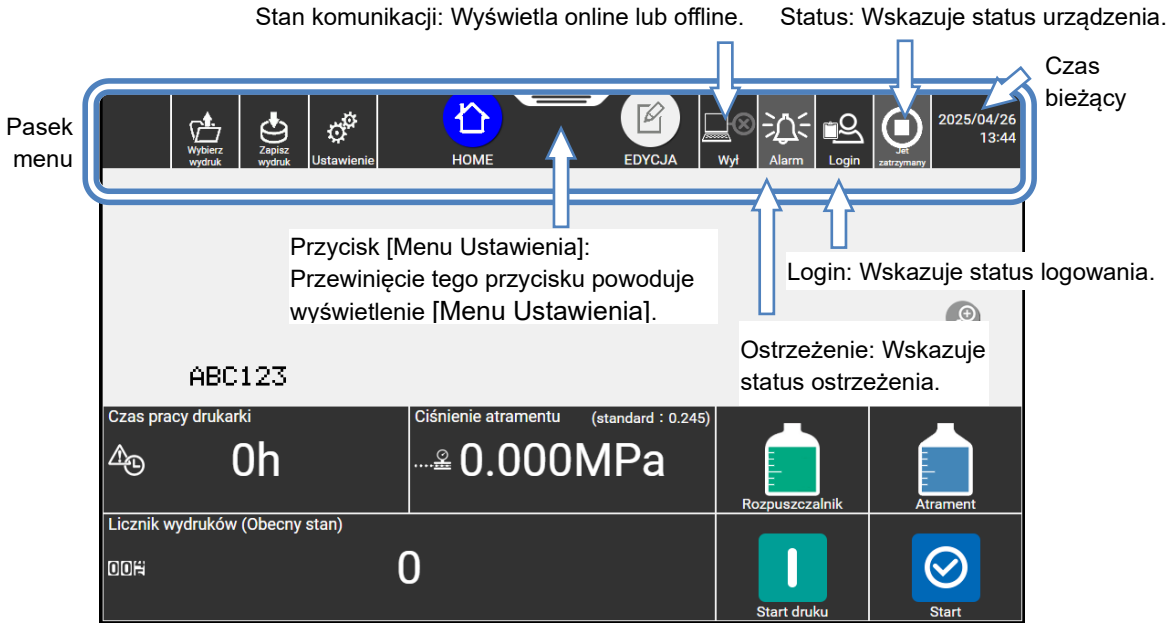

<<Ekran wiadomości>>

Komunikat [CONFIRMATION] jest wyświetlany w kolorze niebieskim. Jest to głównie dla potwierdzenia.

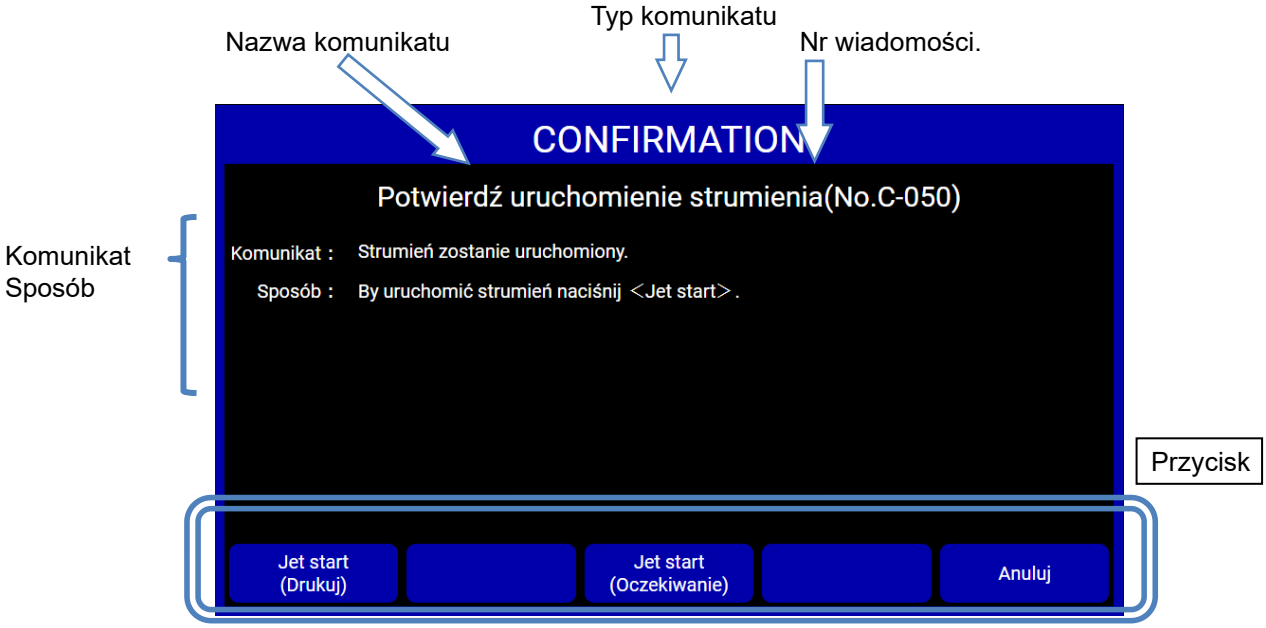

Komunikat [ALARM] jest wyświetlany w kolorze pomarańczowym. Zawiera szczegóły, przyczynę i rozwiązanie. Rozwiąż problem zgodnie z instrukcją zawartą w komunikacie.

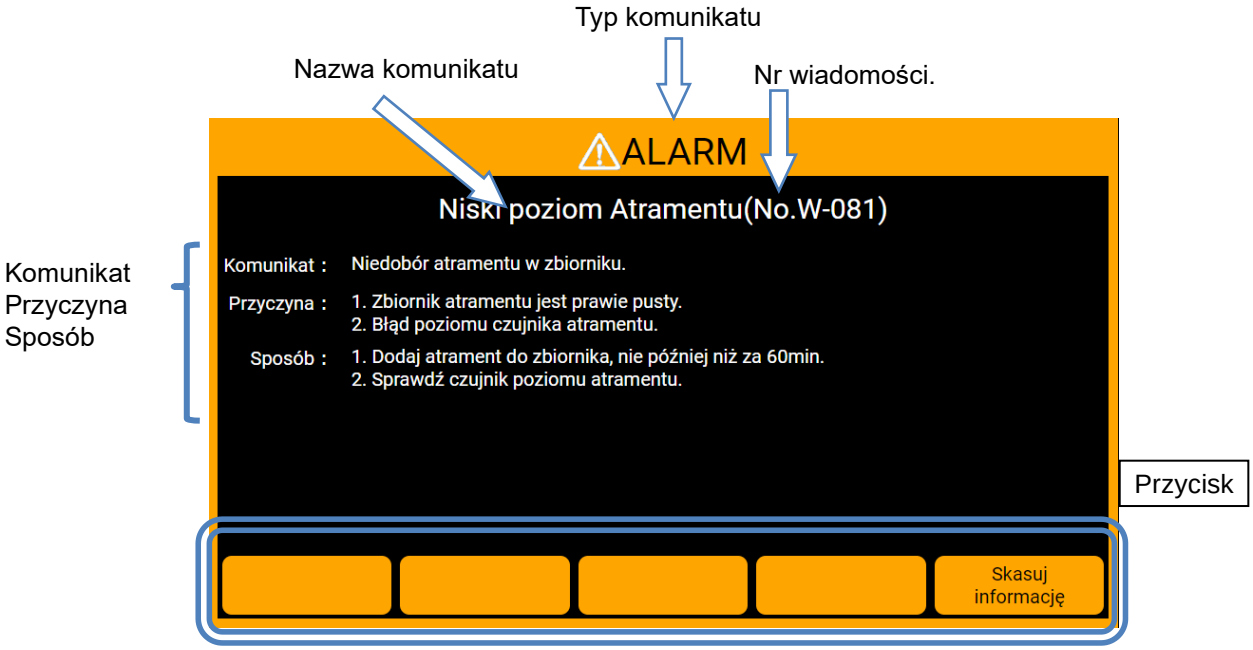

Komunikat [USZKODZENIE] jest wyświetlany w kolorze czerwonym. Zawiera szczegóły, przyczynę i rozwiązanie. Rozwiąż problem zgodnie z instrukcją zawartą w komunikacie.

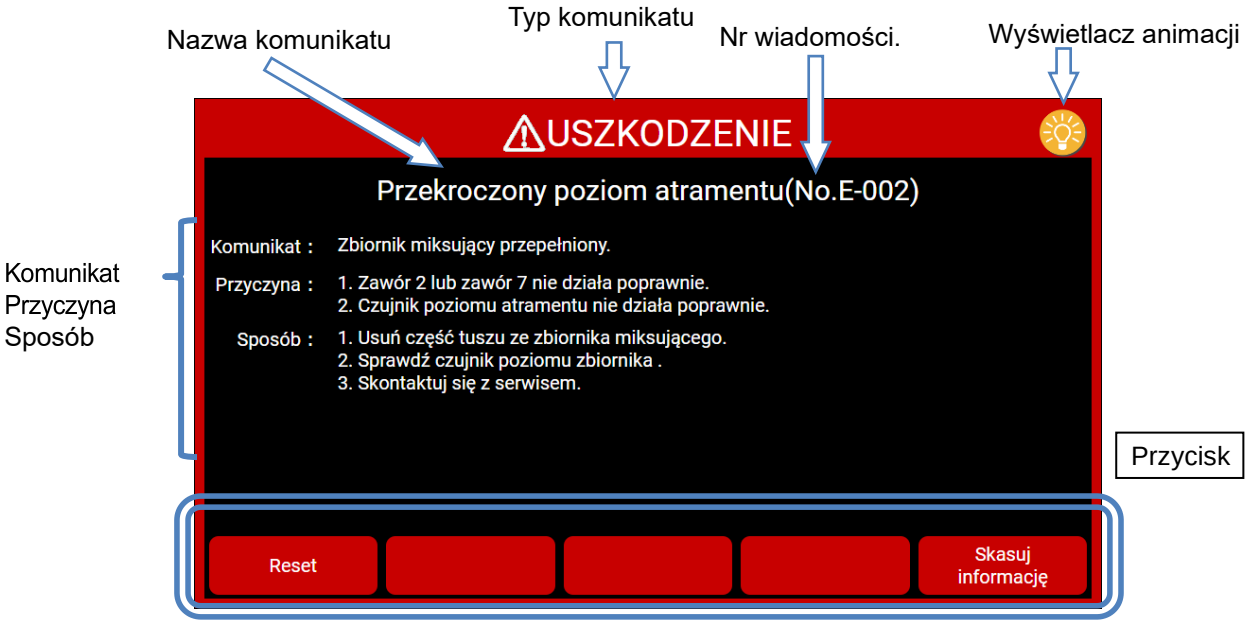

Ta strona jest pusta.

Rozdział 3

Podstawowa obsługa

3.1. Rozpoczęcie pracy

3.2. Operacja wyłączania

3.3. Czyszczenie głowicy drukującej

3.1. Rozpoczęcie pracy

W tym rozdziale opisano sposób uruchamiania urządzenia.

Szczegółowo objaśniono wymagane czynności, w tym procedurę uruchamiania urządzenia.

3.1.1. Procedura rozpoczęcia pracy

⚠UWAGA

- Tusz i rozpuszczalnik mogą zawierać rozpuszczalniki organiczne.
  Podczas pracy z tuszem lub rozpuszczalnikiem należy nosić rękawice ochronne i okulary, aby nie doszło do bezpośredniego kontaktu ze skórą.
- Ekran jest wykonany z panelu dotykowego LCD.
  Nie należy naciskać przycisków z nadmierną siłą.
- Jeśli system się wyłączy, wyłącz główny wyłącznik zasilania. Aby ponownie włączyć zasilanie i ponownie użyć systemu, patrz "Rozdział 5. Procedury awaryjne".

1 Poluzuj śrubę blokującą pokrywę głowicy i zdejmij pokrywę głowicy drukującej. Następnie sprawdź, czy pokrywa głowicy drukującej i obszar wokół dyszy nie są zabrudzone tuszem.

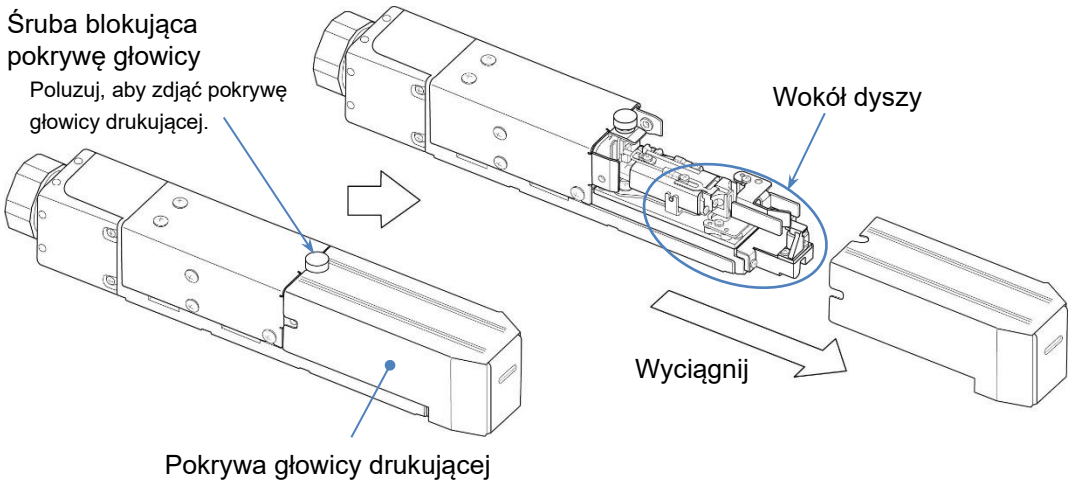

Ponieważ to urządzenie drukuje poprzez wyrzucanie tuszu w kierunku materiału do drukowania, zewnętrzna i wewnętrzna strona pokrywy głowicy drukującej jest zabrudzona przez rozpryski tuszu z materiału do drukowania. Aby zapobiec problemom z drukowaniem spowodowanym zabrudzeniem, należy sprawdzić stan zabrudzenia i w razie potrzeby wyczyścić urządzenie.
Patrz "3.3. Czyszczenie głowicy drukującej", aby określić metodę czyszczenia.

2 Włącz główny wyłącznik zasilania, aby włączyć zasilanie.

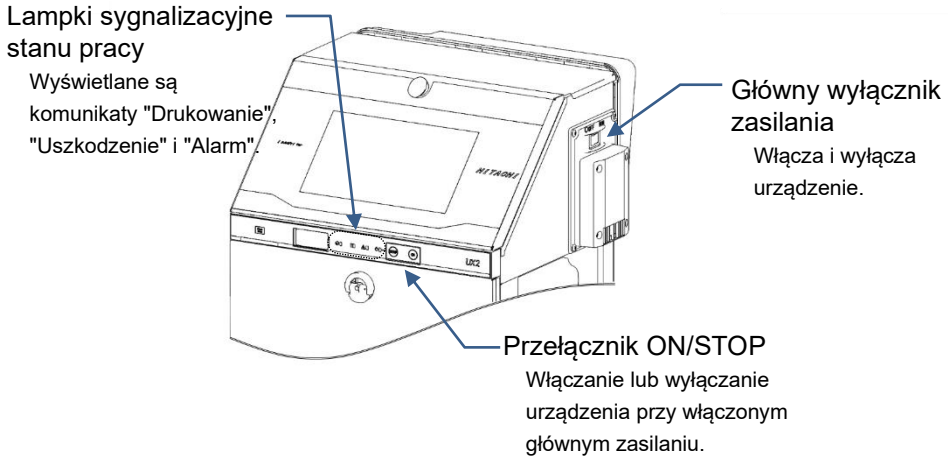

Zasilanie zostanie włączone i pojawi się ekran [HOME].

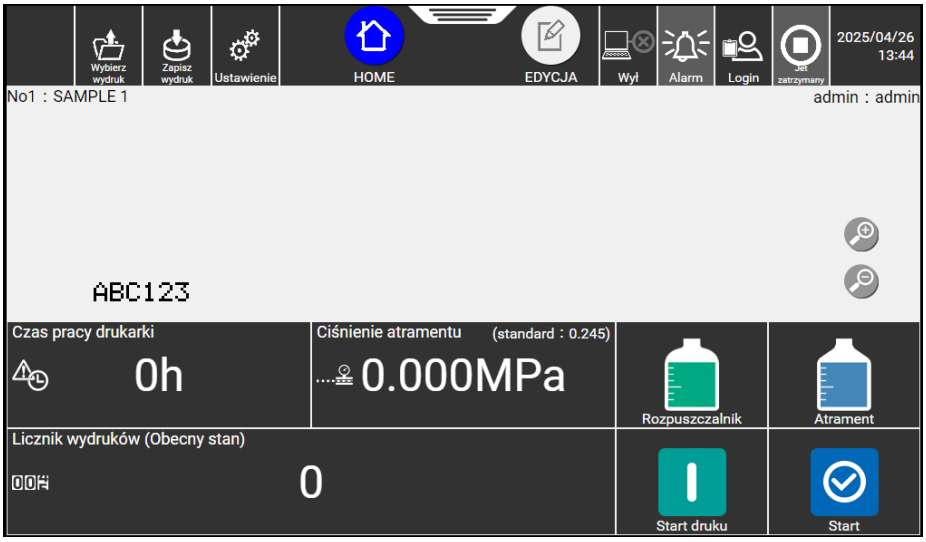

(Jeśli zostanie wyświetlony ekran [Wybierz użytkownika], patrz następna strona.)

Jeśli zasilanie nie jest włączone, być może zostało ostatnio wyłączone za pomocą przełącznika STOP. Naciśnij przycisk ON przez około dwie sekundy, aby włączyć zasilanie.
* Aby ponownie włączyć zasilanie, należy upewnić się, że lampki kontrolne stanu pracy są wyłączone.

- Na ekranie [HOME] można sprawdzić opis wydruku, wartość zliczania i zawartość znaków kalendarza.

Jeśli po włączeniu zasilania zostanie wyświetlony ekran [Wybierz użytkownika]

A Włączyć zasilanie.
Zostanie wyświetlony ekran [Wybierz użytkownika]. Wybierz dowolnego użytkownika.

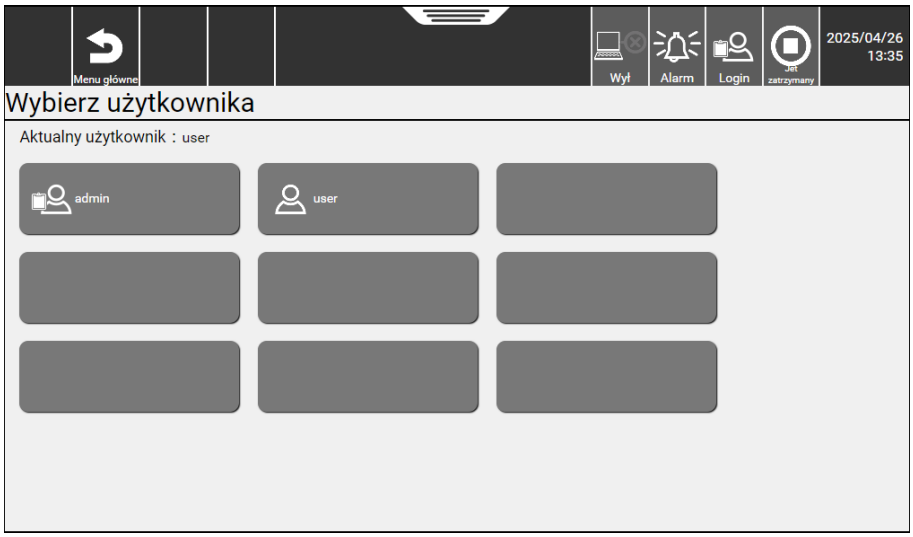

Zostaną wyświetlone zapisane nazwy użytkowników.

Ikona przedstawiająca segregator reprezentuje użytkownika z uprawnieniami administratora.

Ikona przedstawiająca brak segregatora reprezentuje użytkownika ogólnego.

B Naciśnij nazwę użytkownika user.
Pojawi się okno wprowadzania hasła.

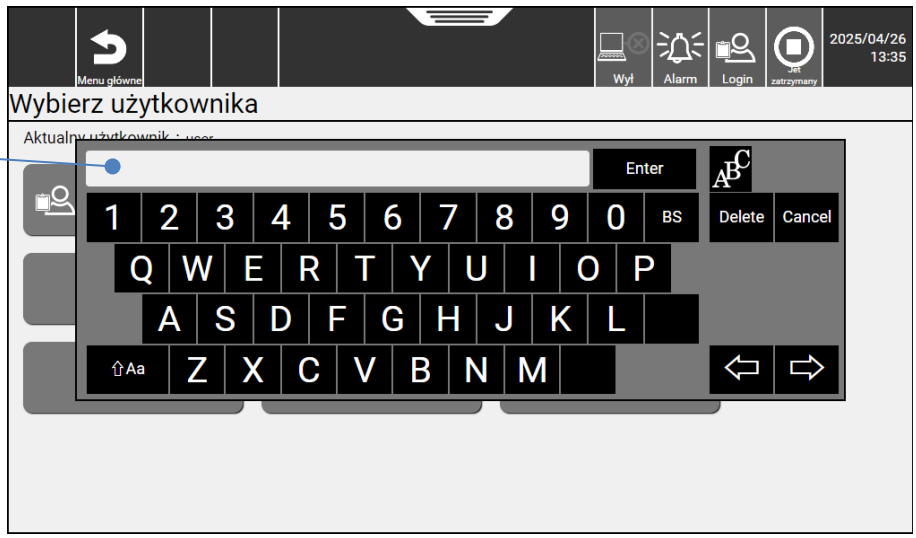

Wprowadź hasło dla nazwy użytkownika "user".

C Wprowadzić hasło dla nazwy użytkownika "user" i nacisnąć Enter.
Zostanie wyświetlony ekran [HOME].

3 Umieść kawałek papieru do wycierania itp.naprzeciwko otworu wyrzucania tuszu na końcu głowicy drukującej, aby być gotowym do wyrzucenia tuszu.
(* Bezpośrednio po wysunięciu tuszu, niewielka ilość tuszu może wypłynąć i zabrudzić otoczenie.)

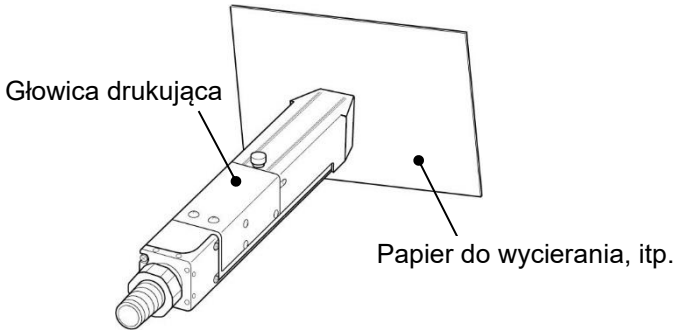

Naciśnij Start w prawym dolnym rogu ekranu [HOME].

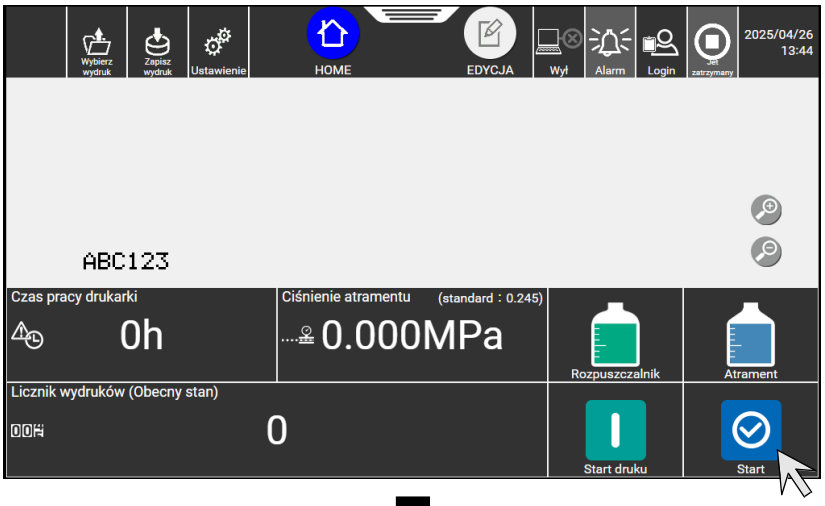

Naciśnij Start.

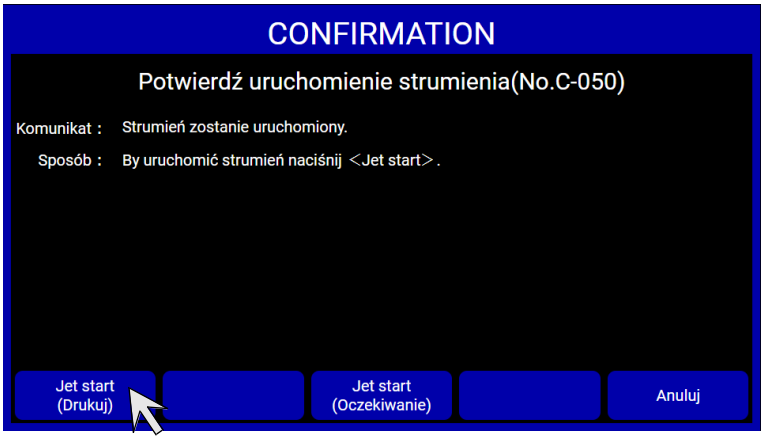

Naciśnij Jet start (Drukuj).

- Nie można wyciągnąć tuszu, gdy głowica drukująca jest włożona do jednostki czyszczenia głowicy.

Uwaga: Jeśli tusz stale rozpryskuje się i brudzi papier do wycierania, nawet gdy nie jest drukowany, może występować usterka w głowicy drukującej, na przykład strumień tuszu nie wchodzi do rynienki lub tusz nie jest usuwany z rynienki. W takim przypadku należy zatrzymać pracę, stosując następującą procedurę zatrzymania bez czyszczenia.

Procedura zatrzymania bez czyszczenia
Naciśnij Stop w prawym dolnym rogu ekranu [HOME].

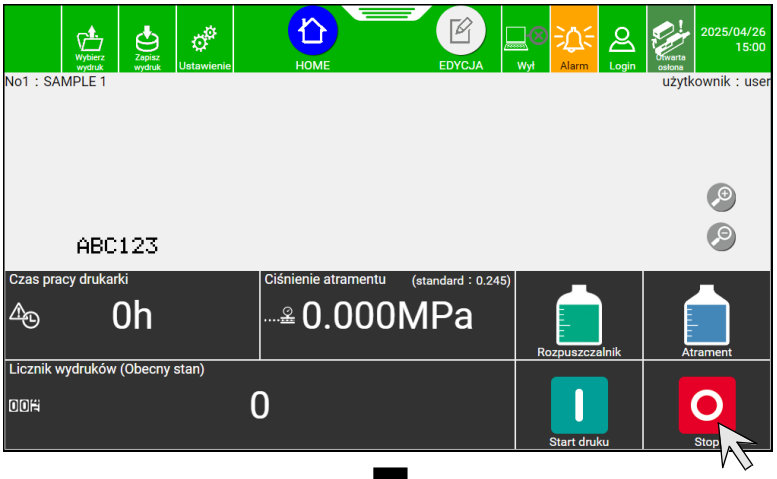

Naciśnij Stop.

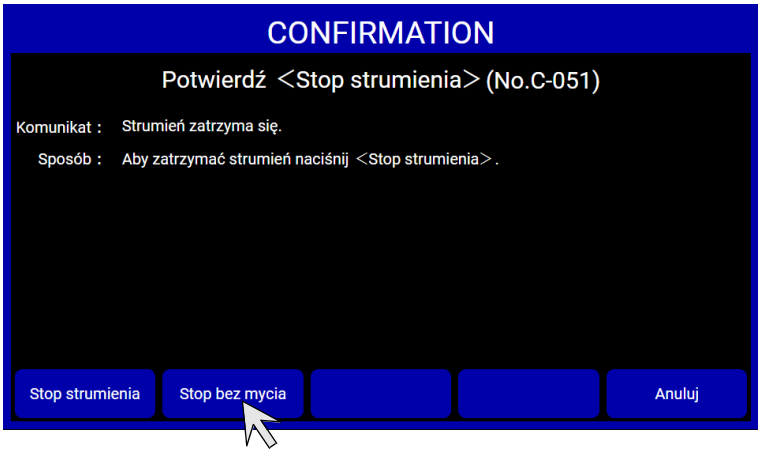

Naciśnij Stop bez mycia.

Ta procedura zatrzymania bez czyszczenia jest możliwa nawet podczas wykonywania sekwencji uruchamiania.
Jeśli urządzenie zostanie zatrzymane za pomocą tej procedury, należy ponownie uruchomić je zgodnie z opisem w punkcie "3.1.2. Gdy błąd występuje na początku pracy".

4 Poczekaj, aż status zmieni się z [w toku] na [Drukowanie].

- eżeli urządzenie jest używane w niskiej temperaturze (około 25 ºC lub niższej), przejście drukarki w stan [Drukowanie] może potrwać dłużej niż zwykle.
- Sprawdź ciśnienie tuszu.

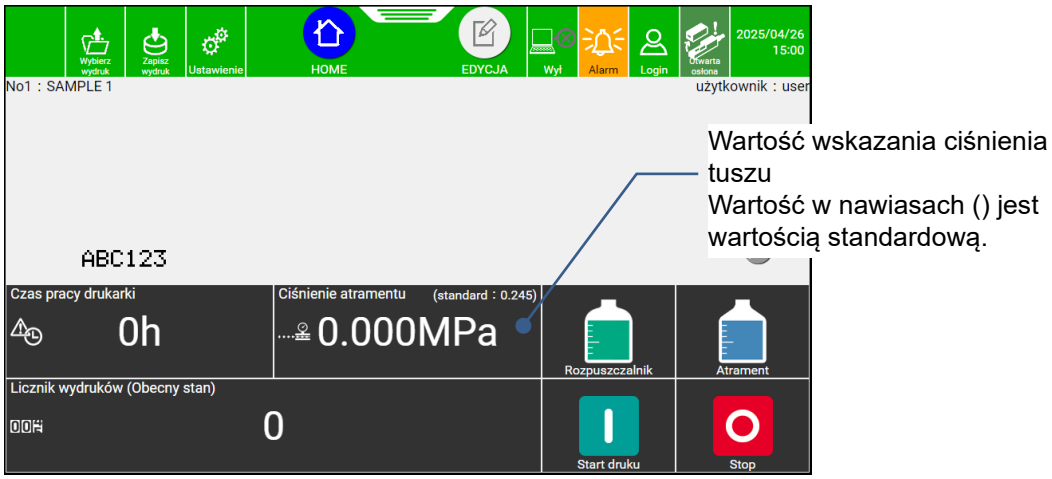

Jeśli między wyświetlaną wartością, a wartością standardową występuje różnica 0,010 MPa lub większa, należy wyregulować ciśnienie, obracając śrubę regulacyjną ciśnienia za pomocą płaskiego śrubokręta, tak aby różnica mieściła się w zakresie ±0,002 MPa od wartości standardowej.

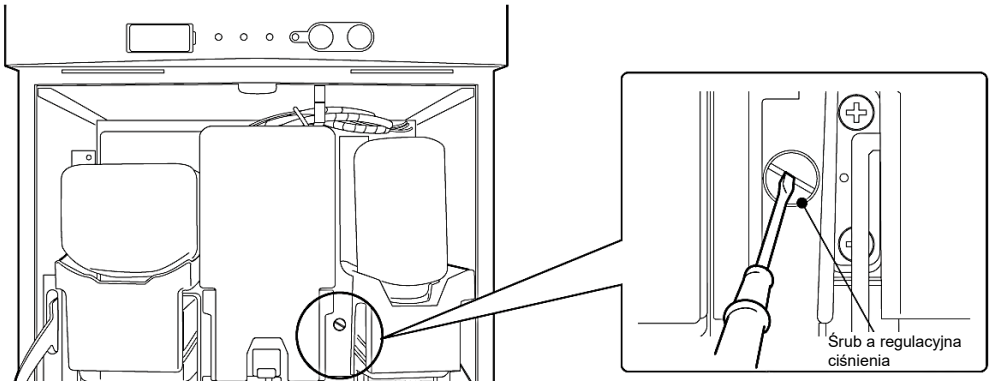

Aby zwiększyć ciśnienie, należy przekręcić ją w kierunku zgodnym z ruchem wskazówek zegara.
Aby zmniejszyć ciśnienie, należy przekręcić ją w kierunku przeciwnym do ruchu wskazówek zegara.

5 Wprowadź sygnał wykrywania celu drukowania i sprawdź, czy stan drukowania i opis wydruku są prawidłowe.

- Jeżeli sygnał wykrywania celu drukowania zostanie wprowadzony, gdy stan jest [Drukowanie], drukowany jest ustawiony opis wydruku.

3.1.2. Gdy błąd występuje na początku pracy

1 Upewnić się, że urządzenie znajduje się w stanie [Jet zatrzymany].

2 Poluzuj śrubę blokującą pokrywę głowicy i zdejmij pokrywę głowicy drukującej.

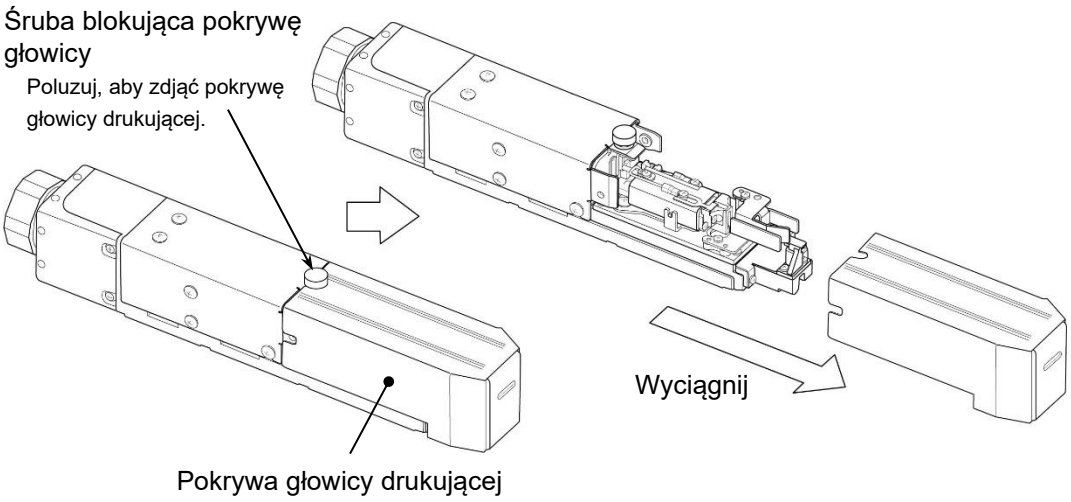

3 Oczyścić wnętrze czyszczonego obszaru za pomocą rozpuszczalnika.
Oczyścić kryzę dyszy, elektrodę ładującą, elektrodę odchylającą i rynienkę rozpuszczalnikiem. (Zobacz też "3.3. Czyszczenie głowicy drukującej".)

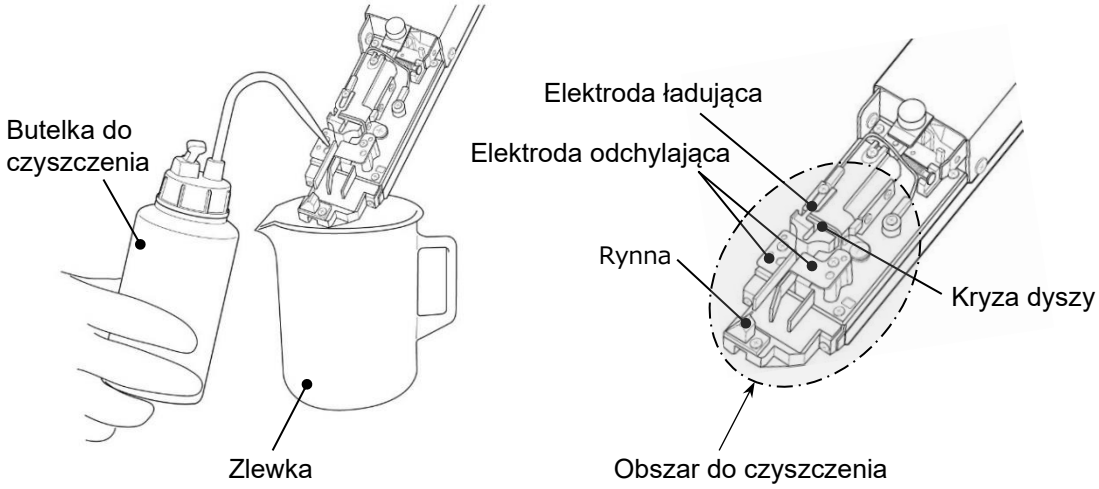

* Wytrzeć dokładnie papierem do wycierania rozpuszczalnik na powierzchni każdej części (łącznie z podstawą montażową) i wysuszyć część.

4 Zdejmij pokrywę głowicy drukującej i umieść koniec głowicy drukującej w zlewce, aby być gotowym do wyrzucenia tuszu.

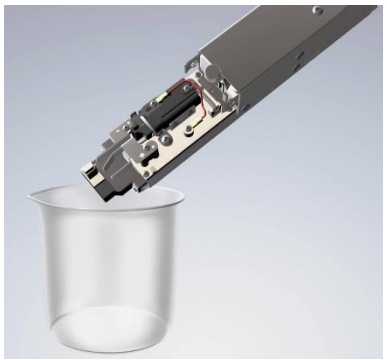

Naciśnij Start w prawym dolnym rogu ekranu [HOME].

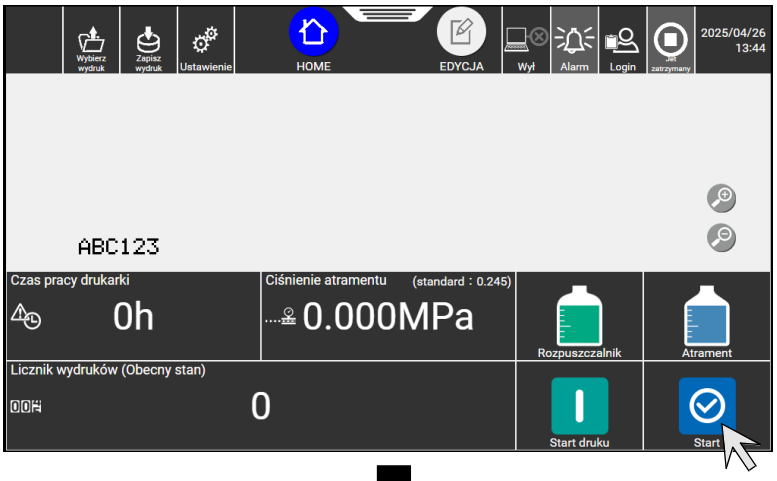

Naciśnij Start.

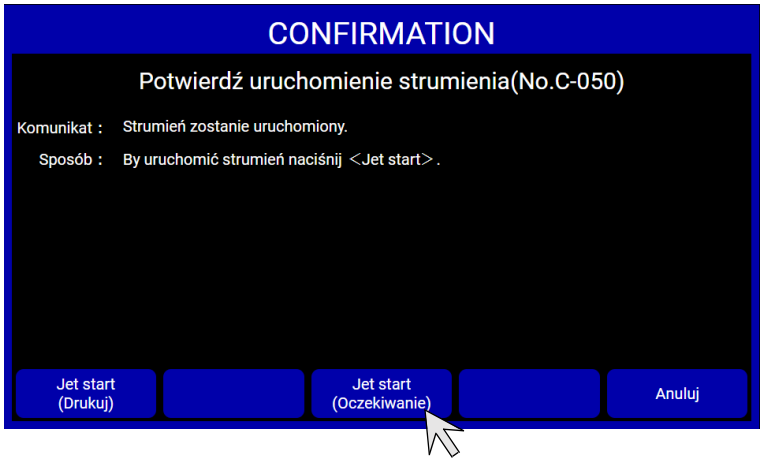

Naciśnij Jet start (Oczekiwanie).

- Nie można wyrzucić tuszu, gdy głowica drukująca jest włożona do wlotu głowicy drukującej stacji czyszczącej. (Części opcjonalne)

5 Upewnij się, że strumień tuszu znajduje się na środku rynienki.

⚠OSTRZEŻENIE

- Podczas sprawdzania położenia strumienia tuszu należy nosić sprzęt ochronny (gogle i maskę).
- Jeśli tusz lub rozpuszczalnik dostanie się do oczu lub ust, natychmiast przepłukać ciepłą lub zimną wodą i skonsultować się z lekarzem.
- Przed wyrzutem tuszu upewnij się, że nikt nie znajduje się w kierunku wyrzutu. (Wykonaj tę operację z końcem głowicy drukującej włożonym do zlewki itp.)

- Sprawdzić położenie strumienia tuszu z boków i z góry głowicy drukującej, jak pokazano na rysunku, aby upewnić się, że znajduje się on na środku rynny.

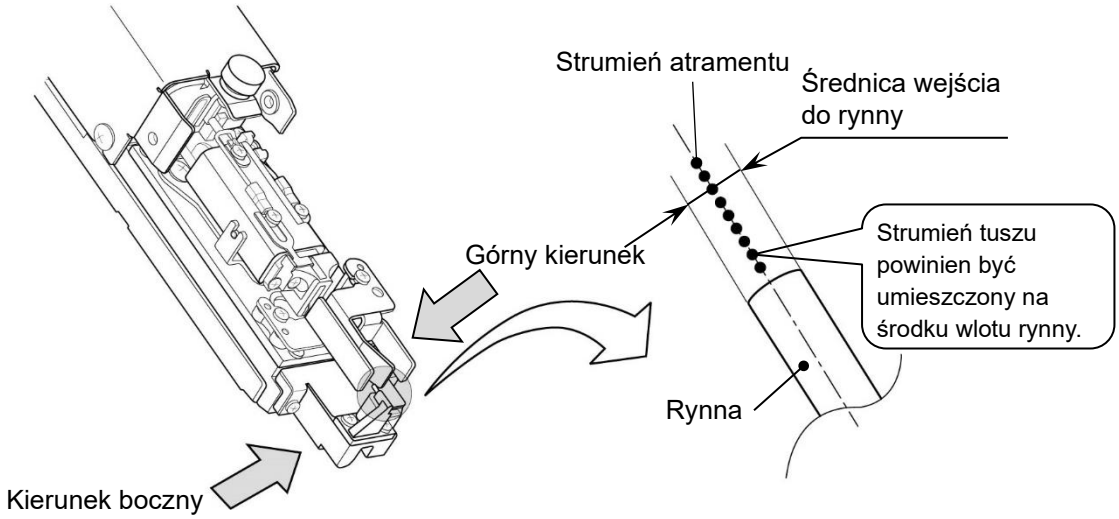

- Jeżeli strumień tuszu nie znajduje się na środku rynienki, wykonaj [Stop bez mycia], aby zatrzymać wyrzut tuszu. Należy również podjąć działania zgodnie z Podręcznikiem technicznym "6.4 Jak skorygować zagięcie strumienia tuszu i zatkanie dyszy".

6 Zainstaluj pokrywę głowicy drukującej i ustaw urządzenie w stanie [Drukowanie].
- Jeśli stan ekranu nie zmienia się z [Otwarta osłona] na [Oczekiwanie], pokrywa głowicy drukującej może nie być prawidłowo zainstalowana. Zainstaluj ponownie pokrywę głowicy drukującej.
- Patrz "3.1.3(2) Przełączanie ze stanu [Oczekiwanie] do stanu [Drukowanie]" i wprowadzenie urządzenia w stan [Drukowanie].
- Jeśli wyświetlany jest błąd [Otwarta osłona], naciśnij Zamknij.

7 Wprowadź sygnał wykrywania celu drukowania i sprawdź, czy stan drukowania i opis wydruku są prawidłowe.
- Jeżeli sygnał wykrywania celu drukowania zostanie wprowadzony, gdy stan jest [Drukowanie], drukowany jest ustawiony opis wydruku.

3.1.3. Operacja przełączania stanu gotowości i czuwania

(1) Przełączanie ze stanu [Drukowanie] do stanu [Oczekiwanie]

* Kiedy blokada przenośnika jest aktywowana przez sygnał wyjściowy [Drukowanie], jeżeli stan zostanie zmieniony na [Oczekiwanie], przenośnik zatrzyma się.

1 Nacisnąć Drukowanie u góry ekranu, po czym pojawi się komunikat [Potwierdź zatrzymanie drukowania]. Następnie naciśnij przycisk Zatrzymywanie druku.

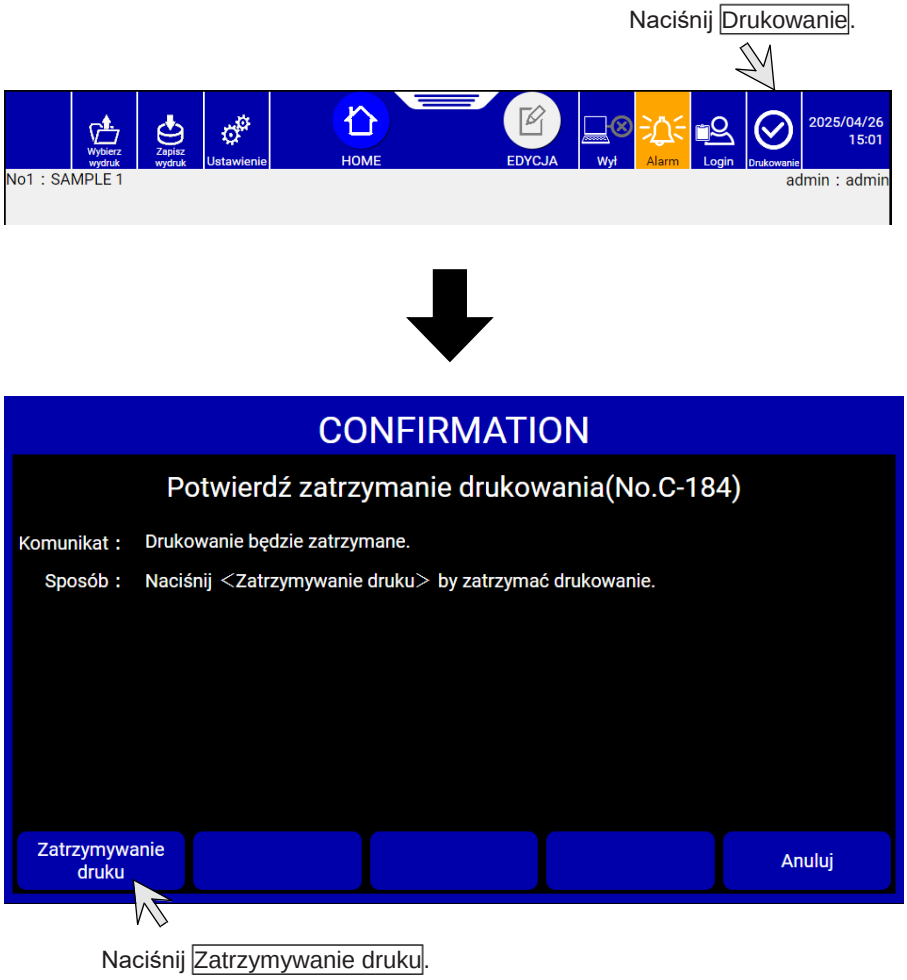

(2) Przełączanie ze stanu [Oczekiwanie] do stanu [Drukowanie]

2 Nacisnąć przycisk Oczekiwanie u góry ekranu, po czym pojawi się komunikat [Potwierdź rozpoczęcie drukowania.]. Następnie naciśnij przycisk Wykonaj.

Naciśnij przycisk Oczekiwanie.

Naciśnij Wykonaj.

3.2. Operacja wyłączania

3.2.1. Automatyczne zatrzymanie po naciśnięciu przycisku wyłącznika STOP

1 Naciśnij i przytrzymaj przez około dwie sekundy przełącznik STOP.
Wszystkie operacje do momentu wyłączenia zasilania urządzenia są wykonywane automatycznie.

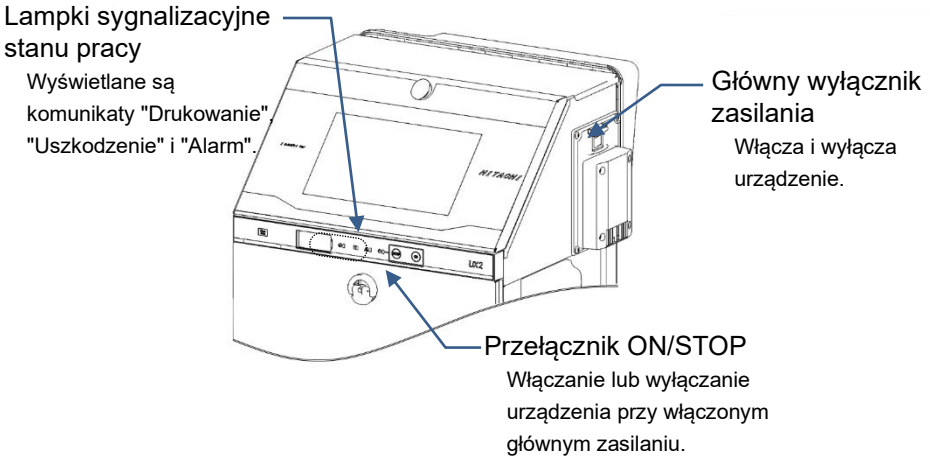

- Zasilanie jest wyłączane za pomocą przełącznika STOP, gdy tusz jest wyrzucany lub zatrzymywany. (Główny wyłącznik zasilania nie musi być wyłączony. Zużycie energii nie zmienia się nawet wtedy, gdy główny wyłącznik zasilania pozostaje włączony)

3.2.2. Zatrzymywanie wyrzucania tuszu przez naciśnięcie przycisku ekranowego

- Użyj następującej procedury, aby zatrzymać wyrzut tuszu.

Procedura zatrzymania wyrzucania tuszu

Naciśnij Stop w prawym dolnym rogu ekranu [HOME].

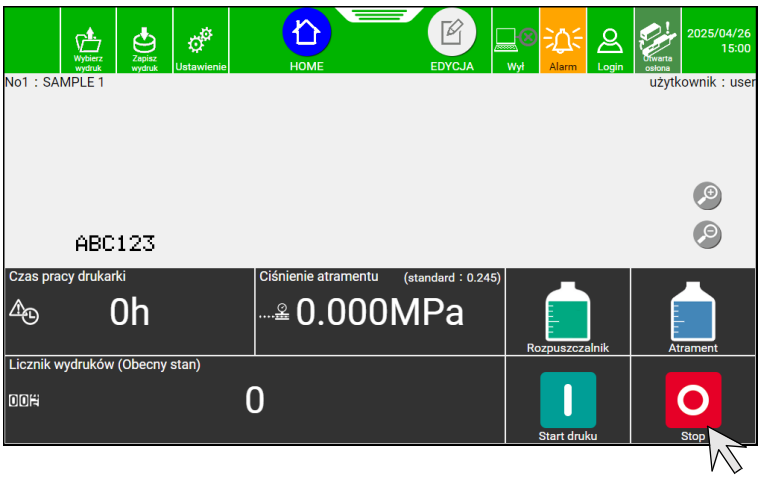

Naciśnij Stop.

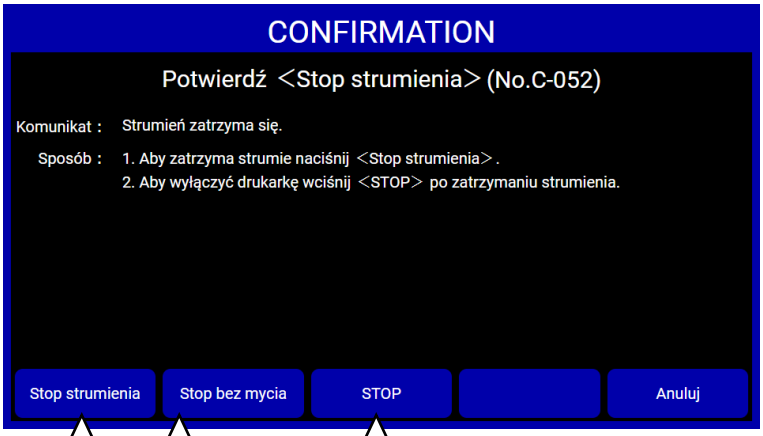

Wyłącza zasilanie automatycznie po zatrzymaniu dyszy atramentowej, podobnie jak przełącznik STOP.

Zatrzymuje wyrzucanie tuszu bez czyszczenia drogi obiegu. (Nie zalecane)

Zatrzymuje wyrzucanie tuszu wraz z czyszczeniem drogi obiegu. Ten przycisk nie powoduje wyłączenia zasilania.

Staranne czyszczenie

- Jest to funkcja służąca do dokładnego czyszczenia drukarki, gdy urządzenie jest często używane w środowisku o wysokiej temperaturze lub przed weekendem, np. 2-3 dniowy okres przestoju. To staranne czyszczenie zużywa większą ilość rozpuszczalnika niż normalne czyszczenie.
- Aby skorzystać z tej funkcji, należy skontaktować się z najbliższym dystrybutorem.

3.2.3. Wyłączanie głównego wyłącznika zasilania

Przy wyłączaniu głównego wyłącznika zasilania należy zwrócić uwagę na następujące kwestie.

- W normalnych warunkach należy nacisnąć przycisk STOP zamiast głównego wyłącznika zasilania, aby wyłączyć zasilanie po zakończeniu pracy.
- Jeżeli urządzenie nie będzie używane przez dłuższy czas, należy wyłączyć główny wyłącznik zasilania.
- Nie należy wyłączać głównego wyłącznika zasilania podczas wyrzucania tuszu, z wyjątkiem sytuacji awaryjnych.
  (Patrz "Rozdział 5. Procedury awaryjne".)
- Należy pamiętać, że metoda włączania zasilania różni się w zależności od metody wyłączania.

Związek między metodą wyłączania a metodą włączania zasilania

Metoda wyłączania	Metoda włączania zasilania
W przypadku wyłączenia głównego wyłącznika zasilania po zatrzymaniu urządzenia za pomocą przełącznika STOP	Włącz główny wyłącznik zasilania i naciśnij wyłącznik ON przez około dwie sekundy, aby włączyć zasilanie.
Po wyłączeniu głównego wyłącznika zasilania bez użycia wyłącznika STOP	Włącz główny wyłącznik zasilania, aby włączyć zasilanie.

Obchodzenie się z gumową uszczelką dyszy

- "Gumowa uszczelka dyszy" zapobiega wysychaniu otworu dyszy i osadzaniu się kurzu na płycie. Jeżeli urządzenie nie będzie używane przez kilka dni w czasie wakacji itp., zaleca się, aby podczas wyłączania zainstalować gumową uszczelkę dyszy pomiędzy kryzą dyszy a elektrodą ładującą.

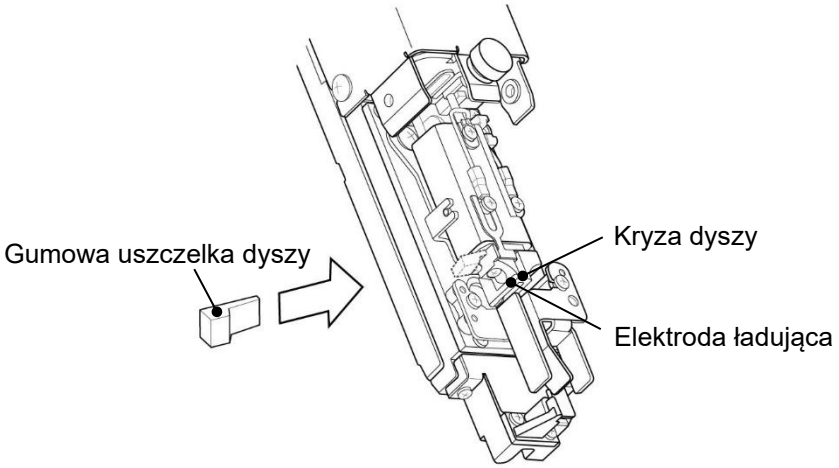

Środki ostrożności przy stosowaniu

- Gumową uszczelkę dyszy należy przechowywać w plastikowej torbie itp. w celu ochrony przed brudem i kurzem.
- Zamontować gumową uszczelkę dyszy po uprzednim oczyszczeniu jej z resztek rozpuszczalniku.
- Nie odkształcać elektrody ładowania podczas montażu gumowej uszczelki dyszy.

3.3. Czyszczenie głowicy drukującej

W tej części opisano procedurę czyszczenia, gdy obszar wokół dyszy jest zabrudzony tuszem.

⚠ OSTRZEŻENIE

- Rozpuszczalnik używany do czyszczenia jest łatwopalny. Upewnij się, że nie są zainstalowane żadne urządzenia wytwarzające płomień lub łuk elektryczny.
- Przed przystąpieniem do czyszczenia głowicy drukującej należy usunąć ładunki elektrostatyczne z ciała i urządzeń peryferyjnych.
- Zobacz "Środki ostrożności" w niniejszej Podstawowej instrukcji obsługi, aby uzyskać szczegółowe informacje na temat środków ostrożności.

WSKAZÓWKA

- Nigdy nie spuszczać roztworu tuszu lub roztworu odpadowego rozpuszczalnika do kanalizacji publicznej. Usuwanie odpadów musi być zgodne z wszystkimi obowiązującymi przepisami. W celu uzyskania dalszych informacji należy skonsultować się z odpowiednią agencją nadzorującą.
- Jeśli przez pomyłkę rozlejesz tusz lub rozpuszczalnik, wytrzyj je starannie i szybko papierem do wycierania lub czymś podobnym.

3.3.1. Czyszczenie za pomocą butelki czyszczącej

(1) Skierować koniec głowicy drukującej w dół i nalać rozpuszczalnik na brudną część i wyczyścić, łapiąc rozpuszczalnik w zlewce.

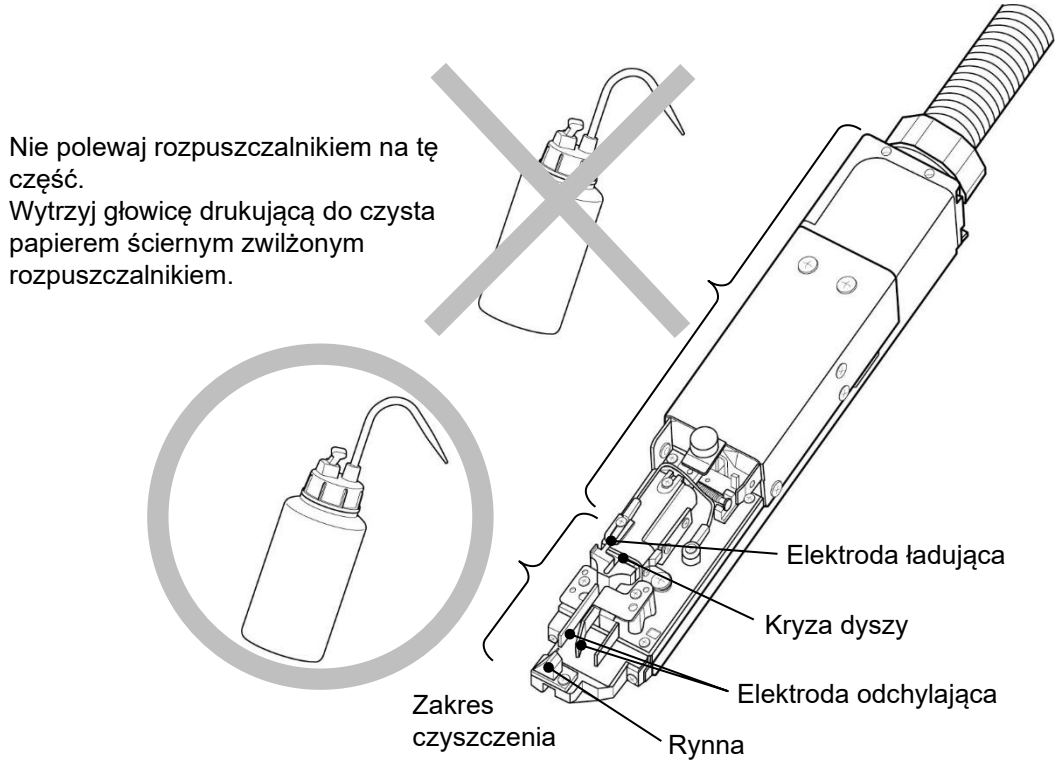

(2) Po czyszczeniu, dokładnie wytrzyj głowicę drukującą papierem ściernym i osusz ją za pomocą dmuchawy.

- Dokładnie osuszyć kryzę dyszy, elektrodę ładującą, elektrodę odchylającą oraz obrzeże rynny. Przed rozpoczęciem operacji upewnij się, że głowica drukująca jest wystarczająco sucha. Jeśli drukarka zostanie uruchomiona, gdy głowica drukująca jest mokra, drukarka nie uruchomi się normalnie.
- Gdy głowica drukująca jest mokra, nie należy kierować jej końca do góry.

(3) Nie zanurzaj głowicy drukującej w rozpuszczalniku.
Zanieczyszczenie może dostać się do głowicy drukującej.

(4) Gdy drukowanie jest często wykonywane lub odległość między materiałem do drukowania, a głowicą drukującą jest mała, rozpryski tuszu mogą poplamić końcówkę głowicy drukującej i pokrywę głowicy drukującej. Jeśli ten problem nie zostanie rozwiązany, zabarwienie będzie się pogłębiać, co spowoduje błąd drukowania lub zatrzymanie awaryjne. Jeżeli często występuje błąd drukowania lub zatrzymanie awaryjne z powodu plam spowodowanych rozpryskami tuszu, zatrzymaj trwającą operację i wyczyść końcówkę głowicy drukującej (wokół dyszy, elektrody ładującej, elektrody odchylającej, podstawy montażowej i rynny) oraz pokrywę głowicy drukującej. Czynność tę należy wykonać dodatkowo do czyszczenia na koniec każdego dnia pracy.

> Przedmuchiwanie powietrzem głowicy drukującej skutecznie zapobiega powstawaniu plam spowodowanych rozpryskiwaniem atramentu.
> Patrz Podręcznik techniczny "3.1 Oczyszczanie powietrzem głowicy drukującej".

(*) W przypadku używania butelki z nabojem rozpuszczalnika jako roztworu czyszczącego

(a) Otworzyć butelkę z wkładem rozpuszczalnika, przekręcając jej nakrętkę.
W tym momencie nie zdejmować nasadki.

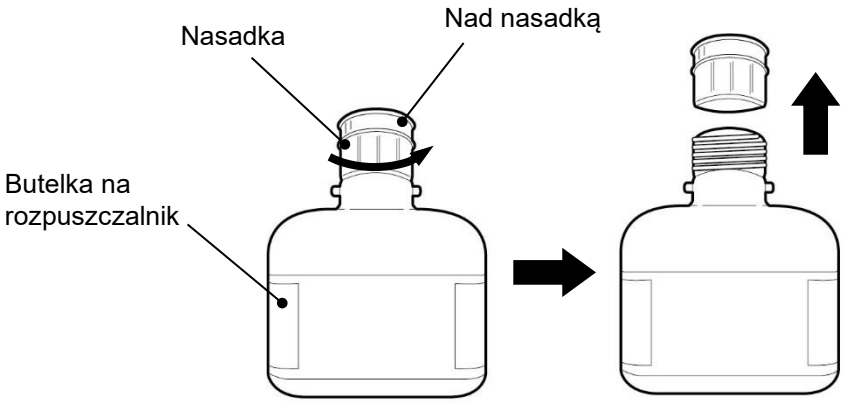

(b) Użyj rozpuszczalnika poprzez przeniesienie go do butelki do czyszczenia.

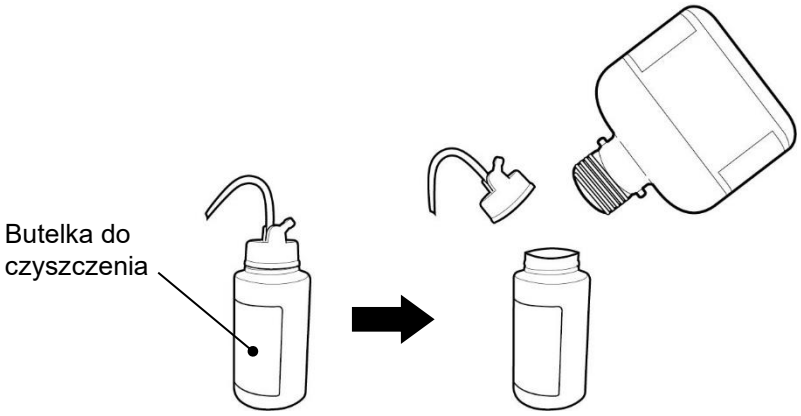

Uwagi:
- Jeśli nie jest dostępny roztwór czyszczący, przed założeniem butelki wkładu rozpuszczalniku należy przenieść rozpuszczalnik z butelki do butelki czyszczącej.
- Po użyciu należy dokręcić nakrętkę butelki z wkładem rozpuszczalnika. Odwróć ją do góry nogami, aby sprawdzić, czy nie ma wycieku rozpuszczalniku.
- Jeśli rozpuszczalnik w wkładzie butelki rozpuszczalnika jest używany jako roztwór czyszczący, objętość rozpuszczalnika w butelce z wkładem rozpuszczalniku zmniejsza się. Kiedy jest umieszczony w jednostce, należy użyć butelki z wkładem rozpuszczalnika, który zawiera rozpuszczalnik więcej niż połowę butelki.
- Jeśli rozpuszczalnik zostanie przypadkowo rozlany, należy go natychmiast wytrzeć bibułką do wycierania.

3.3.2. Czyszczenie za pomocą stacji bezpiecznego czyszczenia (części opcjonalne)

⚠ OSTRZEŻENIE

- Podczas czyszczenia głowicy wytwarzana jest para rozpuszczalników. Jeśli nie masz innego wyboru, jak tylko dotknąć głowicy drukującej lub jednostki czyszczącej głowicę podczas czyszczenia głowicy, upewnij się, że przed operacją usuniesz elektryczność statyczną z ciała.
- Zobacz "Środki ostrożności" w niniejszej Podstawowej instrukcji obsługi, aby uzyskać szczegółowe informacje na temat środków ostrożności.

⚠ UWAGA

- Przy przerwaniu czyszczenia głowicy i wyjmowaniu głowicy drukującej należy założyć rękawice ochronne i okulary ochronne oraz przygotować papier do wycierania. Głowica drukująca może nie być wystarczająco wysuszona.

WSKAZÓWKA

- Nie wkładaj żadnego innego elementu niż głowica drukująca urządzenia. W przeciwnym razie może to spowodować nieoczekiwaną awarię lub nieprawidłowe działanie.
- Gdy urządzenie jest uruchamiane po raz pierwszy lub funkcja czyszczenia głowicy nie jest używana przez kilka dni (cztery lub więcej dni), objętość rozpuszczalnika używanego do czyszczenia głowicy może się zmienić w celu wypełnienia rurociągu.
- Nie wyjmuj głowicy drukującej przed zakończeniem czyszczenia. W przeciwnym razie może dojść do rozpryskiwania rozpuszczalnika lub pozostania wewnątrz pary rozpuszczalnika o wysokim stężeniu.

Procedura obsługi

1 Upewnij się, że urządzenie jest w stanie [Oczekiwanie] lub [Jet zatrzymany].

Status: Wskazuje status urządzenia.

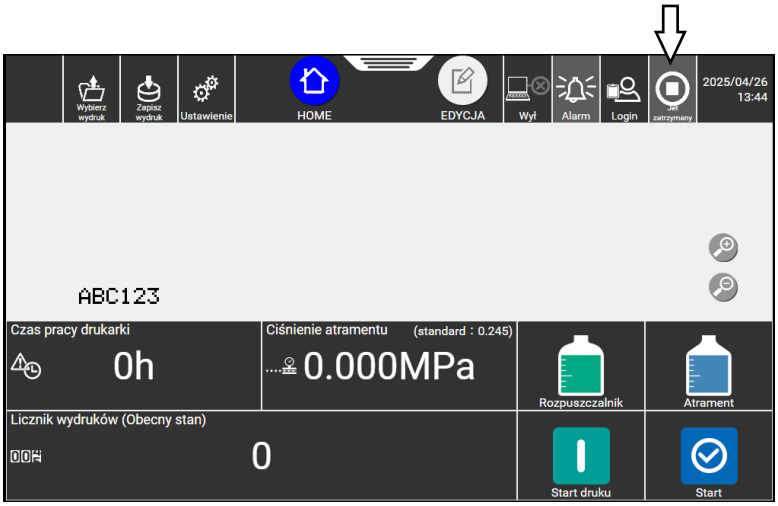

2 Upewnić się, że pojemnik na rozpuszczalnik czyszczący stacji czyszczącej jest prawidłowo zamontowany.

- Upewnić się, że znak "▽" po stronie urządzenia głównego stacji czyszczącej jest wyrównany ze znakiem "△" na pojemniku z rozpuszczalnikiem czyszczącym.
- Jeżeli znaki są źle ustawione lub pojemnik z rozpuszczalnikiem czyszczącym jest zainstalowany nieprawidłowo, funkcja ta nie może być wykonana.

<Prawidłowo zainstalowane>

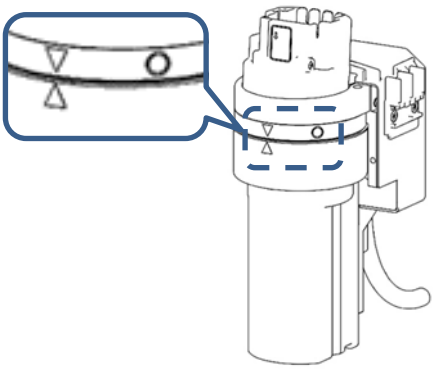

<Nieprawidłowo zainstalowane>.

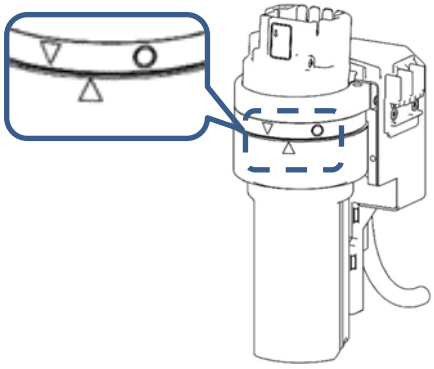

3 Poluzuj śrubę blokującą pokrywę głowicy i zdejmij pokrywę głowicy drukującej.

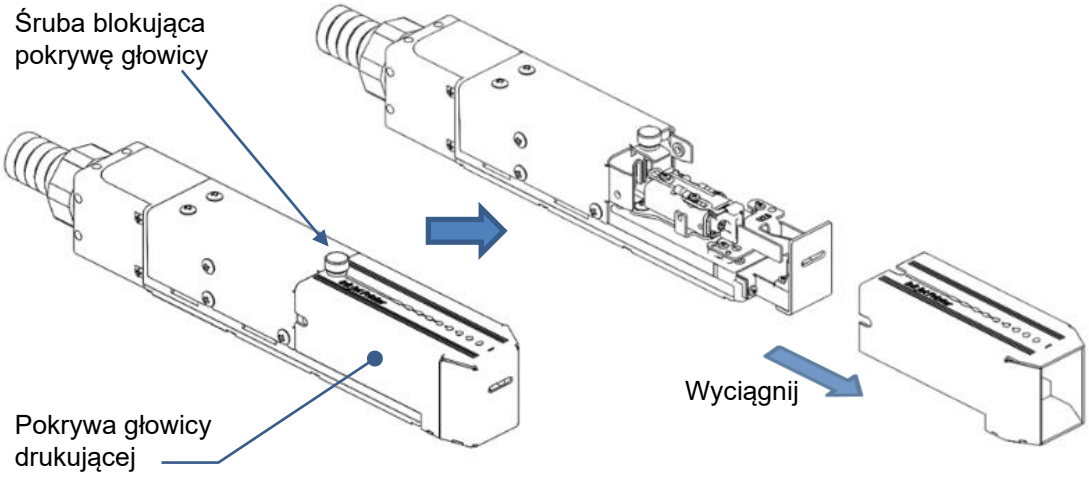

4 Upewnij się, że osłona głowicy drukującej nie została zgubiona po jej zdjęciu, np. zawieszając ją na podpórce osłony głowicy modułu czyszczącego głowicę.

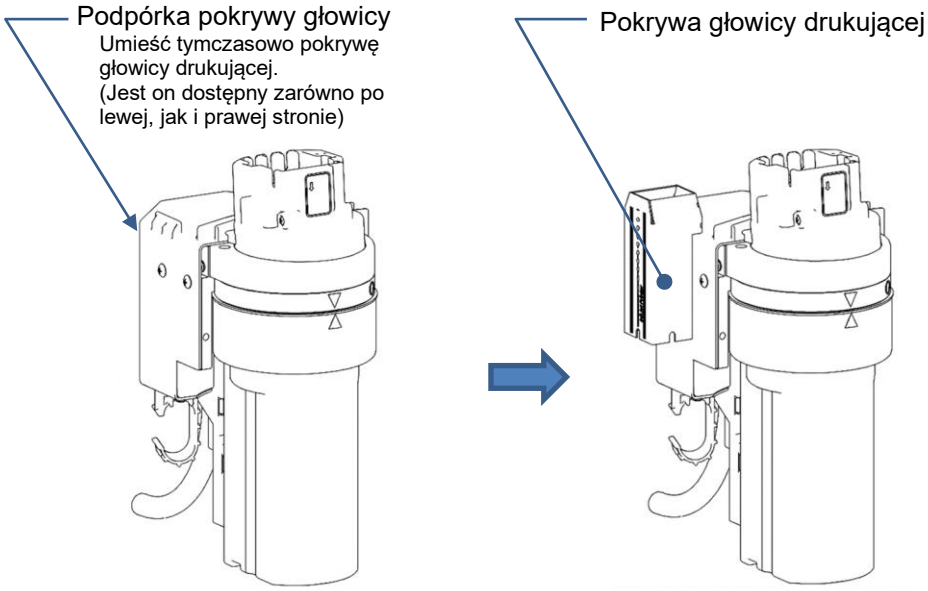

5 Włożyć głowicę drukującą do wlotu głowicy drukującej stacji czyszczącej w kierunku wskazanym na poniższym rysunku.

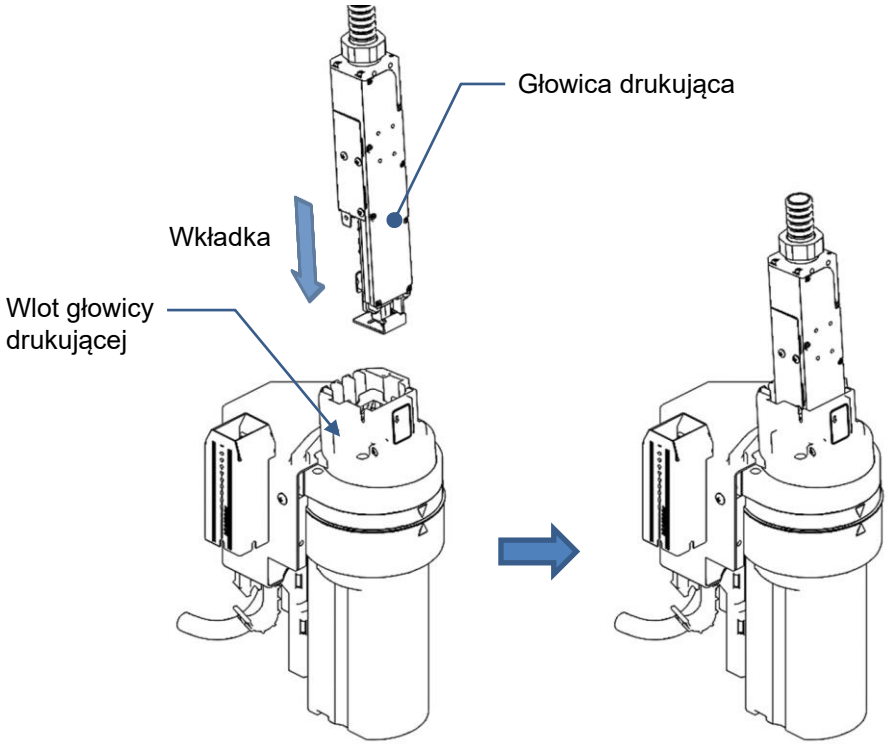

WSKAZÓWKA

- Nie wkładać głowicy drukującej do jednostki czyszczenia głowicy na siłę.
  W przeciwnym razie niektóre części mogą ulec deformacji, odpaść lub zostać uszkodzone.

6 Aby zapobiec obciążeniu podstawy głowicy drukującej ciężarem kabla głowicy, należy zawiesić kabel głowicy na wieszaku kablowym przymocowanym do jednostki czyszczenia głowicy.

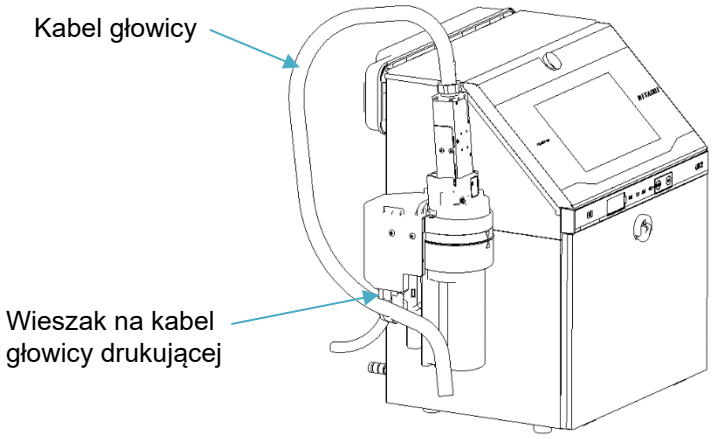

- Nie ma potrzeby używania wieszaka kablowego, jeżeli kabel głowicy jest zamocowany w inny sposób, tak aby nie było obciążenia podstawy głowicy drukującej.

7 Naciśnij przycisk [Menu Ustawienia] na ekranie [HOME], aby wyświetlić ekran [Menu Ustawienia].

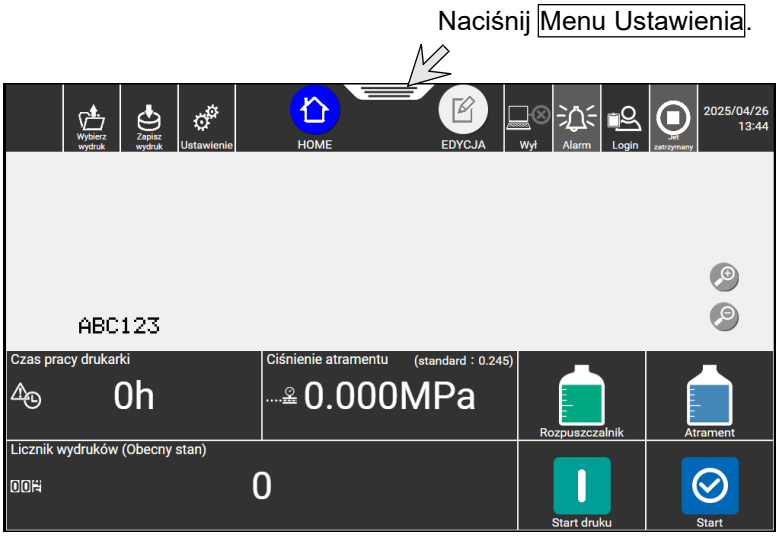

8 Naciśnij przycisk [Głowica czyszczenie] na ekranie [Menu Ustawienia].

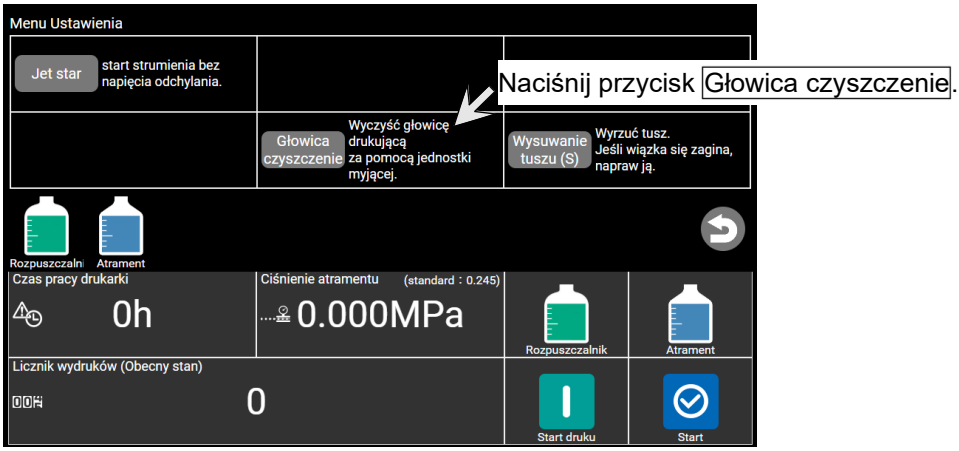

9 Zostanie wyświetlony komunikat [CONFIRMATION].

Poniżej opisano sposób przeprowadzania czyszczenia głowicy, gdy urządzenie znajduje się w stanie [Jet zatrzymany] i w stanie [Oczekiwanie].

<<Podczas wykonywania czyszczenia głowicy w stanie [Jet zatrzymany]>>

(1) Zostanie wyświetlony komunikat [CONFIRMATION]. Naciśnij przycisk [Głowica czyszczenie].

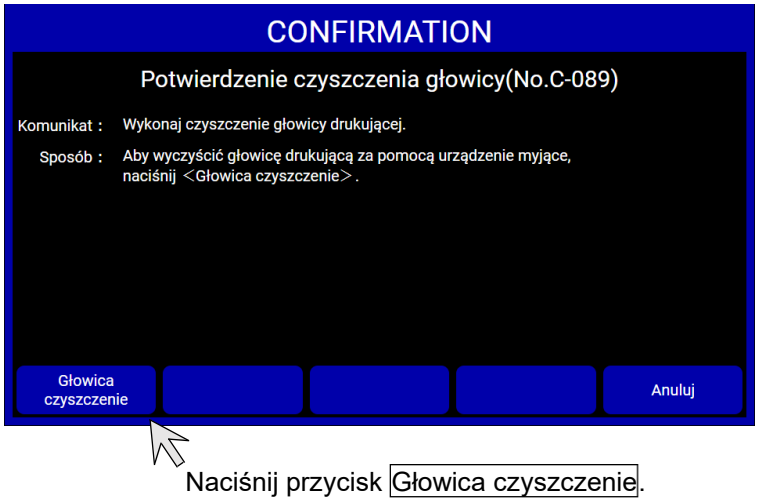

(2) Po rozpoczęciu czyszczenia pojawi się następujący ekran.

Wyświetlany jest ustawiony tryb czyszczenia.

Tryb czyszczenia	Wyświetlacz
Eco	Czyszczenie Eco Head
Standard	Głowica czyszczenie
Ostrożnie	Staranne czyszczenie głowicy

Szczegółowe informacje na temat zmiany trybu czyszczenia znajdują się w punkcie 11.1 Instrukcji obsługi.

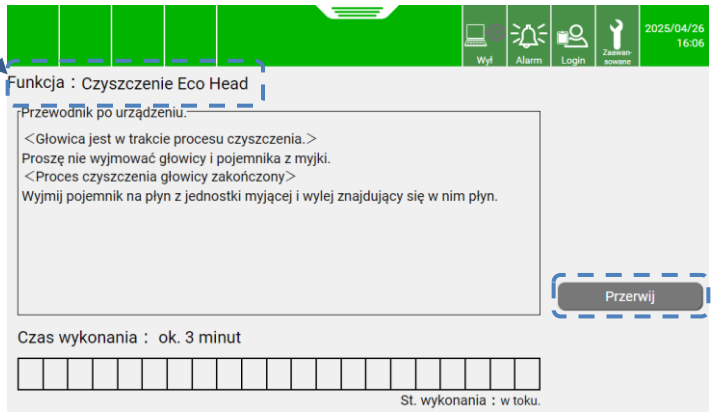

- Aby zatrzymać czyszczenie głowicy, należy nacisnąć przycisk [Przerywij].

<<W przypadku wykonywania czyszczenia głowicy w stanie [Oczekiwanie]>>
Operacje od zatrzymania atramentu do czyszczenia głowicy są wykonywane automatycznie.

(1) Zostanie wyświetlony komunikat [CONFIRMATION]. Upewnij się, że głowica drukująca jest włożona do stacji czyszczącej i naciśnij przycisk [Stop strumienia].

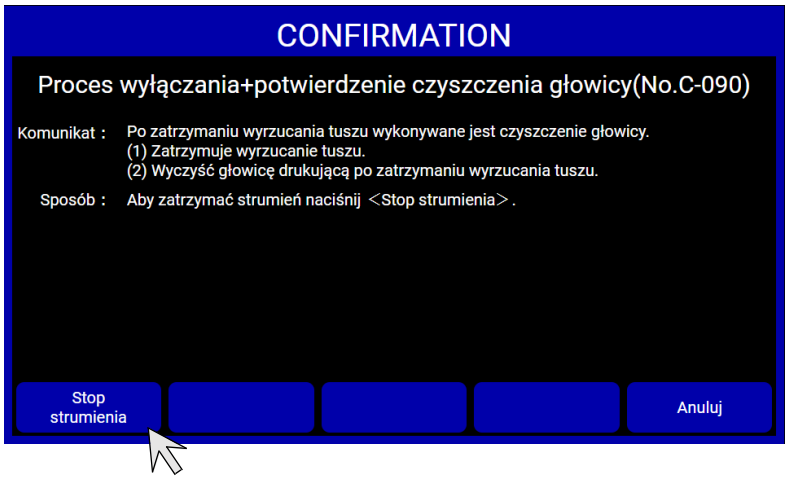

Naciśnij Stop strumienia.

(2) Po naciśnięciu przycisku [Wykonaj] automatycznie wykonywane są operacje od zatrzymania tuszu do czyszczenia głowicy.

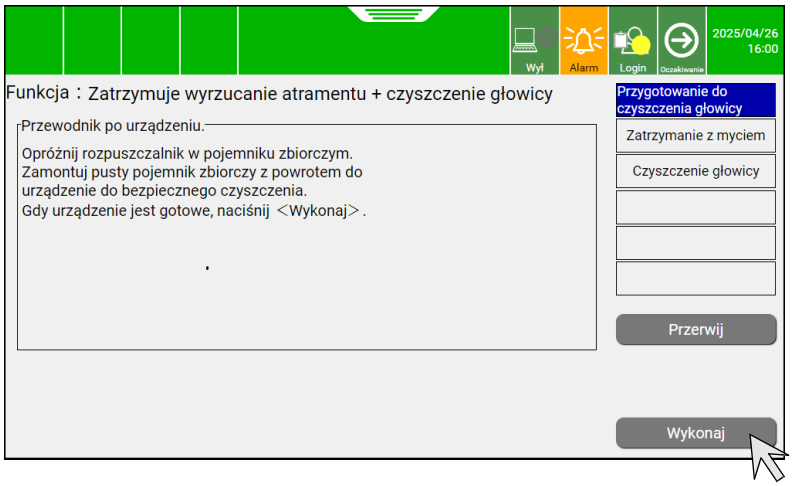

Naciśnij Wykonaj.

- Aby zatrzymać operację, należy nacisnąć przycisk [Przerywij].

10 Wyjmij głowicę drukującą z jednostki czyszczenia głowicy i upewnij się, że obszar wokół dyszy, w tym koniec głowicy drukującej, został wyczyszczony, a rozpuszczalnik wysuszony.

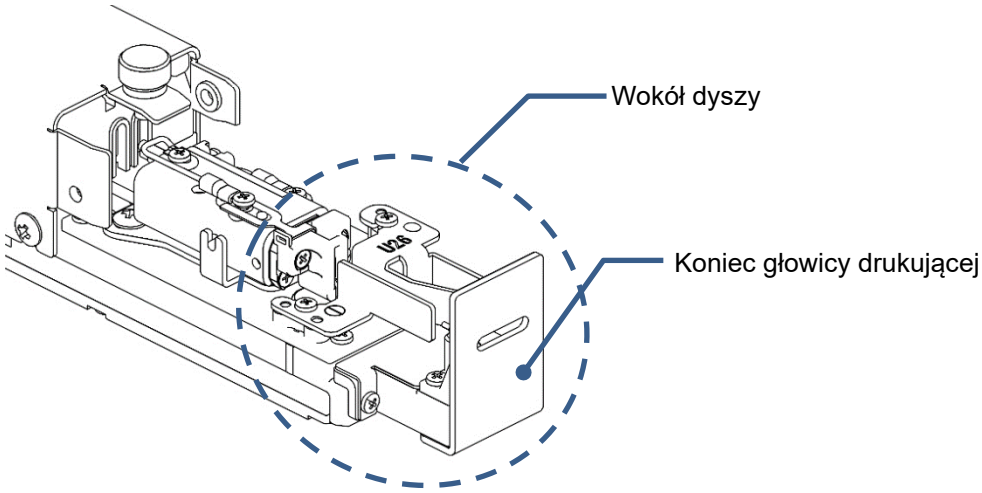

WSKAZÓWKA

- Plama tuszu może pozostać lub głowica nie jest wystarczająco wysuszona w zależności od poziomu zabrudzenia tuszem lub środowiska pracy.
- Po czyszczeniu, jeżeli głowica drukująca jest mokra, wytrzyj ją papierem ściernym.
- Jeżeli po czyszczeniu głowica drukująca jest poplamiona, należy ponownie przeprowadzić czyszczenie głowicy lub wyczyścić głowicę drukującą za pomocą butelki czyszczącej.
- Jeśli tusz nie schodzi łatwo, wytrzyj go papierem do wycierania nasączonym rozpuszczalnikiem.
- Nie przykładaj nadmiernej siły do elektrody podczas wycierania. W przeciwnym razie może on ulec deformacji, powodując nieoczekiwaną awarię.

11 Wyjąć pojemnik z rozpuszczalnikiem czyszczącym ze stacji czyszczącej i spuścić płyn z pojemnika.

<<Jak usunąć pojemnik z rozpuszczalnikiem czyszczącym>>
Przytrzymać i obrócić pojemnik z rozpuszczalnikiem czyszczącym, aż jego oznaczenie "△" znajdzie się w jednej linii z oznaczeniem "○" na stacji czyszczącej. Następnie przesunąć pojemnik z rozpuszczalnikiem czyszczącym w dół, aby wyjąć go ze stacji czyszczącej.

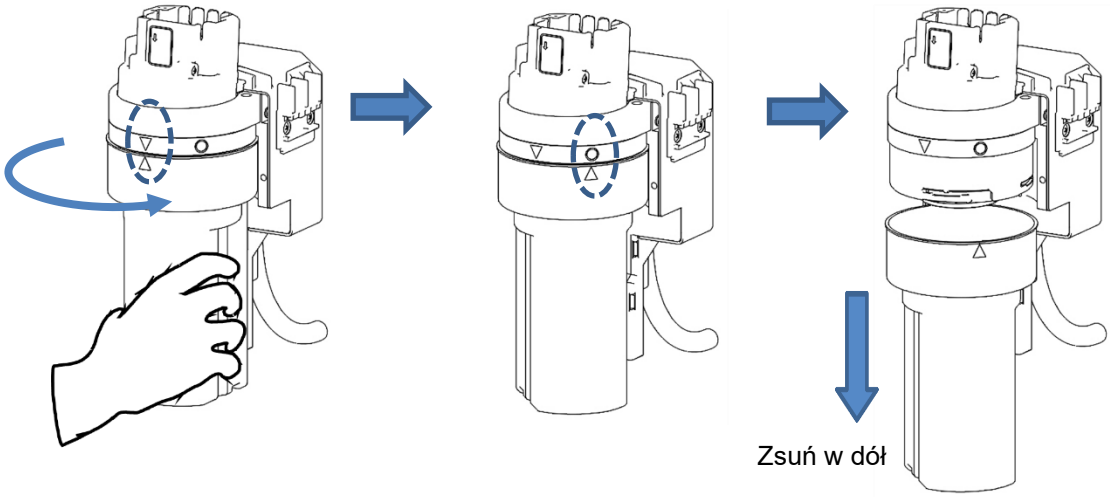

WSKAZÓWKA

- Zużyty roztwór musi być przetwarzany zgodnie z lokalnymi przepisami.
- Jeśli po wyjęciu pojemnika z rozpuszczalnikiem czyszczącym stacja czyszcząca zostanie poddana wibracjom lub uderzeniom, roztwór może wyciekać z jej wnętrza.

12 Zamontować pojemnik z rozpuszczalnikiem czyszczącym w odwrotnej kolejności niż przy demontażu.

Ta strona jest pusta.

Rozdział 4

Uzupełnianie tuszu i rozpuszczalnika

4.1. Uzupełnianie tuszu

4.2. Uzupełnianie rozpuszczalniku

⚠ OSTRZEŻENIE

- Prestare attenzione per evitare di scollegare inavvertitamente, tirare con forza o piegare i tubi delle tubazioni.
  Ponieważ tusz i rozpuszczalnik w niektórych częściach rur są pod ciśnieniem, mogą one pryskać do oczu lub ust albo na ręce lub ubranie.
  Jeśli tusz lub rozpuszczalnik dostanie się do oczu lub ust, natychmiast przepłukać ciepłą lub zimną wodą i skonsultować się z lekarzem.
- Podczas pracy z tuszem lub rozpuszczalnikiem, np. przy uzupełnianiu lub wymianie, należy zachować odpowiednią ostrożność, aby nie rozlać tuszu lub rozpuszczalniku.
  Jeśli przez pomyłkę rozlejesz tusz lub rozpuszczalnik, wytrzyj go starannie i szybko papierem do wycierania lub czymś podobnym. Non chiudere il coperchio di manutenzione fino a quando non si è sicuri che la parte appena pulita sia completamente asciutta.
  Należy zwrócić szczególną uwagę, czy nie ma rozlanego atramentu bądź make-upu wewnątrz drukarki i czy jest ona całkowicie sucha. Jest to ważne, gdyż opary atramentu lub make-upu pozostaną wewnątrz urządzenia i mogą się zapalić lub spowodować pożar.
  Jeśli trudno jest wytrzeć drukarkę przy włączonym zasilaniu, należy zatrzymać ją przy otwartej pokrywie konserwacyjnej. Wyłączyć zasilanie i wytrzeć ponownie.
- W przypadku stwierdzenia wycieku tuszu lub rozpuszczalnika wewnątrz produktu podczas pracy lub konserwacji, należy natychmiast wytrzeć je papierem do wycierania lub czymś podobnym. Następnie, przy otwartej pokrywie konserwacyjnej, zatrzymaj produkt, wyłącz go i napraw nieszczelność.
  Kontynuowanie pracy z wyciekiem tuszu lub rozpuszczalniku spowoduje anomalię, a w rezultacie nieprawidłowe drukowanie. Tusz i make-up są łatwopalne. Potrebbero quindi restare incastrati o causare un incendio.
- Tusz i rozpuszczalnik, ich zużyte resztki, zużyty papier do wycierania i puste pojemniki są łatwopalne. Upewnij się, że usuwane odpady są przechowywane z dala od płomienia lub łuku.

⚠UWAGA

- Należy zwrócić szczególną uwagę na następujące elementy dotyczące obchodzenia się z tuszem i rozpuszczalnikiem:
  - Nosić rękawice i okulary ochronne, aby nie doszło do bezpośredniego kontaktu ze skórą. Jeśli tusz lub rozpuszczalnik wejdzie w kontakt ze skórą, umyj ją mydłem i ciepłą lub zimną wodą.
  - Podczas wyjmowania butelki z urządzenia należy zachować ostrożność, aby nie dopuścić do kontaktu tuszu z produktem lub otaczającymi go przedmiotami. W przypadku rozlania, natychmiast wytrzeć do czysta za pomocą szmatki zwilżonej z rozpuszczalnikiem.
  - Po otwarciu butelki należy zwrócić uwagę na następujące elementy. Ponieważ ciśnienie pary rozpuszczalnika jest generalnie wysokie, jeśli temperatura otoczenia jest wysoka, jak w lecie, ciśnienie wewnętrzne może wzrosnąć, powodując wyciek rozpuszczalnika po zdjęciu zewnętrznej pokrywy.
    - Nie należy trzymać butelki w pobliżu twarzy.
    - Umieść butelkę na równej powierzchni.
    - Otworzyć butelkę, przykrywając nakrętkę ściereczką.

WSKAZÓWKA

- Nigdy nie spuszczać roztworu tuszu lub roztworu odpadowego rozpuszczalnika do kanalizacji publicznej. Usuwanie odpadów musi być zgodne z wszystkimi obowiązującymi przepisami. W celu uzyskania dalszych informacji należy skonsultować się z odpowiednią agencją nadzorującą.

4.1. Uzupełnianie tuszu

W tej części opisano sposób uzupełniania atramentu w tym urządzeniu. Zawiera również informacje o czasie uzupełniania atramentu i środkach ostrożności.

(1) Przegląd

- Tusz można uzupełnić, gdy ikona pozostałego tuszu znajduje się w zakresie, w którym można wymienić pojemnik z tuszem.
- Uzupełnij tusz w zbiorniku tuszu w ciągu 60 minut (*1) od pojawienia się ostrzeżenia [Niski poziom Atramentu]. Jeśli tusz nie zostanie uzupełniony, urządzenie zatrzyma się.

  (*1) Specyfikacja różni się w zależności od rodzaju atramentu. Szczegółowe informacje znajdują się w części "Wskazówki dotyczące obsługi każdego tuszu, Rozdział 4".
- Gdy tusz zostanie uzupełniony, ostrzeżenie zostanie automatycznie zresetowane.
- Atrament można uzupełniać tylko przy włączonym zasilaniu.

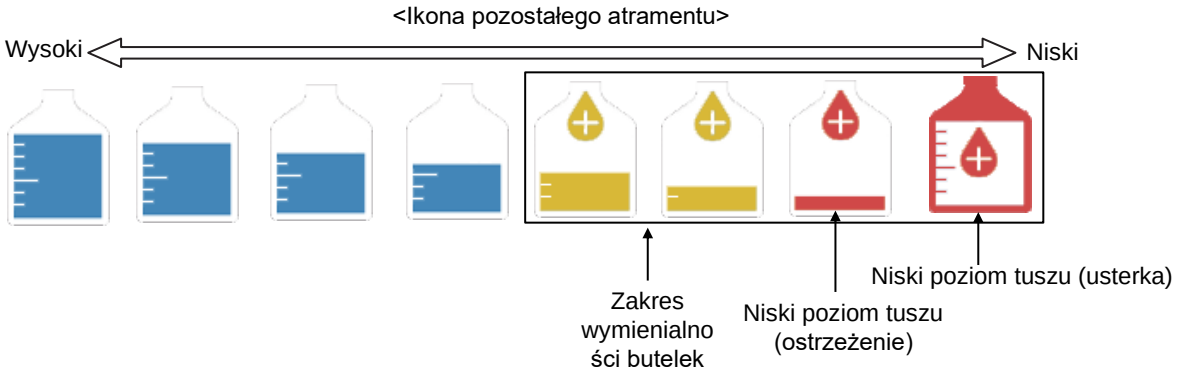

* Jeśli kolor ikony jest niebieski, butelka z wkładem atramentowym nie może być wymieniona.

- Jeśli poziom tuszu w butelce z wkładem atramentowym jest niski, poziom ikony pozostałego tuszu może nagle spaść do zakresu wymienialności butelki. Można jednak kontynuować operację, gdyż nie stanowi to problemu.

(2) Procedura uzupełniania zapasów

WSKAZÓWKA

- Nie podnosić butelki z wkładem trzymając za nakrętkę.
  W przeciwnym razie butelka z wkładem może spaść.
- Ponieważ butelka z wkładem zawiera układ scalony, należy unikać silnych wstrząsów/fali elektromagnetycznych lub wycieku płynu.

1 Zdejmij nakrętkę z butelki z wkładem atramentowym.

WSKAZÓWKA

- Po odkręceniu nakrętki tuszu, upewnij się, że jest ona dokręcona przed założeniem butelki z wkładem.
  W przeciwnym razie tusz może się rozlać, gdy butelka jest ustawiona.
- Po zdjęciu nakładki nie pozwól, aby palec, ciało obce lub brud dostały się do otworu nasadki tuszu. Może to spowodować wyciek tuszu i awarię sprzętu.
- Nie zamieniaj nakrętki pomiędzy butelką z wkładem atramentowym a butelką z wkładem rozpuszczalnika.
  W przeciwnym razie może dojść do rozlania tuszu lub rozpuszczalnika.

Nakładka jest potrzebna tylko do przechowywania.
Jest on zbędna przy uzupełnianiu atramentu.

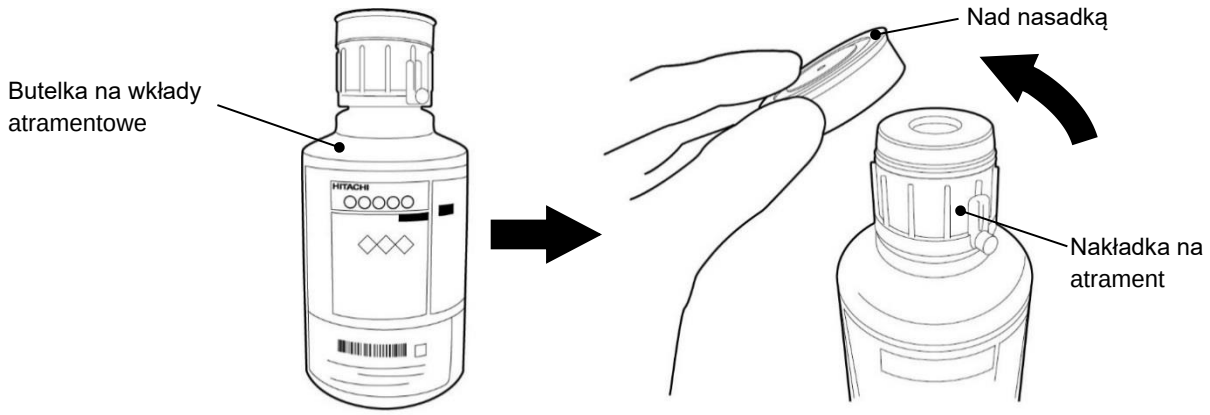

2 Przytrzymaj znak znacznika IC etykiety butelki z wkładem nad czytnikiem RFID drukarki, aby odczytać identyfikator atramentu.

WSKAZÓWKA

- Jeśli w butelce z wkładem pozostaje tusz, nawet jeśli butelka nadaje się do wymiany, nie należy jej wymieniać, lecz skontaktować się z najbliższym lokalnym dystrybutorem, ponieważ jakaś część może być uszkodzona.

* Jeśli nie ma reakcji po przyłożeniu butelki z wkładem do czytnika drukarki, znacznik IC wkładu może być uszkodzony.
W takim przypadku można ręcznie wprowadzić Identyfikator atramentu z ekranu IJP.
(Kroki **2** -1 i **2** -2)

- Jeżeli identyfikator tuszu jest odczytywany przez drukarkę IJ, kroki **2** -1 i **2** -2 nie są konieczne.

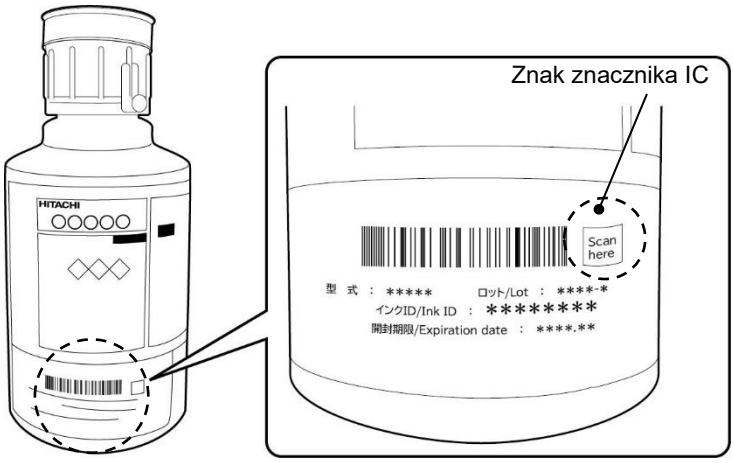

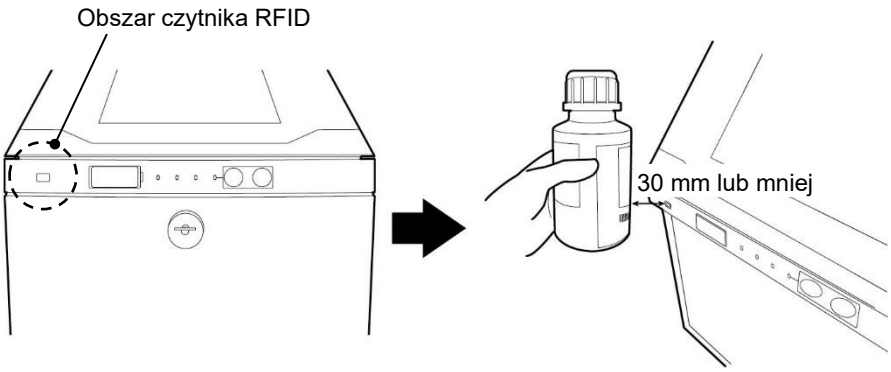

2 -1 Jeśli identyfikator został wprowadzony ręcznie, dotknij ikony na ekranie [HOME] urządzenia, aby otworzyć ekran wprowadzania identyfikatora i wprowadzić identyfikator tuszu.

- Identyfikator atramentu jest wydrukowany na etykiecie butelki z wkładem.

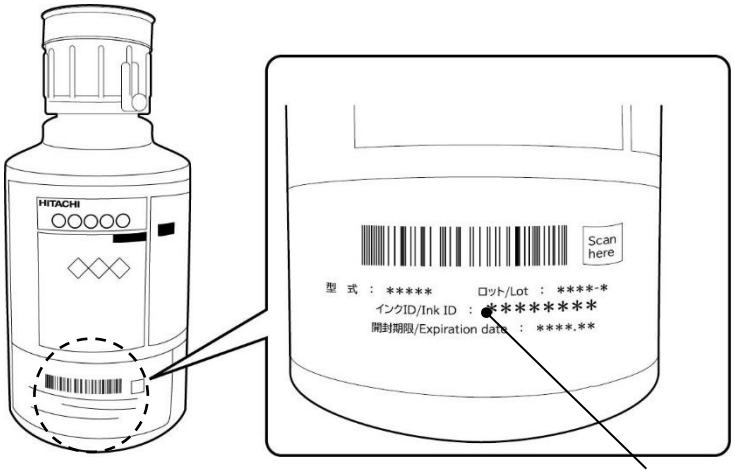

Identyfikator atramentu

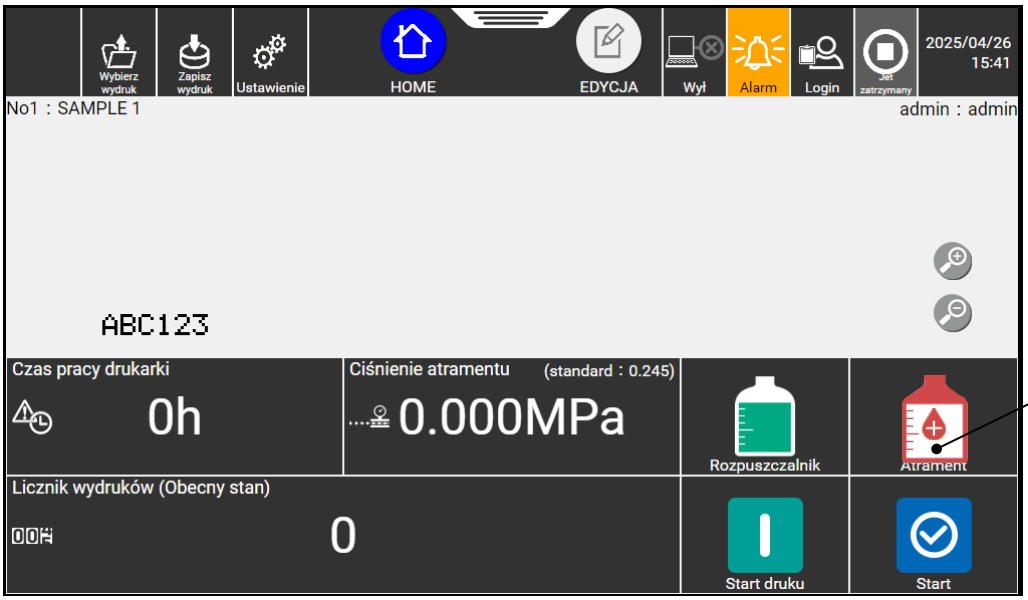

Ikona

Rozdział 4.

2 -2 Ręcznie wprowadź identyfikator tuszu w obszarze wprowadzania identyfikatora.
Aby przełączać się między wielkimi i małymi literami, użyj ⇧Aa.

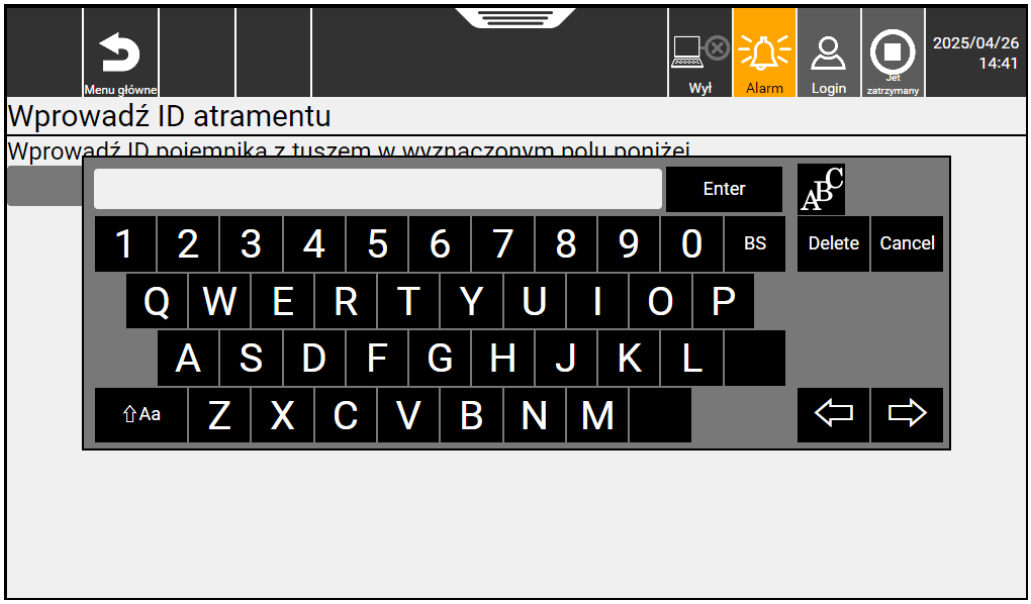

* Jeśli identyfikator jest zbyt poplamiony tuszem, aby można było go odczytać, skontaktuj się z najbliższym lokalnym dystrybutorem.

3 Gdy identyfikator tuszu zostanie rozpoznany, uchwyt dźwigni po stronie tuszu zostanie odblokowany.

4 (1) Przechylić uchwyt dźwigni do siebie, (2) podnieść go i (3) wyjąć butelkę z wkładem.

WSKAZÓWKA

- Jeśli nie można podnieść uchwytu dźwigni, nie należy ciągnąć go z nadmierną siłą, lecz wcisnąć uchwyt dźwigni do końca.

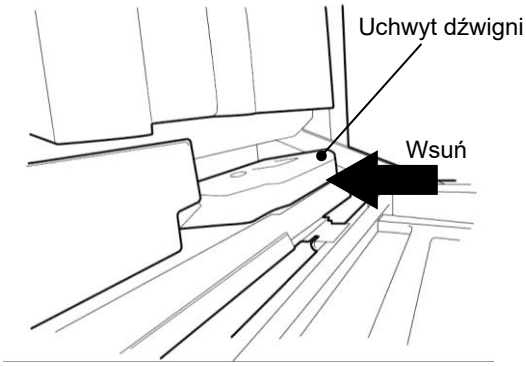

WSKAZÓWKA

- Po wyjęciu butelki z wkładem z urządzenia, należy natychmiast skierować nakrętkę do góry. Nie należy również narażać wyjętej butelki z wkładem na jakiekolwiek uderzenia. Może to spowodować rozpryskiwanie się tuszu.
- Nie należy obracać butelki z wkładem, gdy jest ona umieszczona w urządzeniu. Nakładka z tuszem może się poluzować, powodując przelewanie się tuszu.
- Nie wlewać zużytego roztworu do butelki po zużytym wkładzie butelki. W przeciwnym razie może dojść do rozlania się zużytego roztworu. Należy pamiętać, że używana butelka z wkładem nie jest całkowicie szczelna nawet po zamontowaniu nakrętki.
- Jeżeli butelka ze zużytym wkładem zostanie napełniona tuszem lub rozpuszczalnikiem i użyta ponownie, tusz lub rozpuszczalnik mogą się rozlać.

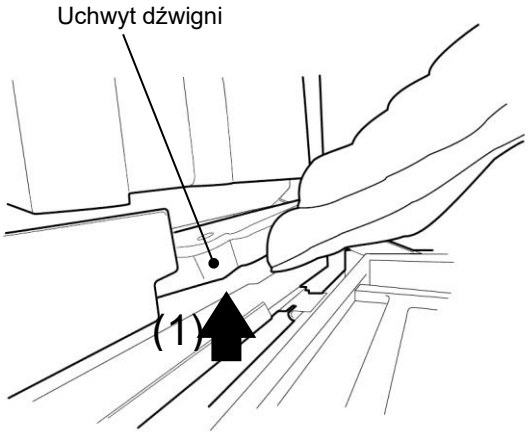

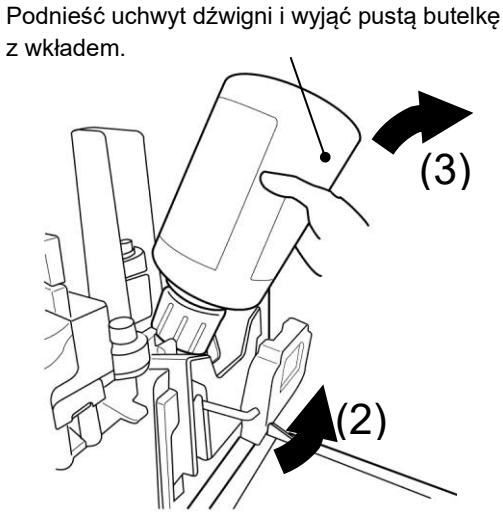

5 Ustawić nową butelkę z wkładem w podanej pozycji.
Zainstaluj końcówkę butelki z wkładem na prowadnicy końcówki portu podajnika atramentu.

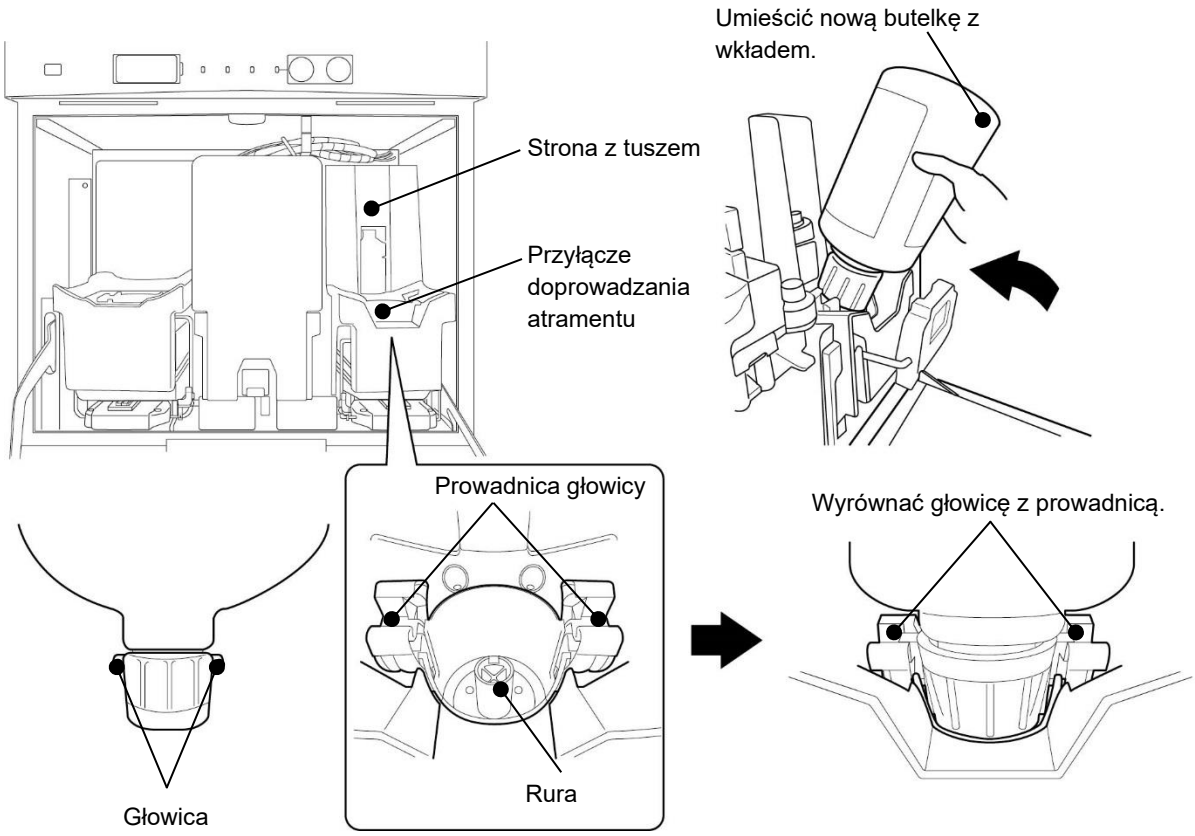

* Jeśli tusz nagromadził się na powierzchni rury, wytrzyj go za pomocą ręcznika papierowego zwilżonego rozpuszczalnikiem.

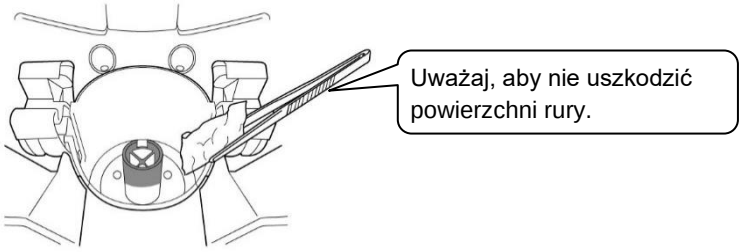

* Jeśli w przyłączu doprowadzania tuszu znajdzie się lub dostanie się ciało obce, takie jak śruba, usuń je.

6 Po założeniu nowej butelki z wkładem należy przesunąć uchwyt dźwigni w dół, a następnie wsunąć ją do końca do urządzenia.

⚠ UWAGA

- Należy uważać, aby nie przytrzasnąć sobie dłoni lub palców podczas naciskania uchwytu dźwigni. (Patrz rysunek poniżej)

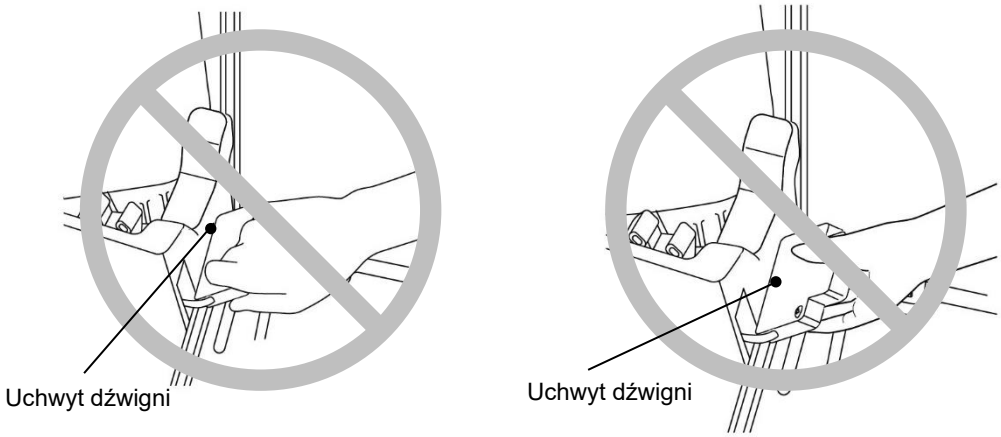

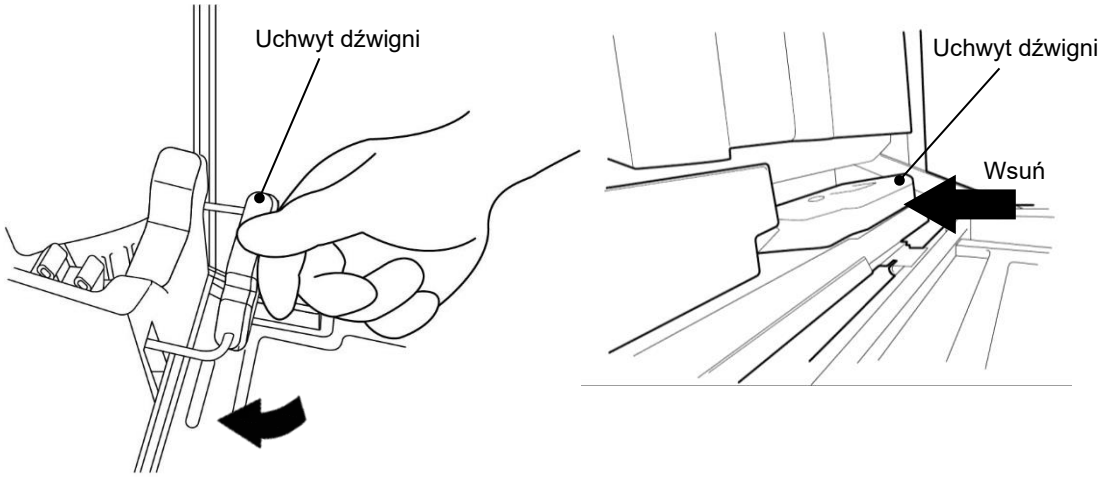

7 Wymiana wkładu (napełnianie tuszem) została zakończona.
Naciśnij Ukończ na ekranie nawigacji urządzenia.
Naciśnięcie przycisku Ukończ potwierdza, że uzupełnianie tuszu zostało zakończone.

4.2. Uzupełnianie rozpuszczalniku

W tym rozdziale opisano sposób uzupełniania rozpuszczalnika w tym urządzeniu. Podaje również terminy i środki ostrożności związane z uzupełnianiem rozpuszczalnika.

(1) Przegląd

- Rozpuszczalnik można uzupełnić, gdy ikona pozostałego rozpuszczalnika znajduje się w zakresie, w którym można wymienić butelkę z wkładem.
- Uzupełnić make-up w zbiorniku na make-up w ciągu 60 minut od pojawienia się ostrzeżenia [Niski poziom rozpuszczalnika]. Jeśli rozpuszczalnik nie zostanie uzupełniony, urządzenie zatrzyma się.
- Po uzupełnieniu rozpuszczalnika, ostrzeżenie jest automatycznie resetowane.
- Rozpuszczalnik można uzupełniać tylko wtedy, gdy zasilanie jest włączone.

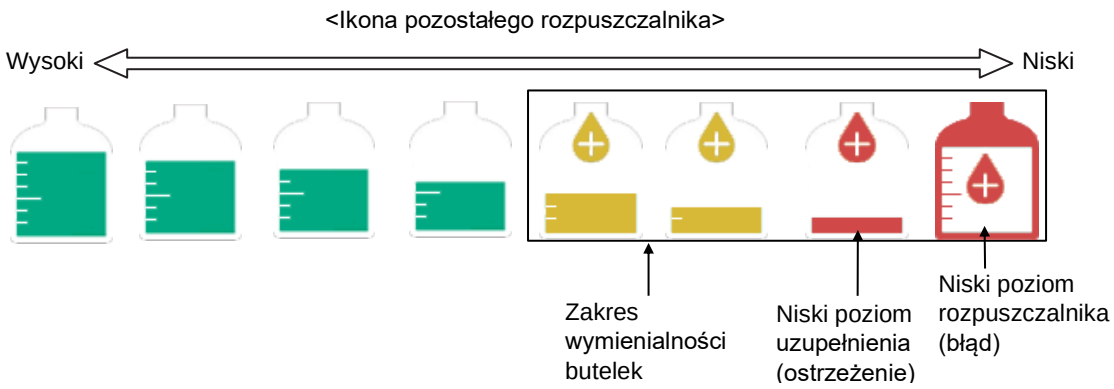

* Jeśli kolor ikony jest zielony, nie można wymienić butelki z rozpuszczalnikiem

- Użyj nieotwartego wkładu butelki z rozpuszczalnikiem. Jeśli jest otwarta, użyj takiej, która zawiera rozpuszczalnik więcej niż połowę butelki. Jeśli poziom rozpuszczalnika w butelce z rozpuszczalnikiem jest niski, należy umieścić butelkę poziomo i przed użyciem upewnić się, że zawiera ona więcej niż połowę rozpuszczalniku.

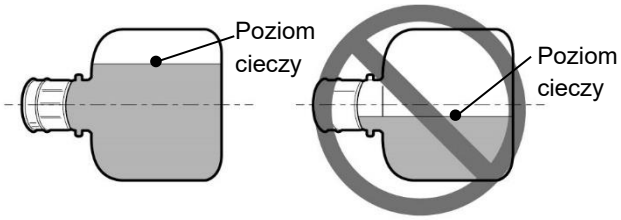

- Jeśli poziom rozpuszczalnika w butelce z wkładem jest niski, symbol poziomu pozostałego rozpuszczalnika może nagle spaść do zakresu wymiany butelki. Można jednak kontynuować operację, gdyż nie stanowi to problemu.

(2) Procedura uzupełniania zapasów

WSKAZÓWKA

- Nie podnosić butelki z wkładem trzymając za nakrętkę.
  W przeciwnym razie butelka z wkładem może spaść.
- Ponieważ butelka z wkładem zawiera układ scalony, należy unikać silnych wstrząsów/fali elektromagnetycznych lub wycieku płynu.

1 Zdejmij nakrętkę z wkładu butelki z rozpuszczalnikiem.

WSKAZÓWKA

- Po odkręceniu korka rozpuszczalnika, należy go dokręcić przed założeniem butelki z wkładem.
  W przeciwnym razie rozpuszczalnik może się rozlać, gdy butelka zostanie ustawiona.
- Po zdjęciu nakrętki nie dopuść, aby palec, ciało obce lub brud dostały się do występu w nakładce nakrętki rozpuszczalnika. Może to spowodować wyciek rozpuszczalnika i awarię urządzenia.
- Nie zamieniaj nakrętki pomiędzy butelką z wkładem atramentowym a butelką z wkładem rozpuszczalnika.
  W przeciwnym razie może dojść do rozlania tuszu lub rozpuszczalnika.

Nakładka jest potrzebna tylko do przechowywania.
Jest to zbędne przy uzupełnianiu rozpuszczalnika.

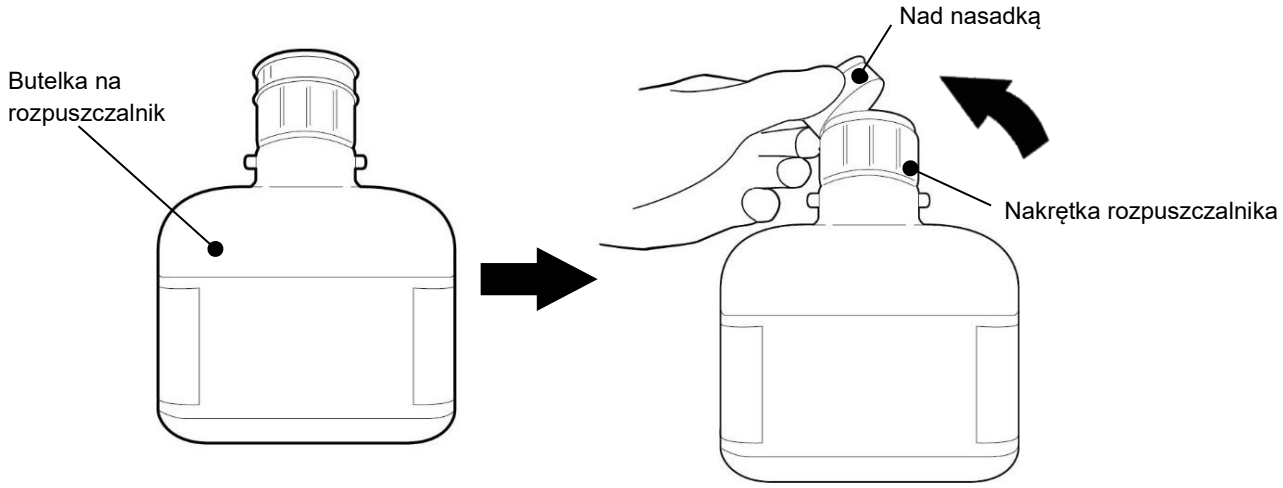

2 Przytrzymaj znak znacznika IC etykiety na butelce z wkładem nad czytnikiem RFID drukarki, aby odczytać identyfikator rozpuszczalnika.

WSKAZÓWKA

- Jeżeli w butelce z wkładem pozostaje resztka rozpuszczalniku, nawet jeżeli butelka nadaje się do wymiany, nie należy jej wymieniać, lecz skontaktować się z najbliższym lokalnym dystrybutorem.
  Niektóre części mogą być uszkodzone.

* Jeśli użyto wkład butelki z rozpuszczalnikiem zawierającym mniej niż połowę zawartości butelki, na ekranie może zostać wyświetlony komunikat [Błąd wymiany tonera]. W takim przypadku należy wybrać pojemność nowego wkładu butelki rozpuszczalniku zgodnie ze wskazówkami wyświetlanymi na ekranie.

* Jeśli nie ma reakcji po przyłożeniu butelki z wkładem do czytnika drukarki, znacznik IC wkładu może być uszkodzony.
W takim przypadku można ręcznie wprowadzić identyfikator rozpuszczalnika z ekranu IJP.
(Kroki **2** -1 i **2** -2)

- Jeżeli identyfikator tuszu jest odczytywany przez drukarkę IJ, kroki **2** -1 i **2** -2 nie są konieczne.

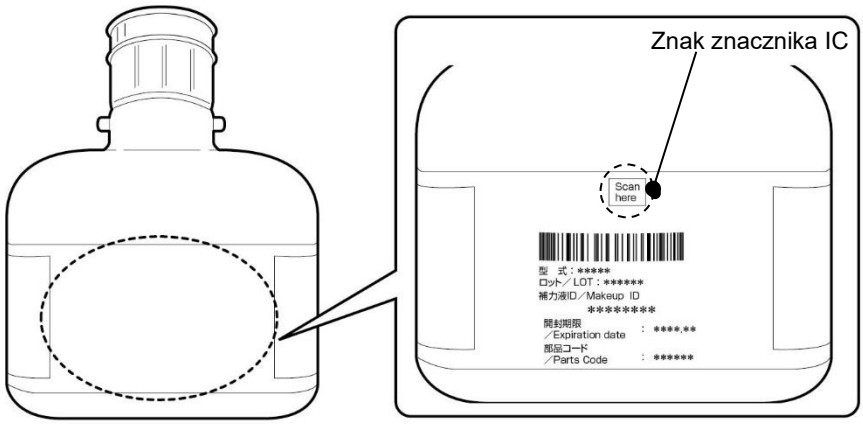

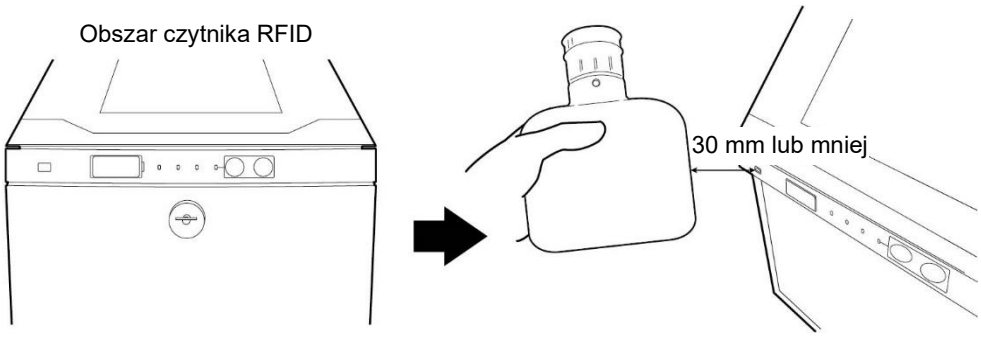

Rozdział 4.

2 -1 Jeśli identyfikator został wprowadzony ręcznie, dotknij ikony na ekranie [HOME] urządzenia, aby otworzyć ekran wprowadzania identyfikatora i wprowadzić identyfikator make-upu.

- Identyfikator rozpuszczalnika jest wydrukowany na etykiecie wkładu butelki.

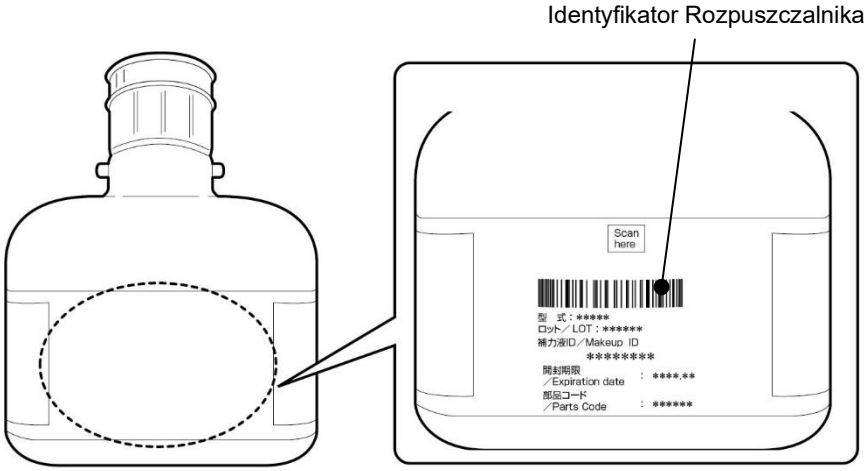

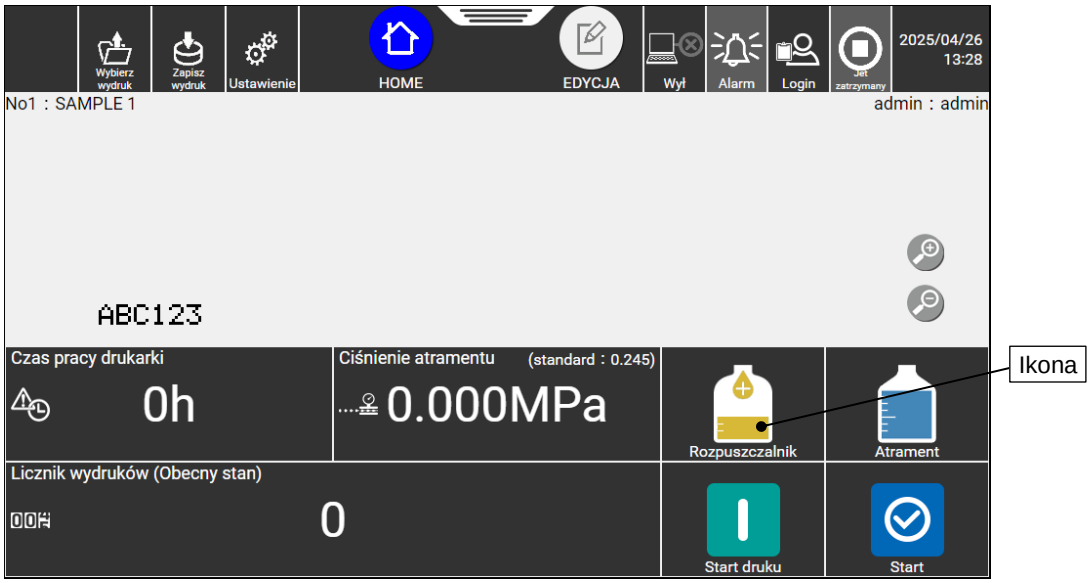

2 -2 Wprowadź ręcznie identyfikator rozpuszczalnika w obszarze wprowadzania identyfikatora. Aby przełączać się między wielkimi i małymi literami, użyj ⇧Aa.

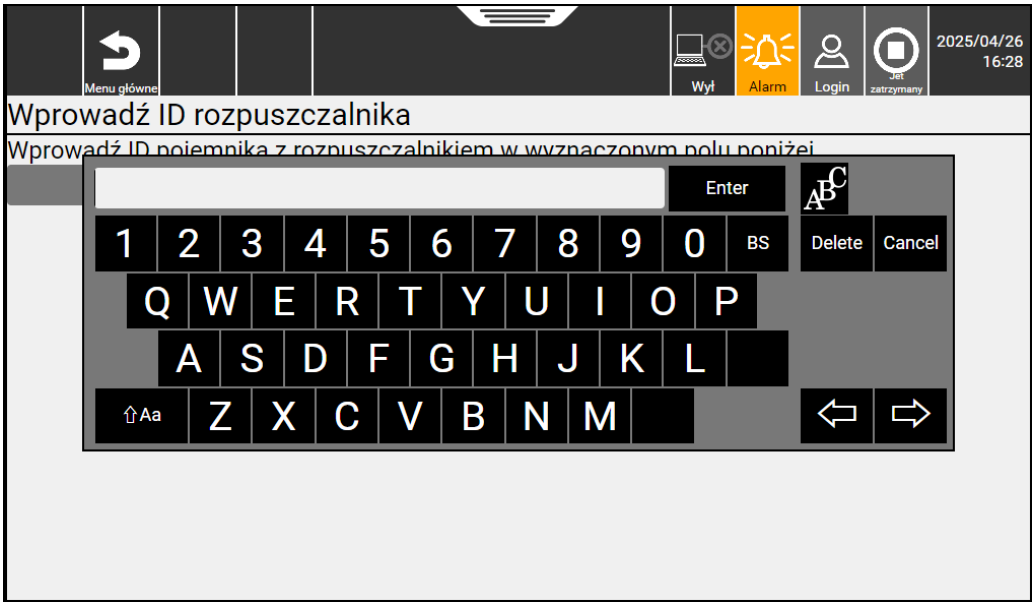

* Jeśli identyfikator jest zbyt poplamiony tuszem, aby można było go odczytać, skontaktuj się z najbliższym lokalnym dystrybutorem.

3 Gdy identyfikator rozpuszczalnika zostanie rozpoznany, dźwignia po stronie rozpuszczalnika zostanie odblokowana.

4 (1) Przechylić uchwyt dźwigni do siebie, (2) podnieść go i (3) wyjąć butelkę z wkładem.

WSKAZÓWKA

- Jeśli nie można podnieść uchwytu dźwigni, nie należy ciągnąć go z nadmierną siłą, lecz wcisnąć uchwyt dźwigni do końca.

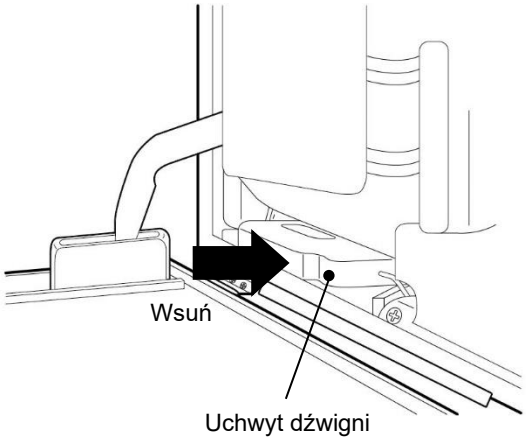

WSKAZÓWKA

- Po wyjęciu butelki z wkładem z urządzenia, należy natychmiast skierować nakrętkę do góry. Nie należy również narażać wyjętej butelki z wkładem na jakiekolwiek uderzenia. Może to spowodować rozpryskiwanie się rozpuszczalnika.
- Nie wlewać zużytego roztworu do butelki po zużytym wkładzie butelki. W przeciwnym razie może dojść do rozlania się zużytego roztworu. Należy pamiętać, że używana butelka z wkładem nie jest całkowicie szczelna nawet po zamontowaniu nakrętki.
- Jeżeli butelka ze zużytym wkładem zostanie napełniona tuszem lub rozpuszczalnikiem i użyta ponownie, tusz lub rozpuszczalnik mogą się rozlać.

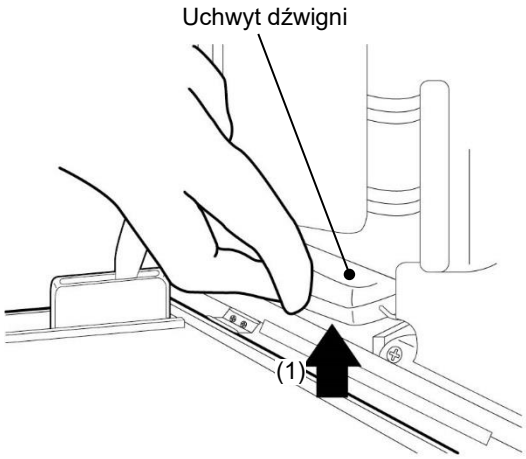

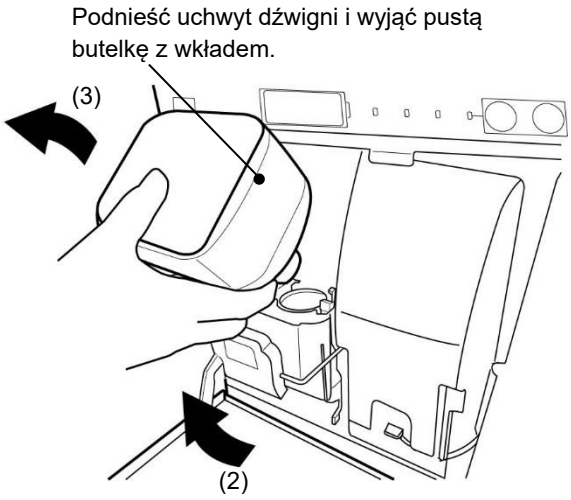

5 Ustawić nową butelkę z wkładem w podanej pozycji.
Zamontować końcówkę wkładu butelki na końcówce prowadnicy przyłącza doprowadzania rozpuszczalnika.

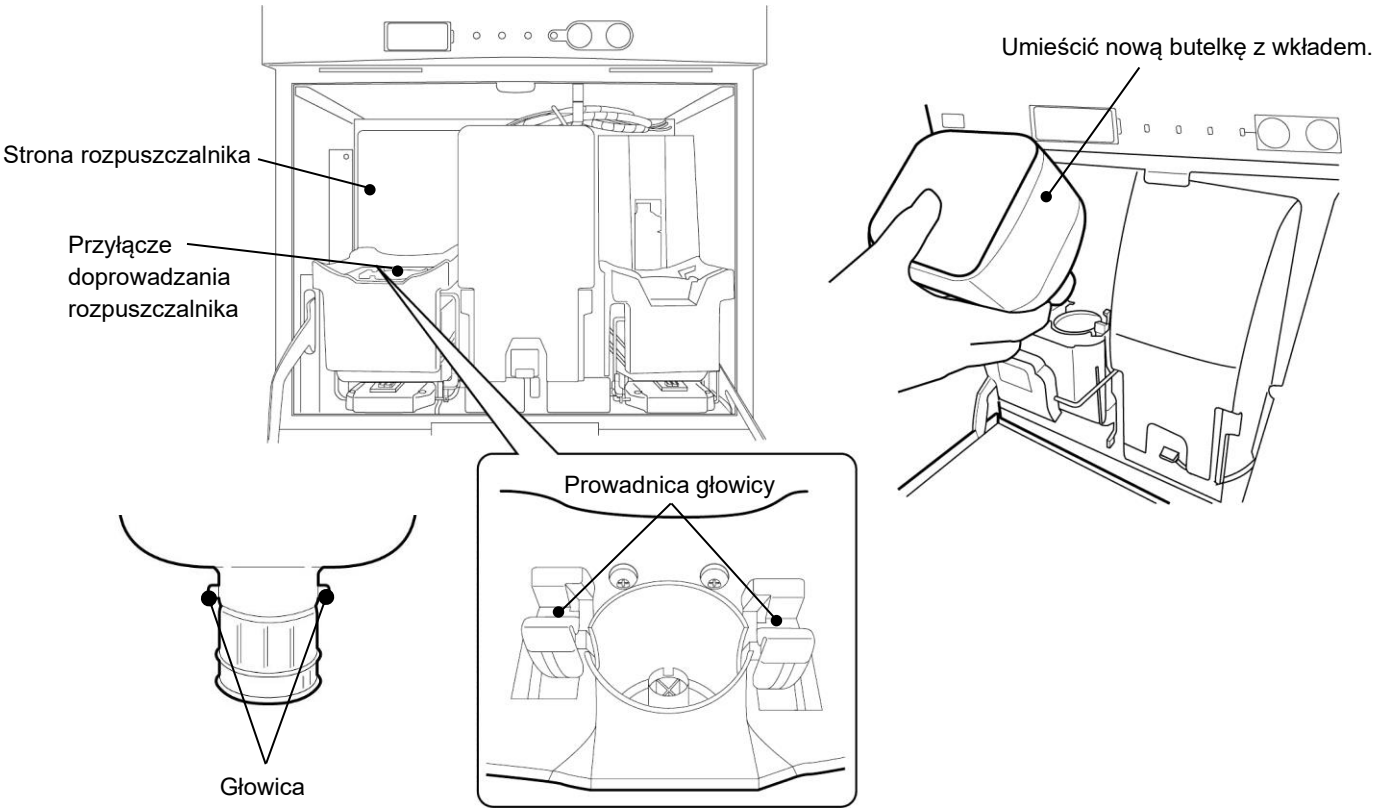

Uwaga: W przypadku znalezienia lub dostania się ciała obcego, np. śruby, do przyłącza doprowadzania rozpuszczalnika, należy je usunąć.

6 Po ustawieniu nowego wkładu butelki, należy przesunąć uchwyt dźwigni w dół.

⚠ UWAGA

- Należy uważać, aby nie przytrzasnąć sobie dłoni lub palców podczas naciskania uchwytu dźwigni. (Patrz rysunek poniżej)

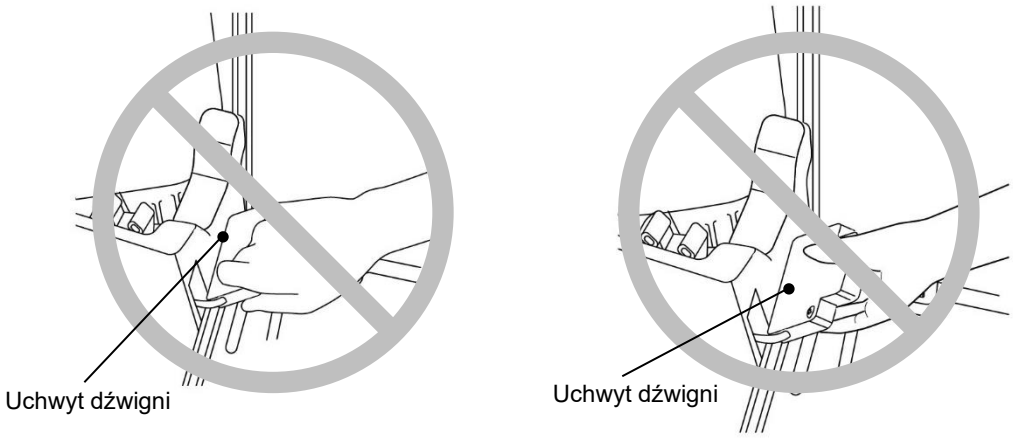

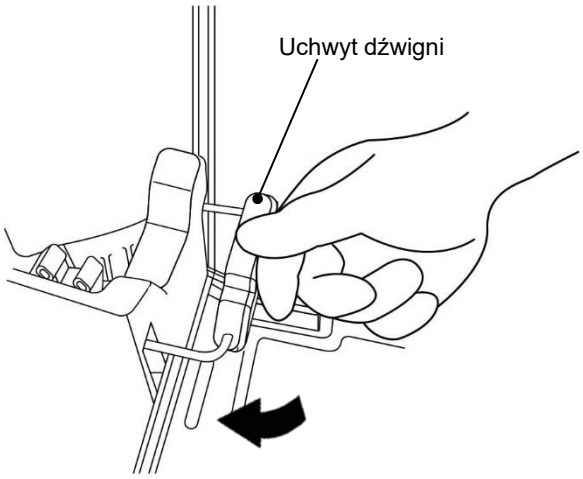

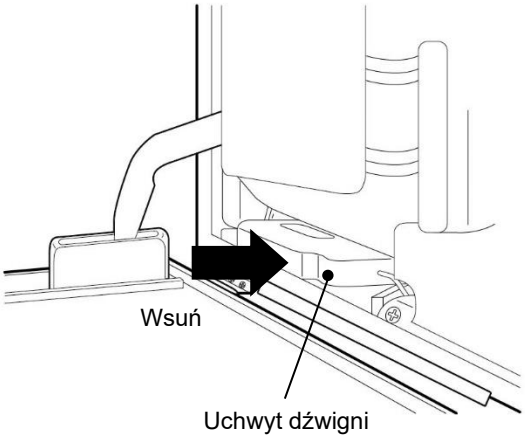

7 Wymiana wkładu (uzupełnianie rozpuszczalnika) jest teraz zakończona.
Naciśnij Ukończ na ekranie nawigacji urządzenia.
Naciśnięcie przycisku Ukończ potwierdza, że uzupełnianie make-upu zostało zakończone.

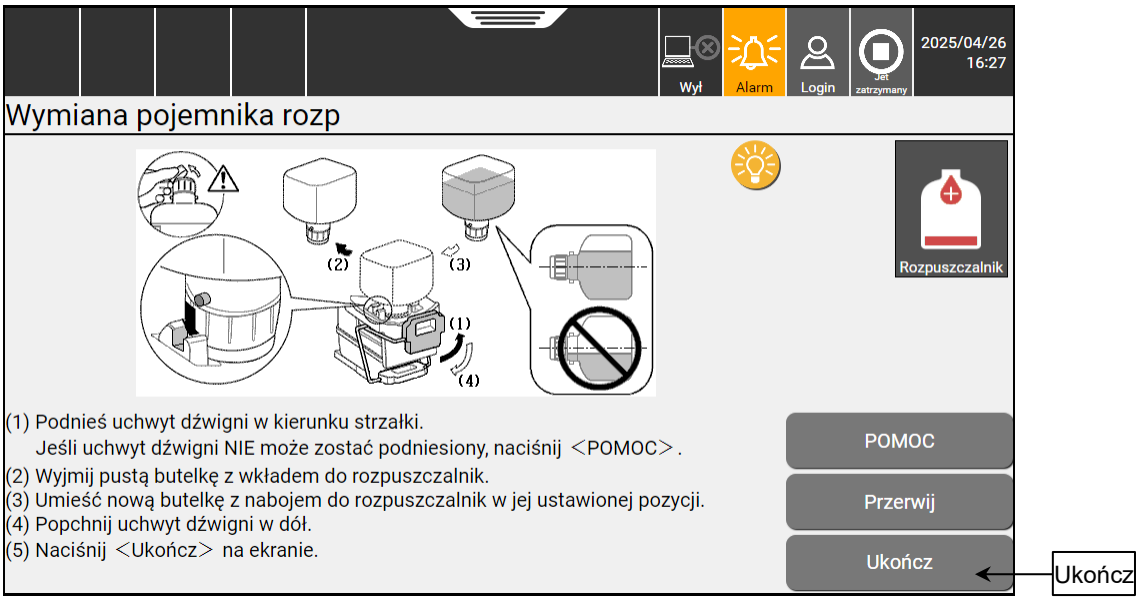

* W urządzeniu, w którym wystąpił błąd [Uszkodzony czujnik poziomu rozpuszczalnik 1], nie można wymienić wkładu z make-upem, dopóki pojawia się ostrzeżenie [Niski poziom rozpuszczalnika].

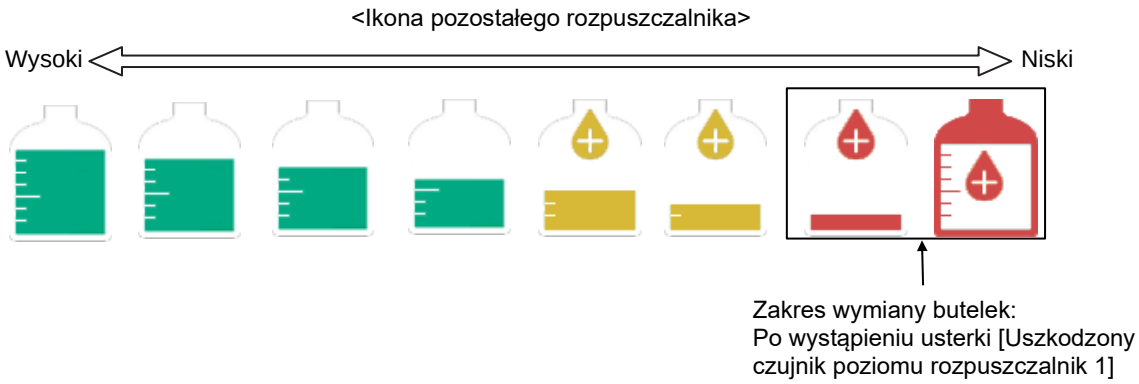

Ta strona jest pusta.

Rozdział 5

Procedury awaryjne

W tym rozdziale opisano czynności, które należy wykonać w przypadku wystąpienia sytuacji awaryjnej, takiej jak trzęsienie ziemi lub pożar podczas pracy urządzenia.

⚠ OSTRZEŻENIE

- Se si verifica un terremoto, un incendio o un'altra emergenza mentre la stampante è in funzione o è appena stata accesa, premere l'interruttore di alimentazione principale per spegnere l'alimentazione.
  Nie należy wykonywać tej operacji w sytuacjach innych niż awaryjne.

Naciśnij główny wyłącznik zasilania, aby wyłączyć zasilanie.

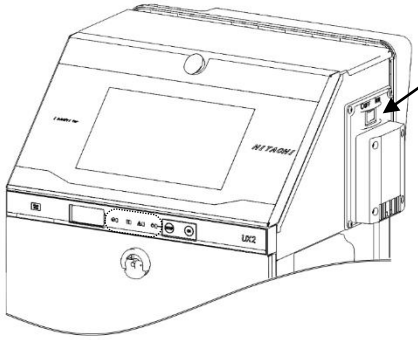

- Natychmiast po zakończeniu awarii należy sprawdzić, czy nie występują żadne nieprawidłowości w wyglądzie urządzenia, okablowaniu i wewnątrz głowicy. Następnie naciśnij główny przełącznik zasilania, aby ponownie włączyć zasilanie i naciśnij Start, aby rozpocząć wyrzucanie tuszu.

- Jeżeli zasilanie jest wyłączone przez awarię zasilania
  Jeśli awaria zasilania trwa dłużej niż pięć minut, otwórz pokrywę głowicy drukującej i wyczyść płytę kryzy, jej otaczające części oraz rynnę, nakładając na nie rozpuszczalnik. Przed wznowieniem pracy poprzez rozpoczęcie wyrzucania tuszu, należy dokładnie wyczyścić płytę kryzy, jej otaczające części oraz rynnę, nakładając na nie rozpuszczalnik.

  Uwaga: W przypadku awarii zasilania należy upewnić się, że opis wydruku i inne ustawienia są prawidłowe przed przywróceniem działania poprzez ponowne włączenie zasilania. Jeśli są one nieprawidłowe, należy je ponownie skonfigurować.

Ta strona jest pusta.